Informazioni sul prodotto

VONDOM Sedia a sdraio GUM

N. art.: VON1372 / Produttore: Vondom











1.080,00 €

Prezzo al dettaglio regolare ~~1.200,00 €~~ (Risparmia 120,00 €)

incluso 19% IVA incl. Spedizione

Tempi di consegna: 3 - 5 settimane

Informazioni sul prodotto

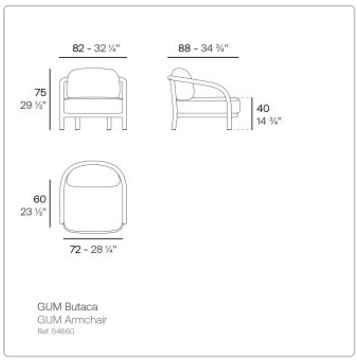

VONDOM Colori e coperture 2026

Coperture/Tessuti Gruppo 1 - 2026

Copertine/Tessuti Gruppo 2 - 2026

Copertine/Tessuti Gruppo 1-2-3 e Info - 2026

Nel nostro negozio online vi offriamo una selezione di coperture che si distinguono per la facilità di manutenzione e l'idoneità all'uso esterno. Queste coperture vengono scelte nel 90% dei casi perché offrono una combinazione ideale di funzionalità, sensibilità e comfort. Potete effettuare facilmente la vostra selezione utilizzando la funzione “Coperture Vondom”.

Naturalmente, su richiesta, possiamo offrirvi tutte le coperture della collezione Vondom. Queste coperture, che non sono disponibili nel nostro negozio online, sono particolarmente adatte per l'uso in regioni con un clima prevalentemente soleggiato e secco o per l'uso interno. Colpiscono per la loro sensazione particolarmente lussuosa, ma di solito richiedono una maggiore manutenzione se si sporcano.

Colori VONDOM Prodotti in polipropilene 2026

Colori VONDOM Prodotti in polietilene 2026

Saremo lieti di fornirvi gratuitamente campioni di colore e di materiale. La spedizione di ritorno assicurata è a vostro carico. In caso di acquisto, vi rimborseremo l'intero importo delle spese di spedizione per la restituzione. Vi chiediamo di organizzare la restituzione dei campioni entro 10 giorni, in modo che siano disponibili anche per altri clienti.

Dimensioni / Dati tecnici:

Dimensioni approssimative: larghezza 82cm, profondità 88cm, altezza seduta 40cm, altezza 75cm

Struttura: profili in alluminio termolaccato

Colori disponibili: Vedere la gamma di colori

Informazioni sul prodotto

Altre caratteristiche:
Adatto per uso interno ed esterno
Molto adatto all'uso professionale
Resistente agli UVI. Fattore UV8, pari a 8.000 ore di sole in Florida.
Resistente alle temperature (da -60ºC a +80ºC)
Resistente agli urti e all'usura. 100% riutilizzabile

Colore del rivestimento opzionale: Vedere la gamma di colori

Accessori disponibili: Rivestimento protettivo impregnato, colore grigio, repellente all'acqua, all'olio e allo sporco.

Design: Ramon Esteve

Descrizione del prodotto

La nuova collezione Gum di VONDOM regala una sensazione completamente nuova al patio. Progettata dall'architetto spagnolo Ramón Esteve, tutto ruota attorno a un'unica linea fluida: un tubo continuo di alluminio verniciato a polvere attraversa ogni mobile e ne costituisce la struttura. Su di esso poggiano cuscini spessi ed estremamente accoglienti, che resistono alle intemperie e invitano immediatamente al relax. Il design sembra super leggero e moderno, ma è assolutamente stabile e durevole grazie al metallo.

La gamma offre tutto il necessario per un salotto o una zona pranzo all'aperto perfettamente coordinati. La gamma comprende lo spazioso divano Gum e la poltrona lounge abbinata, le eleganti poltrone Gum/mel con il grande tavolo da pranzo e i tavolini da caffè piatti e combinabili in modo flessibile. I colori ecru (un bianco naturale caldo e chiaro) e smoke (un grigio profondo ed elegante) sono volutamente senza tempo: non si impongono, ma si adattano perfettamente all'architettura moderna.

Se siete alla ricerca di mobili da giardino che non si limitino a stare in ogni angolo, ma che abbiano un vero carattere e una chiara firma architettonica, la serie Gum fa al caso vostro. È il connubio perfetto tra un elegante minimalismo e il comfort che desiderate per le lunghe serate estive.

Informazioni su Vondom

Vondom rappresenta uno stile di vita moderno. I mobili indoor e outdoor di Vondom sono progettati con passione per persone che apprezzano l'innovazione e la qualità—persone come te, che amano le tendenze e richiedono il meglio.

Design al centro
Il design è la chiave del nostro successo. Con ogni nuova collezione, creiamo spazi pieni di glamour e unicità. I mobili Vondom portano vita ed eleganza in ogni stanza, permettendoti di goderti la vita appieno.

Designer internazionali
Le collezioni Vondom sono create in collaborazione con designer internazionali come Fabio Novembre, Karim Rashid, e molti altri. La loro passione per le forme moderne e la cultura trasforma ogni pezzo in un'opera d'arte esclusiva.

Sostenibilità & Innovazione
La sostenibilità è un valore centrale per Vondom. Ricerchiamo continuamente nuove tecnologie e materiali per proteggere l'ambiente. Vondom condivide queste conoscenze in workshop, mostre ed eventi in tutto il mondo.

Informazioni sul prodotto

Successo globale
Vondom è presente in oltre 120 paesi, con flagship store e showroom in tutto il mondo, tra cui Valencia, Miami, Los Angeles e Shanghai.

VONDOM Materiale e cura Vondom

Pulizia:
Per la pulizia dei mobili si consiglia l'uso occasionale di solventi domestici per grassi. Non utilizzare mai abrasivi o soluzioni corrosive!
1- Polverizzare la superficie con lo sgrassatore.
2- Strofinare la superficie con un panno inumidito con acqua.
3- Pulire quindi la superficie con un'idropulitrice, ad esempio di KÄRCHER o KRÄNZLE.
4- Lasciare asciugare all'aria aperta.

I prodotti VONDOM laccati sono dei veri e propri richiami! Conferiscono alle superfici un aspetto di incomparabile qualità. Tuttavia, i prodotti VONDOM laccati sono adatti all'uso esterno solo in misura limitata. In regioni con forti escursioni termiche, il materiale di base (polietilene) può espandersi o contrarsi minimamente sotto lo stress termico. Questo potrebbe portare a sottili crepe e, in ultima analisi, a scheggiature della vernice. Se si desidera comunque utilizzare i prodotti laccati all'esterno, è essenziale prestare molta attenzione. A causa della loro sensibilità, le superfici laccate non dovrebbero essere pulite con acqua a pressione. Evitate anche di usare detergenti abrasivi o soluzioni corrosive! Si consiglia invece di applicare la cera per carrozzeria ogni due o tre mesi per prevenire i graffi. **Si noti che i danni alla superficie della vernice causati da stress termico all'esterno non sono considerati un motivo giustificato di reclamo e non sono quindi coperti. Tuttavia, la garanzia legale rimane completamente intatta in caso di utilizzo all'interno.**

Coperture protettive:
Le coperture protettive Vondom sono impregnate di acqua, olio e sporco e servono a proteggere il mobile. Tuttavia, non sono adatte a coprire in modo permanente i cuscini, poiché l'umidità può accumularsi lungo le cuciture delle fodere, con possibile formazione di muffa. Prima di utilizzare le fodere protettive, il mobile e i cuscini devono essere sempre asciutti. Tenete presente che le fodere di protezione sono appositamente adattate ai vostri mobili e devono essere posizionate con precisione. Per favorire la circolazione dell'aria, le fodere non sono lunghe fino al pavimento. Non imballare o ripiegare mai le coperture che si sono bagnate, ma lasciarle asciugare in un luogo ben ventilato. Per pulire la copertura, utilizzare un panno morbido. Quindi risciacquare con acqua pulita. I solventi non sono adatti per la pulizia in quanto possono attaccare e danneggiare o scolorire la superficie da trattare.

Proprietà del materiale:

Polipropilene:
È un polimero termoplastico che è flessibile alle alte temperature, resiste fino a 150 °C senza deformarsi o decomporsi e indurisce quando si raffredda sufficientemente.

- Materiale: Polipropilene rinforzato con fibra di vetro e stabilizzatore UV.
- Metodo di lavorazione: Stampaggio a iniezione
- Resistente agli urti
- Leggero
- 100% riciclabile

Polietilene:
Il polietilene è una delle materie plastiche più versatili e offre molti vantaggi rispetto ad altri materiali.

Informazioni sul prodotto

Materiale: resina LLDPE, polietilene lineare a bassa densità. UL 94 HB
- Lavorazione: stampaggio rotazionale - processo di stampaggio rotazionale
- Resistente ai raggi UV, fattore: UV8, equivalente a 8.000 ore di sole in Florida.
- Estremamente resistente alle temperature (da -60 a -80 gradi Celsius).
- Resistente agli urti
- Leggero
- I vasi per piante possono essere facilmente forati più volte per il drenaggio.
- 100% riciclabile

Policarbonato:
Il policarbonato è un gruppo di materiali termoplastici che possono essere facilmente lavorati, stampati e termoformati. Ha un'elevata resistenza alla rottura e agli urti. In Vondom, questo materiale viene stampato a iniezione con l'intento di creare mobili dalle forme geometriche complesse che non richiedano una successiva verniciatura.

- Materiale: resina di policarbonato, bassa viscosità, alta resistenza
- Processo: stampaggio a iniezione
- Resistente agli urti
- Leggero
- 100% riciclabile

Poliuretano:
Il poliuretano espanso è un materiale altamente elastico utilizzato nell'industria del mobile. È caratterizzato dal fatto che ritorna immediatamente alla sua forma originale dopo la rimozione del carico. Vondom utilizza la tecnica dello spray a freddo con poliuretano flessibile e rinforzo strutturale in metallo all'interno. Il risultato sono collezioni di tendenza per esterni e interni con una varietà di colori, texture e rivestimenti.

PMMA:
Il PMMA è un polimero termoplastico altamente trasparente ottenuto dalla polimerizzazione del monomero metacrilato di metile. Grazie all'elevata trasparenza, all'estetica e alla resistenza ai graffi, è un materiale ideale per integrare l'illuminazione interna e creare una magica luce decorativa.

Legno:
Vondom punta su materiali organici come il legno, che conferiscono alle collezioni una personalità unica. Vondom utilizza tre tipi di legno: frassino, iroko e teak, un materiale che esalta la bellezza dell'ambiente in cui viene inserito, trasformandolo in spazi meravigliosi in cui vogliamo sentirci, vivere e divertirci.

Rivestimenti:
Vondom offre tessuti con prestazioni, durata e design eccezionali, progettati, testati e approvati per resistere alle condizioni esterne più difficili. Il trattamento antimacchia, l'impermeabilità, la resistenza ai raggi UV, la resistenza al freddo e alla muffa soddisfano tutti i requisiti esterni.

Alluminio:
L'alluminio è un metallo caratterizzato da bassa densità ed elevata resistenza alla corrosione e agli urti. È inoltre riciclabile al 100%. Vondom utilizza due tipi di alluminio, AISI12 (EN AC-44100) e 6060 (AlMgSi, 3.3206, A96060). Entrambe le parti in alluminio sono verniciate con smalto epossidico per stufe.

Dekton:
Il Dekton® è un materiale che richiede poca manutenzione, durevole ed estremamente resistente. L'elaborato processo di produzione

Informazioni sul prodotto

crea piani tavolo raffinati ed eleganti da una miscela di oltre 20 minerali naturali, tra cui superfici in porcellana e quarzo di ultima generazione.

Piani per tavoli HPL:
I piani sono composti da diversi strati di cartone pressato con uno strato di resina termo-protetta di melanina-formaldeide sulla superficie e di fenolo-formaldeide nello strato interno. I pannelli sono pressati ad alta pressione e ad alte temperature e sono adatti sia per uso interno che esterno. I bordi sono generalmente neri. Lo spessore del piano è di 10 mm

Piani di tavolo in vetro:
- Vetro resistente al calore da 10 mm.
- Resistenza agli urti dei corpi morbidi 2(B)2
- Resistenza ai bruschi cambiamenti di temperatura K 40
- Resistenza al vento, alla neve, al carico sostenuto mm 10
- Assorbimento acustico contro il rumore diretto degli aerei dB 34 (-1,-3)

Tutto sul tuo acquisto

Offerte personali invece di battaglie sui prezzi

Domande? Qui trovate le risposte

Spedizione come dovrebbe essere

Programma bonus

Offerte e promozioni attuali

Il nostro showroom a Rüsselsheim

Progetti veri, qualità autentica

Materiali, cura e accessori

opzioni disponibili

Vondom Alluminio

Informazioni sul prodotto



Ecru



Dark Tortora

Rivestimento Tessuto 1

Informazioni sul prodotto



FISTERRA ecru 10148



FISTERRA tortora 10149

Coperchio di protezione

Informazioni sul prodotto



no



sì (+380,00 €)

Prodotti per la cura

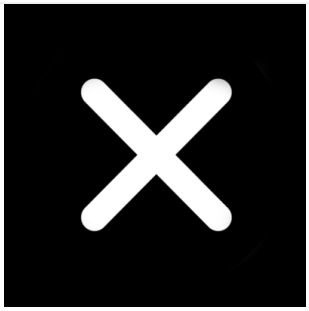

no



Pulitore superfici (+35,00 €)



Pulitore tessuti (+95,00 €)



Superfici + Tessuti (+120,00 €)