Informazioni sul prodotto

MAWA Wittenberg 4.0 - Faretto a binario LED ZOOM

N. art.: MAW715 / GTIN: 4059735065910 / Produttore: Mawa Design



391,50 €

Prezzo al dettaglio regolare ~~435,00 €~~ (Risparmia 43,50 €)

incluso 19% IVA incl. Spedizione

Tempi di consegna: 3 - 5 settimane

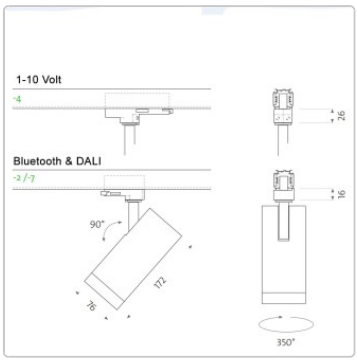

Informazioni sul prodotto



Dimensioni / Dati tecnici:

Dimensioni approssimative: Ø testa luminosa 7,6 cm, lunghezza 17,2 cm

Adattatore: il faretto è adatto per l'uso nel binario trifase PRO-06 e PRO-R6 Powergear.

Sorgente luminosa: LED 12,7 Watt, Ra> 95, durata di vita > 61000 ore / dim2warm LED 12 Watt, durata di vita > 50000 ore

Temperatura di colore opzionale:
2700 Kelvin bianco caldo - 930 lumen
3000 Kelvin bianco caldo brillante - 980 lumen
4000 Kelvin bianco neutro - 1100 lumen
1800 - 3000 Kelvin dim2warm, - 1045 lumen

Angolo del fascio luminoso: 20° - 50

Materiale: alluminio verniciato a polvere

Controllo opzionale:
1-10 volt dimmerabile sull'alloggiamento (potenziometro rotante) (2700 - 3000 - 4000 Kelvin): Cavo di alimentazione a 3 fili
Dimmerabile DALI (2700 - 3000 - 4000 Kelvin): Per il cavo di alimentazione a 4 o 5 conduttori (cavo di controllo) necessario!
Casambi-Bluetooth dimmerabile (2700 - 3000 - 4000 Kelvin): Controllo della luce tramite app (cavo di alimentazione a 3 fili).
dim2warm DALI dimmerabile (1800-3000 Kelvin): Per cavo di alimentazione a 4 o 5 fili (cavo di controllo) necessario!
dim2warm Casambi-Bluetooth dimmerabile 1800-3000 Kelvin): Controllo della luce tramite app (cavo di alimentazione a 3 fili).

Colore opzionale: Vedere la selezione dei colori

Particolarità: il faretto può essere ruotato di 365° e orientato di 90°.

Design: Jan Dinnebier & MAWA

Descrizione del prodotto

SPLENDORI DI POTENZA wi4-str2-fe

Gli apparecchi zoom Wittenberg 4.0 ampliano la rinomata serie di apparecchi mawa con una soluzione versatile per un'illuminazione d'accento precisa e flessibile, ideale per aree residenziali e commerciali, mostre, gallerie e negozi.

Con una semplice rotazione dell'anello di messa a fuoco, l'angolo del fascio luminoso può essere regolato in modo continuo da 20 a 50

Informazioni sul prodotto

gradi. In questo modo è possibile illuminare perfettamente oggetti di ogni forma e dimensione. Gli apparecchi zoom Wittenberg 4.0 offrono una gamma eccezionalmente ampia di applicazioni, dall'illuminazione d'accento mirata all'illuminazione uniforme di aree, con la massima qualità ed efficienza della luce.

Il corpo illuminante convince per l'ampia superficie di emissione della luce, ottimamente antiabbagliante, e può essere orientato di 90° e ruotato di 350°, consentendo la massima flessibilità nella progettazione illuminotecnica.

Nota: i prodotti sono adatti all'uso nei binari trifase PRO-06 e PRO-R6 Powergear.

Informazioni su Mawa

Mawa Design è stata fondata nel 1977 da Martin Wallroth. Nell'azienda, che all'epoca aveva sede a Kreuzberg, sviluppava e produceva oggetti per la casa. Negli anni successivi, la ditta individuale si espande e si afferma come azienda professionale. In questo periodo, i progetti di Mawa Design assunsero spesso un ruolo pionieristico per le idee formative nel campo del design di prodotto. Ancora oggi, l'insolita combinazione di ufficio di progettazione e produzione contribuisce in modo significativo al successo dell'azienda.

Gli anni Ottanta hanno reso popolare la comprensione e l'interesse per il design. Mawa Design ha quindi aperto nuove strade. In collaborazione con designer esterni, grazie alla struttura flessibile dell'azienda è stato possibile creare e realizzare rapidamente idee di prodotti per la vita quotidiana. La gamma di prodotti trova i suoi clienti soprattutto nel commercio al dettaglio di fascia alta.

Oltre alla gamma di prodotti standard della manifattura, è possibile realizzare progetti speciali in base a specifiche individuali. Ad esempio, sono stati prodotti apparecchi per la Cancelleria Federale, il Ministero dell'Economia, la Casa Corbusier, il Teatro Maxim Gorki di Berlino o per la Casa di Lutero a Wittenberg. Aziende rinomate come BMW, Daimler Benz, Jil Sander, Hotel Bleibtreu, KaDeWe, Sony o The Conran Shop collaborano con Mawa Design quando si tratta di illuminazione di prima classe. I prodotti Mawa, caratterizzati da materiali di alta qualità e da un'eccellente lavorazione, sono stati inseriti in importanti collezioni di musei di tutto il mondo.

Luce verde per un'ulteriore crescita. Con un proprio reparto di progettazione, ricerca e sviluppo e un proprio laboratorio di illuminazione, l'azienda è oggi uno dei partner privilegiati dei progettisti specializzati attivi a livello internazionale. Nel settore contract, in particolare in musei, biblioteche, edifici sacri e monumenti, mawa design è passato dall'essere un suggerimento per addetti ai lavori a un marchio leader con strumenti di illuminazione minimalisti. Un nuovo marchio con un logo di grande impatto riflette l'importanza dell'azienda nel mondo professionale. Anche in questo caso, per il design vale quanto segue: meno è meglio. E così nel 2017 il nome del marchio si riduce a due sillabe: mawa design diventa mawa. Solo il colore e l'atteggiamento rimangono invariati, di colore verde.

Tutto sul tuo acquisto

Offerte personali invece di battaglie sui prezzi

Domande? Qui trovate le risposte

Spedizione come dovrebbe essere

Programma bonus

Offerte e promozioni attuali

Informazioni sul prodotto

Il nostro showroom a Rüsselsheim

Progetti veri, qualità autentica

Materiali, cura e accessori

opzioni disponibili

Connessione



Le fasi possono essere attivate/disattivate



1-10 V dimmerabile sull'involucro (+50,00 €)



Dali dimmerabile (+50,00 €)

dim2warm DALI dimmerabile (+105,00 €)

Casambi Bluetooth dimmerabile (+100,00 €)

dim2warm Bluetooth dimmerabile (+155,00 €)

MAWA Colore

RAL 9016 bianco opaco



RAL 9005 nero opaco

Kelvin

Informazioni sul prodotto



2700



3000



4000