Informazioni sul prodotto

MAWA Wittenberg 4.0 - Faretto LED a plafone ZOOM - rettangolare - 1 lampada

N. art.: MAW710 / Produttore: Mawa Design



445,50 €

Prezzo al dettaglio regolare ~~495,00 €~~ (Risparmia 49,50 €)

incluso 19% IVA incl. Spedizione

Tempi di consegna: 3 - 5 settimane

Informazioni sul prodotto

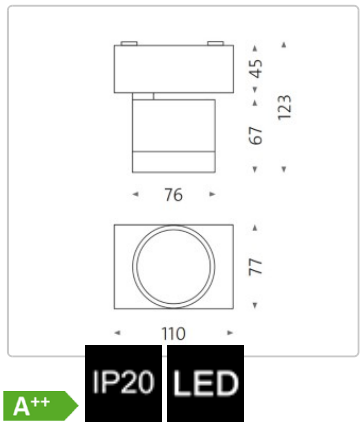

Dimensioni / Dati tecnici:

Dimensioni approssimative: 11 x 7,7 cm, altezza dell'alloggiamento 6,7 cm, altezza totale con testa luminosa ripiegata 12,3 cm

Sorgente luminosa: LED 12,7 watt, Ra> 95, durata di vita > 61000 ore / dim2warm LED 12 watt, durata di vita > 50000 ore

Scelta della temperatura di colore:
2700 Kelvin bianco caldo - 930 lumen
3000 Kelvin bianco caldo luminoso - 980 lumen
4000 Kelvin bianco neutro - 1100 lumen

Angolo del fascio di luce: 20° - 50°

Materiale: alluminio verniciato a polvere

Controllo: **fase on & off dimmerabile** (2700 - 3000 - 4000 Kelvin): Cavo di alimentazione a 3 fili

Colore opzionale: Vedi selezione colori

Particolarità: Il faretto può essere ruotato di 365° e orientato di 90°.

Accessori disponibili: Dissipatore di calore: nero di serie. Rivestimento ceramico in ossido bianco su richiesta

Design: Jan Dinnebier & MAWA

Descrizione del prodotto

Informazioni sul prodotto

FARETTO DA INCASSO
con bordo angolare e sovrapposto per il montaggio a incasso in soffitti a secco, testa luminosa semi-incassata, senza viti e cavi visibili.Il nuovo corpo illuminante, con emissione luminosa raddoppiata e migliore resa cromatica, convince per l'ampia superficie di emissione luminosa ben ridotta e può essere orientato di 90° e ruotato di 365°. Profondità di montaggio dal bordo inferiore del soffitto 60 mm. L'intero corpo illuminante può essere rapidamente modificato grazie alla baionetta - in attesa di brevetto. Serie testata da DEKRA.

Grazie all'ampia gamma di accessori - ottiche intercambiabili, diffusori speciali LSD, lamelle a nido d'ape e persiane - è possibile regolare con precisione l'angolo di apertura del fascio luminoso e il controllo della luce. Un aggancio a baionetta fissa la testa illuminante all'alloggiamento e consente una rapida sostituzione parziale. Un altro vantaggio: i componenti integrati nel soffitto rimangono accessibili per l'ispezione, senza dover smontare l'intero alloggiamento. La superficie è verniciata a polvere in bianco opaco RAL 9016 o nero opaco RAL 9005 come standard. Su richiesta, mawa produce apparecchi speciali individuali.

Tutto sul tuo acquisto

Offerte personali invece di battaglie sui prezzi

Domande? Qui trovate le risposte

Spedizione come dovrebbe essere

Programma bonus

Offerte e promozioni attuali

Il nostro showroom a Rüsselsheim

Progetti veri, qualità autentica

Materiali, cura e accessori

opzioni disponibili

MAWA Colore

Informazioni sul prodotto

RAL 9016 bianco opaco



RAL 9005 nero opaco

Dissipatore

Informazioni sul prodotto



nero



bianco (+50,00 €)

Kelvin



2700



3000



4000