## Informazioni sul prodotto

# MAWA Wittenberg 4.0 - Faretto LED a plafone ZOOM - rettangolare - 1 lampada - asimmetrico

N. art.: MAW709 / Produttore: Mawa Design



**445,50 €**

Prezzo al dettaglio regolare ~~495,00 €~~ (Risparmia 49,50 €)

incluso 19% IVA incl. Spedizione

Tempi di consegna: 3 - 5 settimane

# Informazioni sul prodotto

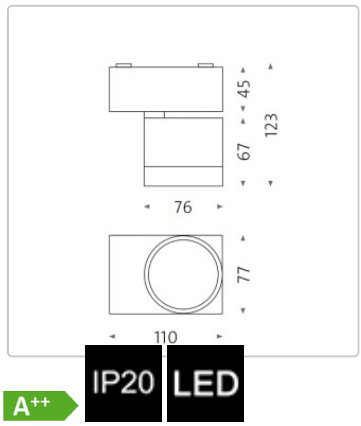


**Dimensioni / Dati tecnici:**

Dimensioni approssimative: 11 x 7,7 cm, altezza dell'alloggiamento 6,7 cm, altezza totale con testa luminosa ripiegata 12,3 cm

Sorgente luminosa: LED 12,7 watt, Ra> 95, durata di vita > 61000 ore / dim2warm LED 12 watt, durata di vita > 50000 ore

Scelta della temperatura di colore:
2700 Kelvin bianco caldo - 930 lumen
3000 Kelvin bianco caldo luminoso - 980 lumen
4000 Kelvin bianco neutro - 1100 lumen

Angolo del fascio di luce: 20° - 50°

Materiale: alluminio verniciato a polvere

Controllo: **fase on & off dimmerabile** (2700 - 3000 - 4000 Kelvin): Cavo di alimentazione a 3 fili

Colore opzionale: Vedi selezione colori

Particolarità: Il faretto può essere ruotato di 365° e orientato di 90°.

Accessori disponibili: Dissipatore di calore: nero di serie. Rivestimento ceramico in ossido bianco su richiesta

Design: Jan Dinnebier & MAWA

**Descrizione del prodotto**

# Informazioni sul prodotto

FARETTO DA INCASSO
con bordo angolare e sovrapposto per il montaggio a incasso in soffitti a secco, testa luminosa semi-incassata, senza viti e cavi visibili.Il nuovo corpo illuminante, con emissione luminosa raddoppiata e migliore resa cromatica, convince per l'ampia superficie di emissione luminosa ben ridotta e può essere orientato di 90° e ruotato di 365°. Profondità di montaggio dal bordo inferiore del soffitto 60 mm. L'intero corpo illuminante può essere rapidamente modificato grazie alla baionetta - in attesa di brevetto. Serie testata da DEKRA.

Grazie all'ampia gamma di accessori - ottiche intercambiabili, diffusori speciali LSD, lamelle a nido d'ape e persiane - è possibile regolare con precisione l'angolo di apertura del fascio luminoso e il controllo della luce. Un aggancio a baionetta fissa la testa illuminante all'alloggiamento e consente una rapida sostituzione parziale. Un altro vantaggio: i componenti integrati nel soffitto rimangono accessibili per l'ispezione, senza dover smontare l'intero alloggiamento. La superficie è verniciata a polvere in bianco opaco RAL 9016 o nero opaco RAL 9005 come standard. Su richiesta, mawa produce apparecchi speciali individuali.

**Tutto sul tuo acquisto**

**Offerte personali invece di battaglie sui prezzi**

**Domande? Qui trovate le risposte**

**Spedizione come dovrebbe essere**

**Programma bonus**

**Offerte e promozioni attuali**

**Il nostro showroom a Rüsselsheim**

**Progetti veri, qualità autentica**

**Materiali, cura e accessori**

## opzioni disponibili

**MAWA Colore**

# Informazioni sul prodotto



RAL 9016 bianco opaco



RAL 9005 nero opaco

**Dissipatore**

## Informazioni sul prodotto



nero



bianco (+50,00 €)

**Kelvin**




2700




3000




4000