Informazioni sul prodotto

MAWA Wittenberg 4.0 - Faretto da incasso LED ZOOM rotondo con anello da incasso - 1 luce

N. art.: MAW706 / Produttore: Mawa Design



319,50 €

Prezzo al dettaglio regolare ~~355,00 €~~ (Risparmia 35,50 €)

incluso 19% IVA incl. Spedizione

Tempi di consegna: 3 - 5 settimane

Informazioni sul prodotto

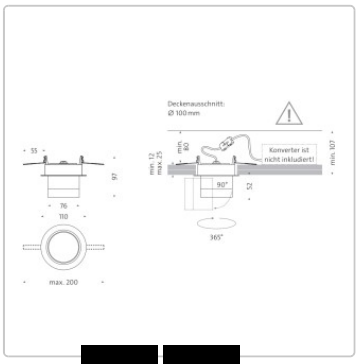

A++ IP20 LED

Dimensioni / Dati tecnici:

Dimensioni approssimative: Ø 11cm, altezza 9,7cm

Sorgente luminosa: LED 12,7 Watt, Ra> 95, durata di vita > 61000 ore / dim2warm LED 12 Watt, durata di vita > 50000 ore

Temperatura di colore opzionale:
2700 Kelvin bianco caldo - 930 lumen
3000 Kelvin bianco caldo brillante - 980 lumen
4000 Kelvin bianco neutro - 1100 lumen
1800 - 3000 Kelvin dim2warm, - 1045 lumen

Angolo del fascio luminoso: 20° - 50

Materiale: alluminio verniciato a polvere

Controllo opzionale:
Senza convertitore (2700 - 3000 - 4000 Kelvin): Non è possibile il funzionamento senza convertitore! Acquisto tramite elettricista (cavo di alimentazione a 3 fili)
Fase on & off dimmerabile (2700 - 3000 - 4000 Kelvin): Cavo di alimentazione a 3 fili
Dimmerabile DALI (2700 - 3000 - 4000 Kelvin): Per il cavo di alimentazione a 4 o 5 conduttori (cavo di controllo) necessario!
Casambi-Bluetooth dimmerabile (2700 - 3000 - 4000 Kelvin): Controllo della luce tramite app (cavo di alimentazione a 3 fili).
dim2warm DALI dimmerabile (1800-3000 Kelvin): Per cavo di alimentazione a 4 o 5 fili (cavo di controllo) necessario!
dim2warm Casambi-Bluetooth dimmerabile 1800-3000 Kelvin): Controllo della luce tramite app (cavo di alimentazione a 3 fili).

Colore opzionale: Vedere la selezione dei colori

Particolarità: il faretto può essere ruotato di 365° e orientato di 90°.

Informazioni sul prodotto

Accessori disponibili: Dissipatore di calore: nero di serie. Rivestimento ceramico in ossido bianco su richiesta

Design: Jan Dinnebier & MAWA

Descrizione del prodotto

FARETTO DA INCASSO

Le lampade Wittenberg 4.0 Zoom ampliano la rinomata serie MAWA con una soluzione precisa per un’illuminazione d’accento e diffusa variabile. Sono perfette per abitazioni, uffici, gallerie, mostre e spazi commerciali – ovunque la luce debba essere utilizzata in modo mirato.

Ruotando l’anello di messa a fuoco, l’angolo di emissione può essere regolato in modo continuo tra 20° e 50°, ideale per valorizzare oggetti di diverse dimensioni e forme. Si ottiene così un’ampia gamma di applicazioni, dall’illuminazione d’accento precisa all’illuminazione uniforme degli ambienti – sempre con la massima qualità della luce ed efficienza energetica.

La testa della lampada, dotata di un’ampia superficie di emissione ben schermata, può essere inclinata di 90° e ruotata di 365°, consentendo un orientamento semplice e flessibile verso soffitto, parete o oggetto.

La superficie è verniciata a polvere di serie in bianco opaco (RAL 9016) o nero opaco (RAL 9005). Su richiesta, MAWA realizza soluzioni personalizzate su misura.

Nota:
Per il funzionamento dell'apparecchio è assolutamente necessario un dispositivo di comando. Il dispositivo di comando non è incluso di serie, ma può essere aggiunto come opzione nel menu di configurazione.

Tutto sul tuo acquisto

Offerte personali invece di battaglie sui prezzi

Domande? Qui trovate le risposte

Spedizione come dovrebbe essere

Programma bonus

Offerte e promozioni attuali

Il nostro showroom a Rüsselsheim

Progetti veri, qualità autentica

Materiali, cura e accessori

opzioni disponibili

Connessione

Informazioni sul prodotto

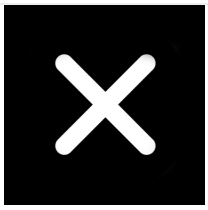

senza convertitore



Le fasi possono essere attivate/disattivate (+33,00 €)



Dali dimmerabile (+65,00 €)



Casambi Bluetooth dimmerabile (+140,00 €)



dim2warm DALI dimmerabile (+120,00 €)



dim2warm Bluetooth dimmerabile (+195,00 €)

MAWA Colore

RAL 9016 bianco opaco



RAL 9005 nero opaco

Dissipatore

Informazioni sul prodotto



nero



bianco (+50,00 €)

Kelvin



2700



3000



4000