Informazioni sul prodotto

MAWA Wittenberg 4.0 - Faretto da incasso LED ZOOM - quadrato - 1 luce - semincasso

N. art.: MAW700 / Produttore: Mawa Design



382,50 €

Prezzo al dettaglio regolare ~~425,00 €~~ (Risparmia 42,50 €)

incluso 19% IVA incl. Spedizione

Tempi di consegna: 3 - 5 settimane

Informazioni sul prodotto

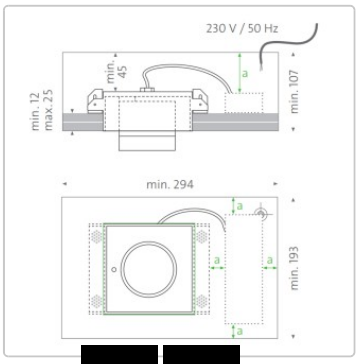

A++ IP20 LED

Dimensioni / Dati tecnici:

Dimensioni approssimative: 12,3 x 12,3 cm, altezza 9,3 cm, taglio del soffitto 12,5 x 12,5 cm, profondità di installazione almeno 10,7 cm

Installazione: per l'intonacatura in soffitti a secco

Sorgente luminosa: LED 12,7 watt, Ra> 95, durata > 61000 ore / dim2warm LED 12 watt, durata > 50000 ore

Scelta della temperatura di colore:
2700 Kelvin bianco caldo - 930 lumen
3000 Kelvin bianco caldo luminoso - 980 lumen
4000 Kelvin bianco neutro - 1100 lumen
1800 - 3000 Kelvin dim2warm, - 1045 lumen

Angolo del fascio luminoso: 20° - 50

Materiale: alluminio verniciato a polvere

Controllo opzionale:
Senza convertitore (2700 - 3000 - 4000 Kelvin): Non è possibile il funzionamento senza convertitore! Acquisto tramite elettricista (cavo di alimentazione a 3 fili)
Fase on & off dimmerabile (2700 - 3000 - 4000 Kelvin): Cavo di alimentazione a 3 fili
Dimmerabile DALI (2700 - 3000 - 4000 Kelvin): Per il cavo di alimentazione a 4 o 5 conduttori (cavo di controllo) necessario!
Casambi-Bluetooth dimmerabile (2700 - 3000 - 4000 Kelvin): Controllo della luce tramite app (cavo di alimentazione a 3 fili).
dim2warm DALI dimmerabile (1800-3000 Kelvin): Per cavo di alimentazione a 4 o 5 fili (cavo di controllo) necessario!
dim2warm Casambi-Bluetooth dimmerabile 1800-3000 Kelvin): Controllo della luce tramite app (cavo di alimentazione a 3 fili).

Colore opzionale: Vedere la selezione dei colori

Informazioni sul prodotto

Particolarità: il faretto può essere ruotato di 365° e orientato di 90°.

Accessori disponibili: Dissipatore di calore: nero di serie. Rivestimento ceramico in ossido bianco su richiesta

Design: Jan Dinnebier & MAWA

Descrizione del prodotto

Gli apparecchi Wittenberg 4.0 Zoom ampliano la nota serie MAWA con una soluzione precisa per l'illuminazione variabile di accenti e aree. Sono perfetti per spazi abitativi, uffici, gallerie, mostre e negozi, ovunque sia necessario utilizzare la luce in modo mirato.

Ruotando l'anello di messa a fuoco, l'angolo del fascio luminoso può essere regolato in modo continuo tra 20° e 50°, ideale per evidenziare in modo ottimale oggetti di dimensioni e forme diverse. In questo modo si ottiene una gamma eccezionalmente ampia di applicazioni, dall'accentuazione di un punto preciso all'illuminazione uniforme di un ambiente, sempre con la massima qualità della luce e la massima efficienza energetica.

Il corpo illuminante convince per l'ampia superficie di emissione della luce, che non abbaglia, e può essere orientato di 90° e ruotato di 365°, rendendo l'allineamento al soffitto, alla parete o all'oggetto particolarmente facile e flessibile.

La superficie è verniciata a polvere in bianco opaco (RAL 9016) o nero opaco (RAL 9005) come standard. MAWA può realizzare soluzioni speciali personalizzate su richiesta.

Nota bene:
Per il funzionamento dell'apparecchio è necessario un alimentatore separato. Non è incluso di serie, ma può essere aggiunto come opzione nel menu di configurazione.

Tutto sul tuo acquisto

Offerte personali invece di battaglie sui prezzi

Domande? Qui trovate le risposte

Spedizione come dovrebbe essere

Programma bonus

Offerte e promozioni attuali

Il nostro showroom a Rüsselsheim

Progetti veri, qualità autentica

Materiali, cura e accessori

opzioni disponibili

Connessione

Informazioni sul prodotto

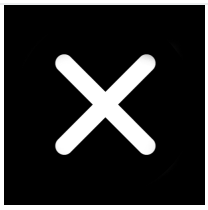

senza convertitore



Le fasi possono essere attivate/disattivate (+33,00 €)



Dali dimmerabile (+65,00 €)



Casambi Bluetooth dimmerabile (+135,00 €)



dim2warm DALI dimmerabile (+120,00 €)



dim2warm Bluetooth dimmerabile (+195,00 €)

MAWA Colore

RAL 9016 bianco opaco



RAL 9005 nero opaco

Dissipatore

Informazioni sul prodotto



nero



bianco (+50,00 €)

Kelvin



2700



3000



4000