Informazioni sul prodotto

DIX HEURES DIX FIESTA x 3 Lampada a sospensione

N. art.: DIX102 / Produttore: Dix heures Dix



dix heures dix

840,00 €

incluso 19% IVA incl. Spedizione

Tempo di consegna: 4 - 5 settimane





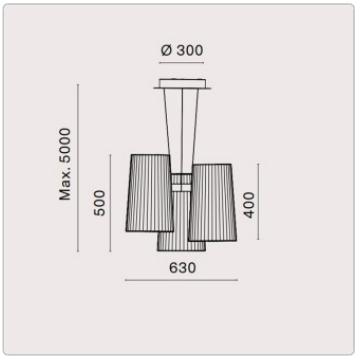

Informazioni sul prodotto



La serie di lampade Colonne di Dix heures Dix ricorda le colonne classiche e aggiunge eleganza a qualsiasi ambiente. La lampada da terra Colonne, con il suo paralume in tessuto plissettato, crea un'atmosfera calda e distribuisce la luce in modo uniforme.

Dimensioni / Dati tecnici:

Dimensioni approssimative: Ø 63 cm, altezza 50 cm, altezza totale incl. sospensione 5 m

Sorgente luminosa: LED integrato da 32 Watt, 2700° Kelvin, 1800 Lumen, 110-240 Volt

Calotta: Ø 300 mm, alluminio bianco

Paralume: Alluminio con finitura oro

Paralume di copertura: Multi-pleated, copertura plissettata, bianco

Colore della copertura: bianco

Controllo opzionale:
Fase on & off dimmerabile (cavo di alimentazione a 3 fili)
Dimmerabile DALI (DALI = controllo digitale della luce) È necessario un cavo di alimentazione a 4 o 5 conduttori (cavo di controllo)!
Casambi Bluetooth dimmerabile. Controllo della luce tramite app (cavo di alimentazione a 3 fili).

Linea di alimentazione: cavo trasparente lungo 5 metri.

Design: Fabrice Berrux

Descrizione del prodotto

Fiesta - Nuova collezione di luci di design francese di 10 Heures 10 (2025)

La collezione Fiesta di 10 Heures 10 è un omaggio alla leggerezza, alla gioia e al moderno design francese.
Disegnata da Fabrice Berrux, questa nuova serie di lampade a sospensione combina una semplice eleganza tessile con un poetico gioco di luci.

Il paralume in tessuto bianco, con la sua struttura finemente plissettata, crea una luce morbida e diffusa che immerge gli ambienti in un'atmosfera calda e invitante.
Disponibile come apparecchio singolo o nelle versioni Fiesta x3, x6 e x8, la serie offre numerose possibilità per gli spazi privati e pubblici, dalle zone giorno e pranzo alle sale d'albergo.

Grazie all'illuminazione LED integrata e dimmerabile (TRIAC) e al comando opzionale DALI o CASAMBI, Fiesta è sinonimo di un design illuminotecnico moderno che unisce elegantemente emozione e tecnologia.

Diametro 630 mm - Calotta bianca - Made in France

Informazioni sul prodotto

su Dix heures Dix

Dietro il nome Dix heures Dix si celano i due designer Catherine Grandidier e Fabrice Berrux. La manifattura Dix heures Dix riflette chiaramente questa dicotomia. Combinazioni di colori insolite e l'uso di materiali insoliti sono il marchio di fabbrica delle lampade di Catherine Grandidier. Dopo il successo di collezioni tessili come La Colonne, dix heures dix ha deliberatamente scelto di utilizzare materiali moderni, innovativi e di alta qualità (Tyvek®, Dibond®, Corian®, ecc.) per le sue ultime creazioni. Mescolando ispirazioni architettoniche, artistiche, vegetali o di moda, i due designer (Fabrice Berrux e Ludovic Roth) cercano di inventare una luce narrativa in cui ogni prodotto racconta la propria storia.

L'equilibrio tra l'approccio rigoroso del design industriale e la ricchezza del know-how artigianale permette a Dix heures Dix di produrre soluzioni di illuminazione innovative e di alta qualità.

Tutto sul tuo acquisto

Offerte personali invece di battaglie sui prezzi

Domande? Qui trovate le risposte

Spedizione come dovrebbe essere

Programma bonus

Offerte e promozioni attuali

Il nostro showroom a Rüsselsheim

Progetti veri, qualità autentica

Materiali, cura e accessori

opzioni disponibili

Connessione

Informazioni sul prodotto



Le fasi possono essere attivate/disattivate



Dali dimmerabile (+90,00 €)



Casambi Bluetooth dimmerabile (+155,00 €)