Informazioni sul prodotto

MOONLIGHT emisfero HMFL versione flessibile bianco

N. art.: MOO34 / Produttore: Moonlight



479,75 €

Prezzo al dettaglio regolare ~~505,00 €~~ (Risparmia 25,25 €)

incluso 19% IVA incl. Spedizione

Tempo di consegna: 1 settimana

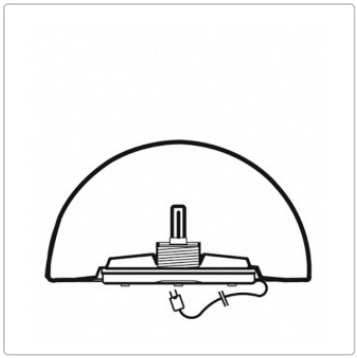







Informazioni sul prodotto





Dimensioni / Dati tecnici:

Dimensioni opzionali circa
Ø 35cm
Ø 55 cm
Ø 75 cm

Materiale: polietilene, bianco

Applicazione: HMFL = Versione flessibile: include un cavo di 2 metri e una spina di rete.

Sorgente luminosa / temperatura di colore (luminosità) della sorgente luminosa opzionale:
2700 Kelvin = luce tenue
4000 Kelvin = luce intensa
6500 Kelvin = luce molto intensa (consigliata per le versioni colorate)

Caratteristica speciale:
Apparecchi realizzati in materiale PE infrangibile, resistente agli urti e robusto.
Impermeabili, dimensionalmente stabili e resistenti ai raggi UV
Resistenti al freddo e al calore da -40° a +80°C
Ogni semisfera è stampata individualmente in polietilene
Ideale per uso interno ed esterno

Accessori disponibili: set di pulizia (valigetta con flacone spray, spugna per la pulizia, guanti)

Descrizione del prodotto

Emisfero dell'apparecchio Moonlight
La semisfera Moonlight presenta le stesse caratteristiche illuminotecniche della sfera intera, ma con un'altezza di costruzione leggermente inferiore. Questo la rende particolarmente adatta come apparecchio a parete e a pavimento per uso interno ed esterno.

A causa del design, non tutte le sorgenti luminose sono compatibili con la semisfera. Per un'illuminazione ottimale, consultare le nostre raccomandazioni.

Informazioni sul prodotto

Dettagli

Le versatili sfere Moonlight sono fuse singolarmente in polietilene. Sono estremamente resistenti agli urti e robuste. Le temperature da -40° a +80° Celsius non creano problemi alle luci. L'impressione generale positiva è completata da altre proprietà come la stabilità ai raggi UV, la durata e l'impermeabilità.

I prodotti Moonlight sono certificati secondo: CSA C 22.2 / UL 153 / EN 60598 / VDE 0711
Sviluppo, produzione e distribuzione secondo DIN EN ISO 14001:1996

Pulizia e cura

Tutti gli apparecchi Moonlight, indipendentemente dalla superficie, sono facili da pulire.
In caso di sporco intenso dovuto a influssi ambientali come fuliggine, ecc. si consiglia di utilizzare un detergente speciale che pulisca delicatamente la superficie.

Informazioni su Moonlight

Rendere felici le persone con un'illuminazione d'atmosfera
Gli apparecchi Moonlight affascinano per il loro design, l'atmosfera luminosa unica e i più alti standard di qualità - made in Germany.

Illuminazione interna ed esterna unica
L'impareggiabile esperienza di atmosfera e diffusione dell'illuminazione per esterni e interni entra con passione in un nuovo ciclo. Siate entusiasti dell'ulteriore sviluppo del design pluripremiato. Grazie alla nostra esperienza pluriennale nella progettazione con la luce, una cosa rimane invariata: l'aspetto di alta qualità e la durata quasi indistruttibile dell'illuminazione Moonlight.

Apparecchi Moonlight - illuminazione dal design eccellente
Utilizzando gli apparecchi Moonlight nella progettazione di giardini, si possono creare isole di luce accentuate che non solo trasformano qualsiasi giardino in un'oasi atmosferica, ma ne esaltano anche la sostanza strutturale.

Tutto sul tuo acquisto

Offerte personali invece di battaglie sui prezzi

Domande? Qui trovate le risposte

Spedizione come dovrebbe essere

Programma bonus

Offerte e promozioni attuali

Il nostro showroom a Rüsselsheim

Progetti veri, qualità autentica

Materiali, cura e accessori

Informazioni sul prodotto

opzioni disponibili

Diametro

Ø 35 cm
Ø 55 cm (+185,00 €)
Ø 75 cm (+660,00 €)

Sorgente luminosa


senza


LED bianco, 3000 Kelvin (+15,00 €)


LED bianco, 4000 Kelvin (+15,00 €)


LED bianco, 6000 Kelvin (+15,00 €)


LED RGB con telecomando (+55,00 €)

Set di pulizia


no



sì (+34,00 €)