Informazioni sul prodotto

SERRALUNGA Lampada da terra RUFFLE

N. art.: SER163 / Produttore: Serralunga





1.697,50 €

Prezzo al dettaglio regolare ~~1.750,00 €~~ (Risparmia 52,50 €)

incluso 19% IVA incl. Spedizione

Tempo di consegna: 3 - 4 settimane

Informazioni sul prodotto

Dimensioni / Dati tecnici:

Dimensioni approssimative: lunghezza 57cm, larghezza 42cm, altezza 150cm

Materiale: polietilene LLDPE traslucido = colorato traslucido, resistente alle intemperie e infrangibile

Colori disponibili: bianco

Grado di protezione: IP65

Illuminazione: striscia LED, 8000 lumen, 4000 Kelvin, 50 watt, dimmerabile, incluso telecomando

Cavo di alimentazione: lunghezza 2,5 metri, nero

Caratteristiche speciali:
Adatto per uso interno ed esterno
Resistente ai raggi UV
Resistente alle temperature (da -60ºC a +80ºC).
Resistente agli urti e all'usura. 100% riutilizzabile

Consegna: INCLUDE l'illuminante

Descrizione del prodotto

La lampada Ruffle di Garth Roberts per Serralunga esprime l'eleganza e la leggerezza del tessuto in una silhouette iconica e contemporanea. La lampada da terra Ruffle combina la texture con la luce e dona un'illuminazione sensuale a qualsiasi ambiente, sia interno che esterno.

Serralunga Clean Fighter

SERRALUNGA presenta CLEAN FIGHTER, un nuovo composto innovativo per una pulizia rapida ed efficace.

Nell'ambito delle continue attività di ricerca e innovazione di Serralunga, è stato sviluppato un nuovo compound: Clean Fighter.

Clean Fighter è un composto innovativo che consente una pulizia rapida ed efficace di tutti i mobili, vasi e arredi Serralunga nei colori standard. Il risultato è una riduzione del tempo dedicato alla pulizia. CLEAN FIGHTER non è necessario per i prodotti con finiture opache o lucide.

Clean Fighter è assolutamente versatile. Una caratteristica particolare è la capacità del materiale di adattarsi a forme diverse.

Informazioni su Serralunga

Informazioni sul prodotto

Il primo in Europa a sviluppare la tecnologia dello stampaggio rotazionale, il primo a introdurre la brocca di design e a concepire la brocca sovradimensionata. La prima a progettare la brocca illuminata, la prima a esporre un vaso industriale in un museo e la prima a sviluppare nuove tecnologie di laccatura con motivi.

Scegliere Serralunga significa riconoscere e apprezzare l'originalità.

UN'AZIENDA FAMILIARE CON IL CUORE

IL PATRIMONIO
Serralunga è stata fondata a Biella nel 1825 ed è il nome della famiglia che da sei generazioni è il cuore creativo e imprenditoriale dell'azienda, che produce arredi moderni per esterni.

L'azienda nasce come conceria per poi passare alla lavorazione delle pelli a fini industriali. La vera rivoluzione è arrivata con la lavorazione della plastica e poi con la tecnologia dello stampaggio rotazionale importata dagli Stati Uniti, che ha prodotto innumerevoli oggetti di design italiano come luci da esterno e mobili contemporanei, tutti made in Italy.

FATTO IN ITALIA
Serralunga porta avanti l'eccellenza che da tempo è associata al Made in Italy, proponendo nuovi modi di abitare che ci permettono di rilassarci e distenderci con arredi che arricchiscono la nostra vita.

INNOVAZIONE CULTURALE
Serralunga è nota per aver superato i confini dei materiali, delle tecnologie e dell'estetica con il suo senso dell'innovazione e dell'artigianato per creare prodotti innovativi che ispirano e deliziano.

Tutto sul tuo acquisto

Offerte personali invece di battaglie sui prezzi

Domande? Qui trovate le risposte

Spedizione come dovrebbe essere

Programma bonus

Offerte e promozioni attuali

Il nostro showroom a Rüsselsheim

Progetti veri, qualità autentica

Materiali, cura e accessori

opzioni disponibili

Fissaggio del pavimento

Informazioni sul prodotto

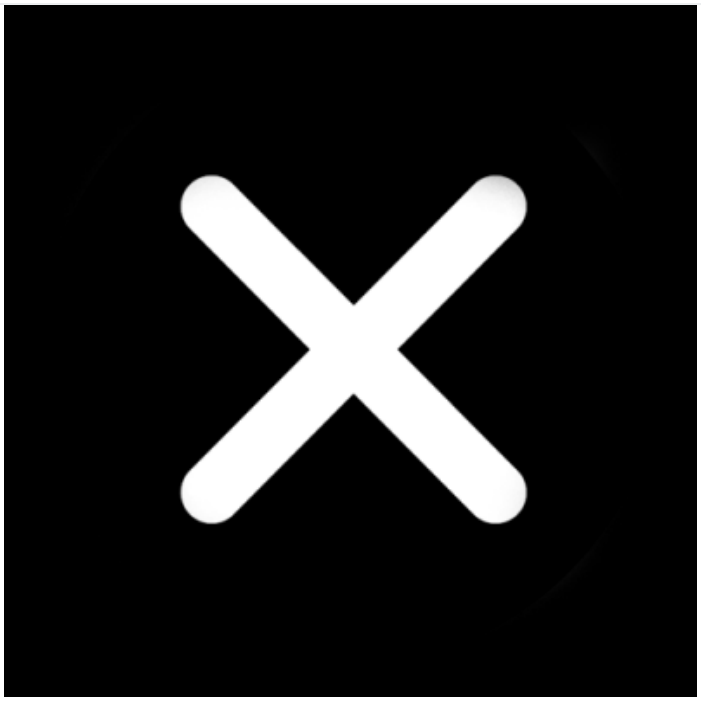

No

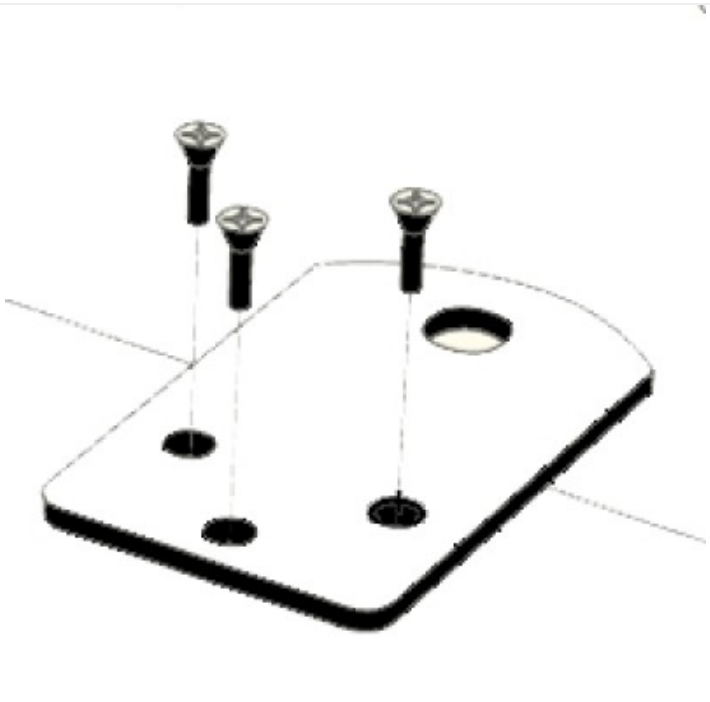

sì (+75,00 €)