Informazioni sul prodotto

SCULPTURES JEUX Mobili funzionali GIRALOT pallet 03

N. art.: SCJ53 / Produttore: Sculptures Jeux



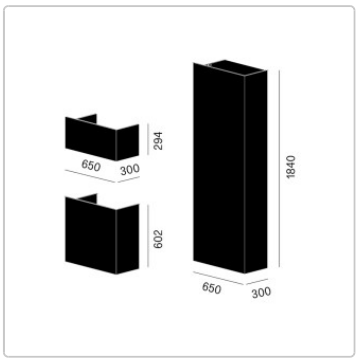

Sculptures Jeux

2.119,50 €

Prezzo al dettaglio regolare ~~2.355,00 €~~ (Risparmia 235,50 €)

incluso 19% IVA incl. Spedizione

Tempi di consegna: 4 - 6 settimane

Informazioni sul prodotto

Giralot è un mobile funzionale e variabile, adatto a molte applicazioni negli spazi più piccoli.

Dimensioni / Dati tecnici:

Dimensioni approssimative: larghezza 65 cm, altezza 196 cm, profondità 34,5 cm.

Contenitori da 1 a 4: laccati opachi e impiallacciati

Colonna: alluminio laccato (può essere montata sul lato destro o sinistro)

Combinazione dall'alto verso il basso composta da:
1 piedistallo 65x62x27,5 cm, girevole, colore AVIO T46
1 piedistallo 65x62x27,5 cm, girevole, impiallacciato noce americano V19
1 piedistallo 65x29,5x27,5, girevole, colore LATTE T20
1 piedistallo 65x29,5x27,5, girevole, colore PERLEA T14

Design: disponibile in altre combinazioni di colori su richiesta. Contattateci!

Montaggio: I mobili vengono consegnati completamente assemblati

Design: Stefano Bettio 2020

Descrizione del prodotto

La praticità è al centro della scena nella versione mini di Giralot Office. Due solidi contenitori girevoli, completati da un piano di lavoro estraibile, organizzano e razionalizzano lo spazio ufficio in casa. Per trasformare anche i monolocali più piccoli in laboratori creativi. Giralot è un mobile funzionale e variabile con una colonna a destra o a sinistra, che viene appoggiata a terra e fissata alla parete in 2 punti e funge da asse per i contenitori, che possono essere ruotati di 180°. La profondità è di 30 cm. I contenitori sono disponibili in impiallacciato V (legno) e in laccato opaco T Touch (laccato colorato) e il ripiano intermedio può sostenere un peso fino a 15 kg. I mobili vengono forniti completamente assemblati. Nella versione standard, l'altezza massima possibile del battiscopa è di 7,5 cm. Inoltre, è disponibile una prolunga di 10 cm di lunghezza che consente di superare un'altezza massima del battiscopa di 17,5 cm. La nuova altezza totale del Giralot è quindi di 206 cm. Le altezze dei singoli contenitori girevoli rimangono invariate.

su Sculptures Jeux

Sculptures Jeux vuole giocare con gli spazi, rendere la casa vivace e mutevole, essere originale portando il colore nella nostra vita.
La casa è il rifugio dei nostri sentimenti, un luogo dove viviamo emozioni con le persone che amiamo.
Così, lo spazio che ci circonda acquista importanza, l'arredamento segue la nostra personalità, è un tutt'uno con ciò che vogliamo trasmettere ogni giorno, significa comunicare senza dire una parola, ma con materiali, forme e colori. Le persone e la loro creatività sono al centro della stanza.

Sculptures Jeux è impegnata nel concetto di verde e utilizza un sistema fotovoltaico per sostenere il 70% della sua produzione. Tutti i fornitori di pannelli e materiali solidi sono certificati FSC. La combustione della biomassa risultante dall'operazione riscalda gli uffici e i

Informazioni sul prodotto

luoghi di lavoro di Sculptures Jeux e la produzione segue le normative statunitensi per le basse emissioni di formaldeide.

Tutto sul tuo acquisto

Offerte personali invece di battaglie sui prezzi

Domande? Qui trovate le risposte

Spedizione come dovrebbe essere

Programma bonus

Offerte e promozioni attuali

Il nostro showroom a Rüsselsheim

Progetti veri, qualità autentica

Materiali, cura e accessori

opzioni disponibili

Colonna

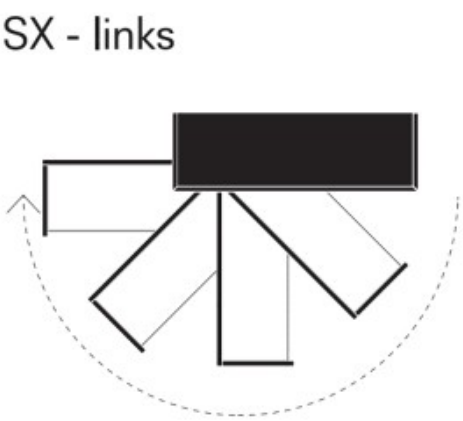

Collegamenti

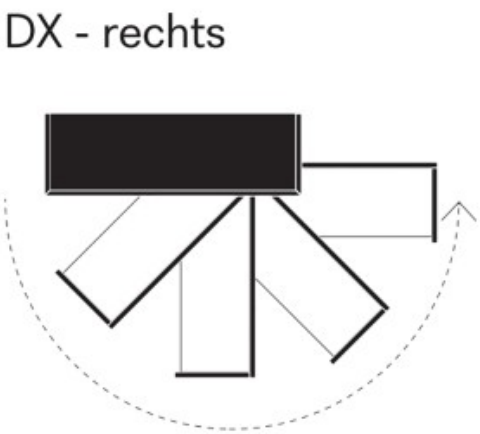

Diritto