Informazioni sul prodotto

MOREE Composizione bar 2 / Bancone LED - 580 x 107 x 290 cm

N. art.: MOR166 / Produttore: Moree

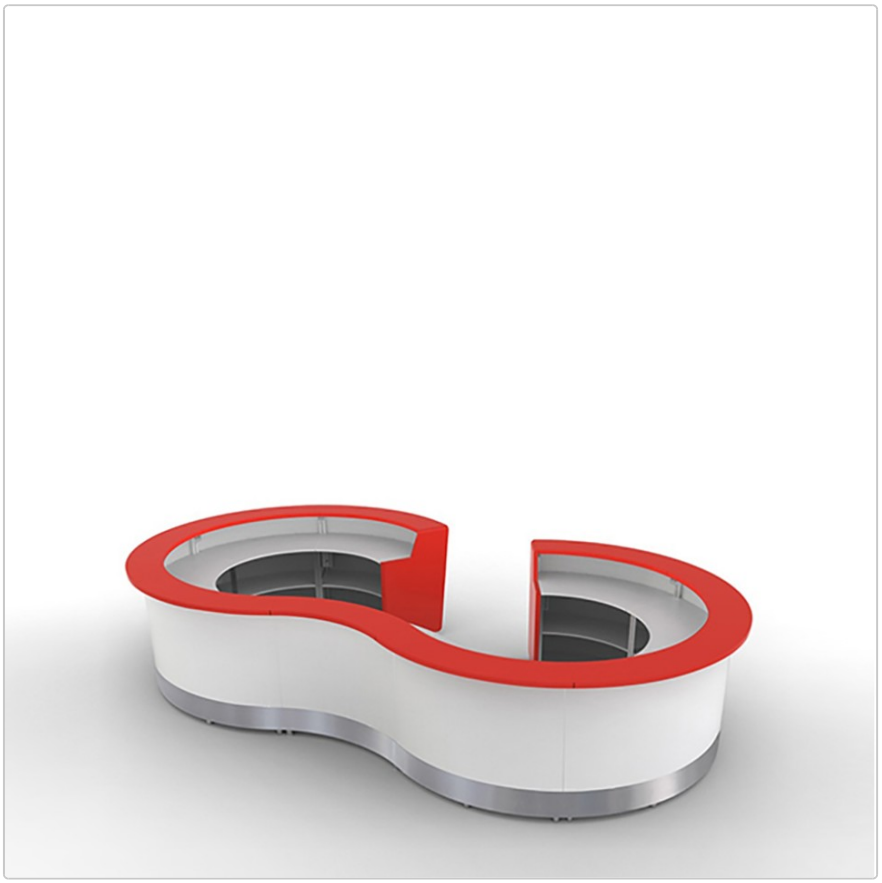

Informazioni sul prodotto

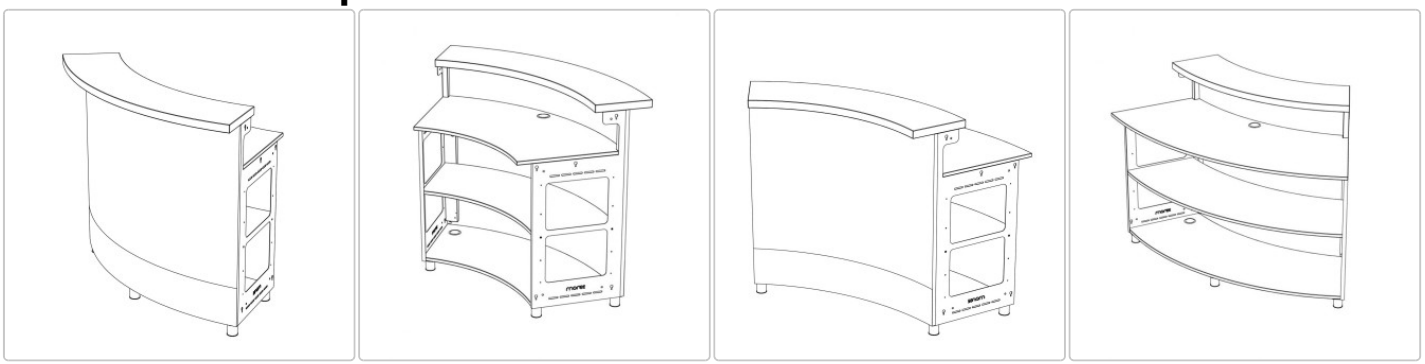

Con i moduli da bancone Moree potete creare le vostre configurazioni personalizzate. Tutti i moduli possono essere combinati tra loro.

Dimensioni / Dati tecnici:

Dimensioni approssimative: larghezza 580 cm, profondità 290 cm, altezza 107 cm (con piedini di 2 cm)

Struttura: legno MDF, bordi dritti, rivestimento HPL bianco

Unità LED multicolore integrate e azionabili separatamente:
Per modulo: Illuminazione frontale a LED, controllabile individualmente, LED multicolore max. 28 watt, 500/540 lumen, durata 30000 ore.
Per modulo: Illuminazione a LED per i compiti, controllabile individualmente, LED multicolore max. 20 watt, 500/510 lumen, durata 30000 ore.

Lunghezza cavo: 4 metri, nero per modulo
Tensione 220-240 volt, 50 Hz
Classe di protezione II
Radiocomando a 4 canali

Uso: adatto per uso interno

Pannelli terminali e piani di appoggio: legno MDF, bordi arrotondati, laccatura satinata (ampia gamma di colori)

In dotazione:
8 x moduli da banco a 60° ciascuno con piano d'appoggio, piano di lavoro e un ripiano ciascuno, in legno MDF, bordi dritti, verniciato HPL bianco
1 modulo da banco 60° concavo con piano di lavoro, piano di lavoro e un ripiano ciascuno, legno MDF, bordi diritti, rivestimento HPL bianco
1 x pannello terminale sinistro, legno MDF, bordi diritti, rivestimento HPL bianco
1 x pannello terminale destro, legno MDF, bordi diritti, rivestimento HPL bianco
Piedini di appoggio regolabili, altezza 2 cm o 6 cm, oppure rotelle con freno, altezza 6,5 cm o 10 cm, a scelta.

Informazioni sul prodotto

Nota: se si scelgono le ruote alte 10 cm, gli elementi della barra sono adatti al trasporto con carrello elevatore e allo stoccaggio su scaffali.

Accessori disponibili: lavello in acciaio inox con sgocciolatoio

Design: Moree Design

Descrizione del prodotto

Moree presenta un nuovo e innovativo sistema di banconi, composto da diversi moduli rettilinei e rotondi che possono essere combinati tra loro.

È stato sviluppato dai nostri designer appositamente per il settore della gastronomia, degli eventi e delle fiere e convince per il suo design senza tempo e la lavorazione di alta qualità. I materiali utilizzati per i mobili rappresentativi per eventi sono robusti, di una bellezza senza tempo e facili da pulire. Oltre a una superficie rivestita, il bancone a tutto tondo può essere fornito anche con una finitura laccata di alta qualità. I moduli del bancone sono chiusi ai lati da elementi terminali laccati. Il piano di lavoro e le testate possono essere laccati in colori speciali o realizzati in legno massiccio.
Il bancone può essere utilizzato sia come unità mobile in fiere ed eventi, sia come unità fissa in ristoranti e hotel. Che si tratti di un modulo bar aperto, semiaperto o chiuso, di un bancone, di un banco per la reception, di una cabina per DJ, di un cocktail bar mobile o di un grande bancone fieristico per la ristorazione, di una soluzione angolare o di un bancone rotondo, il sistema bar si adatta alle condizioni spaziali e alle esigenze del cliente. Offre un ampio spazio di archiviazione sul lato superiore e un grande spazio di archiviazione all'interno.

La particolarità: i singoli moduli del bar sono dotati di due unità LED multicolore azionabili separatamente, in modo che la parte anteriore e l'area di lavoro dietro il bar possano risplendere in diversi colori a scelta. L'illuminazione integrata è gestita tramite radiocomando, con quattro canali disponibili. sono disponibili quattro canali, in modo da poter controllare non solo le singole aree (frontale o piano di lavoro), ma anche i vari segmenti. In questo modo è possibile adattare i colori all'evento e creare un'atmosfera suggestiva. Configurate il sistema di vostra scelta per soddisfare le vostre esigenze specifiche. Troverete tutte le informazioni necessarie nei dettagli del prodotto. Il bancone può essere combinato in modo ideale con i nostri sgabelli da bar "ED". Saremo lieti di fornirvi una consulenza personale e vi invitiamo a contattarci se desiderate ulteriori informazioni o un'offerta personalizzata.

Informazioni su Moree

Moree è uno specialista dell'illuminazione e dell'arredamento contract di alta qualità, realizzato per chi apprezza una vita sensuale e urbana. Dall'amore per le forme chiare, i materiali innovativi e il fascino per l'effetto della luce, i designer Moree creano costantemente nuove idee per interni ed esterni espressivi e senza tempo.

La collezione offre tavoli illuminati, sedute e oggetti decorativi luminosi per soggiorni e giardini, oltre che per tutti i settori della gastronomia e dell'industria alberghiera. Funzionalità, durata e design chiaro e accattivante sono alla base del successo del marchio tedesco.

La stampa individuale di mobili illuminati consente alle aziende di posizionare i propri marchi e messaggi in modo prominente e di trasmetterli in modo affascinante.

Moree è sinonimo di prodotti di qualità dal design accattivante e altamente funzionali, disponibili solo presso rivenditori selezionati di mobili e design in oltre 30 paesi del mondo.

Tutto sul tuo acquisto

Offerte personali invece di battaglie sui prezzi

Domande? Qui trovate le risposte

Informazioni sul prodotto

Spedizione come dovrebbe essere

Programma bonus

Offerte e promozioni attuali

Il nostro showroom a Rüsselsheim

Progetti veri, qualità autentica

Materiali, cura e accessori

opzioni disponibili

Supporto da terra

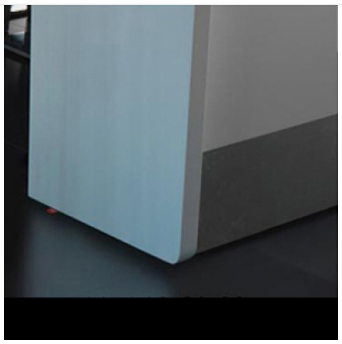

Piedi 20 mm



Piedi 60 mm

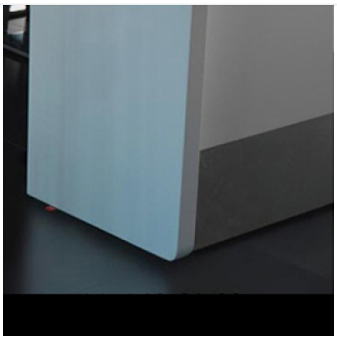

Rulli - 6,5 cm

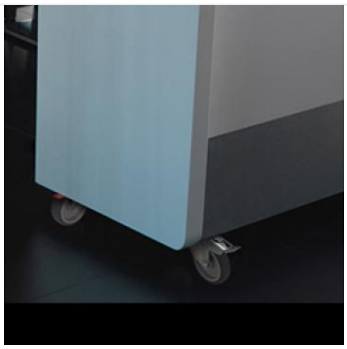

Rulli 10cm

Lavello

Informazioni sul prodotto



No



sì