Informazioni sul prodotto

MAWA Wittenberg 4.0 - Faretto da incasso LED rotondo IP44 - 1 lampada

N. art.: MAW424 / GTIN: 4059735044649 / Produttore: Mawa Design



120,00 €

incluso 19% IVA incl. Spedizione

prezzo scaglionato

a partire da 4	105,00 € - Risparmia 15,00 €
a partire da 6	98,00 € - Risparmia 22,00 €

Tempi di consegna: 3 - 5 settimane

Informazioni sul prodotto



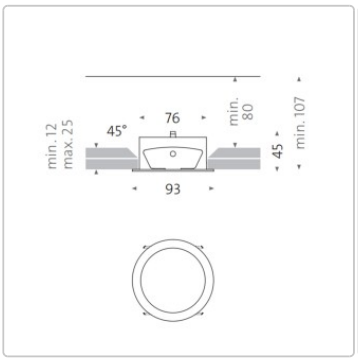





Dimensioni / Dati tecnici:

Dimensioni approssimative: Ø 9,3m

Altezza totale: 4,5 cm
Taglio a soffitto: Ø 8 cm
Profondità di installazione: 10,7 cm

Sorgente luminosa opzionale:
LED 12,7 Watt, Ra > 95, durata di vita > 61000 ore
dim2warm LED 12 Watt, Ra > 97, durata di vita > 50000 ore (per DALI o Casambi Bluetooth)

Temperatura di colore opzionale:
2700 Kelvin bianco caldo - 930 lumen
3000 Kelvin bianco caldo brillante - 980 lumen
4000 Kelvin bianco neutro - 1100 lumen
1800 - 3000 Kelvin dim2warm - 1045 lumen

Informazioni sul prodotto

Angolo di emissione opzionale:
12° = spot
24° = medio
38° = flood

Con attacco per l'allargamento (30° / 60°) esteso a:
12° → 32° / 61°
24° → 38° / 64°
38° → 48° / 71°

Materiale: alluminio verniciato a polvere

Controllo opzionale:
Senza convertitore (2700 - 3000 - 4000 Kelvin): Non è possibile il funzionamento senza convertitore! Acquisto tramite elettricista (cavo di alimentazione a 3 fili)
Fase on & off dimmerabile (2700 - 3000 - 4000 Kelvin): Cavo di alimentazione a 3 fili
Dimmerabile DALI (2700 - 3000 - 4000 Kelvin): Per il cavo di alimentazione a 4 o 5 conduttori (cavo di controllo) necessario!
Casambi-Bluetooth dimmerabile (2700 - 3000 - 4000 Kelvin): Controllo della luce tramite app (cavo di alimentazione a 3 fili).
dim2warm DALI dimmerabile (1800-3000 Kelvin): Per cavo di alimentazione a 4 o 5 fili (cavo di controllo) necessario!
dim2warm Casambi-Bluetooth dimmerabile 1800-3000 Kelvin): Controllo della luce tramite app (cavo di alimentazione a 3 fili).

Convertitore: Esclusivo

Design: MAWA

Accessori disponibili:
Convertitore LED e cavo secondario
Attacco per l'allargamento: per ampliare l'angolo del fascio luminoso. Si consiglia l'installazione a distanza!
Otturatore: in alluminio nel colore del faretto (bianco o nero) per il controllo dell'abbagliamento laterale.
Ottica a nido d'ape: consente un controllo mirato dell'abbagliamento per i faretti della serie Wittenberg 4.0.
Lente scultorea: la sua distribuzione ellittica della luce garantisce un'illuminazione uniforme.
Sollevatore a ventosa: per cambiare la lente senza attrezzi, ad esempio da 12° a 24° o 38°.

Quantità minima ordinabile: 2 faretti

Descrizione del prodotto

wittenberg 4.0
DISCONNETTORE DOWNLIGHT wi4-eb-1r-dl-ip44

LUCE GIU'

con bordo rotondo e sovrapposto per l'installazione fissa in soffitti a secco, senza viti e cavi visibili. Il nuovo corpo illuminante, con un'emissione luminosa raddoppiata e una migliore resa cromatica, convince per l'ampia superficie di emissione luminosa ben ridotta. Una copertura aggiuntiva in vetro acrilico protegge l'apparecchio dagli spruzzi d'acqua con grado di protezione IP44 (solo per il montaggio a soffitto). Serie testata DEKRA.

Informazioni sul prodotto

Grazie all'ampia gamma di accessori - ottiche intercambiabili, diffusori speciali LSD, lamelle a nido d'ape e otturatori - è possibile regolare con precisione l'angolo del fascio e il controllo della luce. Un aggancio a baionetta fissa la testa illuminante all'alloggiamento e consente una rapida sostituzione parziale. Un altro vantaggio: i componenti integrati nel soffitto rimangono accessibili per l'ispezione, senza dover smontare l'intero alloggiamento. La superficie è verniciata a polvere in bianco opaco RAL 9016 o nero opaco RAL 9005 come standard. Su richiesta, mawa produce apparecchi speciali individuali.

Nota:
Per il funzionamento dell'apparecchio è assolutamente necessario un dispositivo di comando. Il dispositivo di comando non è incluso di serie, ma può essere aggiunto come opzione nel menu di configurazione.

Informazioni su Mawa

Mawa Design è stata fondata nel 1977 da Martin Wallroth. Nell'azienda, che all'epoca aveva sede a Kreuzberg, sviluppava e produceva oggetti per la casa. Negli anni successivi, la ditta individuale si espande e si afferma come azienda professionale. In questo periodo, i progetti di Mawa Design assunsero spesso un ruolo pionieristico per le idee formative nel campo del design di prodotto. Ancora oggi, l'insolita combinazione di ufficio di progettazione e produzione contribuisce in modo significativo al successo dell'azienda.

Gli anni Ottanta hanno reso popolare la comprensione e l'interesse per il design. Mawa Design ha quindi aperto nuove strade. In collaborazione con designer esterni, grazie alla struttura flessibile dell'azienda è stato possibile creare e realizzare rapidamente idee di prodotti per la vita quotidiana. La gamma di prodotti trova i suoi clienti soprattutto nel commercio al dettaglio di fascia alta.

Oltre alla gamma di prodotti standard della manifattura, è possibile realizzare progetti speciali in base a specifiche individuali. Ad esempio, sono stati prodotti apparecchi per la Cancelleria Federale, il Ministero dell'Economia, la Casa Corbusier, il Teatro Maxim Gorki di Berlino o per la Casa di Lutero a Wittenberg. Aziende rinomate come BMW, Daimler Benz, Jil Sander, Hotel Bleibtreu, KaDeWe, Sony o The Conran Shop collaborano con Mawa Design quando si tratta di illuminazione di prima classe. I prodotti Mawa, caratterizzati da materiali di alta qualità e da un'eccellente lavorazione, sono stati inseriti in importanti collezioni di musei di tutto il mondo.

Luce verde per un'ulteriore crescita. Con un proprio reparto di progettazione, ricerca e sviluppo e un proprio laboratorio di illuminazione, l'azienda è oggi uno dei partner privilegiati dei progettisti specializzati attivi a livello internazionale. Nel settore contract, in particolare in musei, biblioteche, edifici sacri e monumenti, mawa design è passato dall'essere un suggerimento per addetti ai lavori a un marchio leader con strumenti di illuminazione minimalisti. Un nuovo marchio con un logo di grande impatto riflette l'importanza dell'azienda nel mondo professionale. Anche in questo caso, per il design vale quanto segue: meno è meglio. E così nel 2017 il nome del marchio si riduce a due sillabe: mawa design diventa mawa. Solo il colore e l'atteggiamento rimangono invariati, di colore verde.

Tutto sul tuo acquisto

Offerte personali invece di battaglie sui prezzi

Domande? Qui trovate le risposte

Spedizione come dovrebbe essere

Programma bonus

Offerte e promozioni attuali

Informazioni sul prodotto

Il nostro showroom a Rüsselsheim

Progetti veri, qualità autentica

Materiali, cura e accessori

opzioni disponibili

Connessione

senza convertitore



Le fasi possono essere attivate/disattivate (+33,00 €)



Dali dimmerabile (+65,00 €)

Casambi Bluetooth dimmerabile (+140,00 €)

dim2warm DALI dimmerabile (+120,00 €)

dim2warm Bluetooth dimmerabile (+195,00 €)

MAWA Colore



RAL 9016 bianco opaco



RAL 9005 nero opaco

Kelvin

Informazioni sul prodotto



2700



3000



4000

Angolo del fascio



12°



24°



38°