## Informazioni sul prodotto

# SERRALUNGA Tavolino illuminato JUJU

N. art.: SER141 / Produttore: Serralunga







SERRALUNGA

**712,95 €**

Prezzo al dettaglio regolare ~~735,00 €~~ (Risparmia 22,05 €)

incluso 19% IVA incl. Spedizione

**prezzo scaglionato**

a partire da 2 685,00 € - Risparmia 50,00 €

Tempo di consegna: 3 settimane

# Informazioni sul prodotto

**Abmessungen / Technische Daten:**

Dimensioni esterne circa: ø 52cm, altezza 50cm

Materiale: polietilene, traslucido, resistente agli agenti atmosferici e infrangibile

Illuminazione opzionale:
1 x LED bianco, 3 Watt, 3000 Kelvin, batteria agli ioni di litio, autonomia 6 ore, tempo di ricarica 10 ore, 110/240 Volt, 50/60 Hz, IP67
1 x LED RGB, 1,2 watt, batteria agli ioni di litio, autonomia 8 ore, tempo di ricarica 6 ore, 110/240 Volt, 50/60 Hz, IP68

Cavo: 3 metri, nero

Caratteristica speciale:
Superficie Clean Fighter - facile pulizia della superficie grazie al nuovo sigillante
Adatto per uso interno ed esterno
Molto adatto all'uso professionale nella ristorazione e negli uffici
Resistente alle temperature (da -60ºC a +80ºC)
Resistente agli urti e all'usura. 100% riutilizzabile

Accessori disponibili: 4 piastre di fissaggio a pavimento in acciaio inox Aisi 316 come protezione antifurto

Design: Raffaella Mangiarotti

**Descrizione del prodotto**

Arredamento INDOOR + OUTDOOR

Proporzioni studiate per la compatta lounge chair Bay, che colpisce per la seduta comoda e spaziosa.

Leggera, armoniosa, essenziale, di dimensioni ridotte, con un segno distintivo sulla struttura e sul retro dello schienale, che ricorda le cuciture di un sarto, come su una poltrona in tessuto imbottito.

**Serralunga Clean Fighter**

SERRALUNGA presenta CLEAN FIGHTER, un nuovo composto innovativo per una pulizia rapida ed efficace.

Nell'ambito delle continue attività di ricerca e innovazione di Serralunga, è stato sviluppato un nuovo compound: Clean Fighter.

Clean Fighter è un composto innovativo che consente una pulizia rapida ed efficace di tutti i mobili, vasi e arredi Serralunga nei colori standard. Il risultato è una riduzione del tempo dedicato alla pulizia. CLEAN FIGHTER non è necessario per i prodotti con finiture opache o lucide.

Clean Fighter è assolutamente versatile. Una caratteristica particolare è la capacità del materiale di adattarsi a forme diverse.

# Informazioni sul prodotto

**Informazioni su Serralunga**

Il primo in Europa a sviluppare la tecnologia dello stampaggio rotazionale, il primo a introdurre la brocca di design e a concepire la brocca sovradimensionata. La prima a progettare la brocca illuminata, la prima a esporre un vaso industriale in un museo e la prima a sviluppare nuove tecnologie di laccatura con motivi.

Scegliere Serralunga significa riconoscere e apprezzare l'originalità.

UN'AZIENDA FAMILIARE CON IL CUORE

**IL PATRIMONIO**
Serralunga è stata fondata a Biella nel 1825 ed è il nome della famiglia che da sei generazioni è il cuore creativo e imprenditoriale dell'azienda, che produce arredi moderni per esterni.

L'azienda nasce come conceria per poi passare alla lavorazione delle pelli a fini industriali. La vera rivoluzione è arrivata con la lavorazione della plastica e poi con la tecnologia dello stampaggio rotazionale importata dagli Stati Uniti, che ha prodotto innumerevoli oggetti di design italiano come luci da esterno e mobili contemporanei, tutti made in Italy.

**FATTO IN ITALIA**
Serralunga porta avanti l'eccellenza che da tempo è associata al Made in Italy, proponendo nuovi modi di abitare che ci permettono di rilassarci e distenderci con arredi che arricchiscono la nostra vita.

**INNOVAZIONE CULTURALE**
Serralunga è nota per aver superato i confini dei materiali, delle tecnologie e dell'estetica con il suo senso dell'innovazione e dell'artigianato per creare prodotti innovativi che ispirano e deliziano.

**Tutto sul tuo acquisto**

**Offerte personali invece di battaglie sui prezzi**

**Domande? Qui trovate le risposte**

**Spedizione come dovrebbe essere**

**Programma bonus**

**Offerte e promozioni attuali**

**Il nostro showroom a Rüsselsheim**

**Progetti veri, qualità autentica**

**Materiali, cura e accessori**

## opzioni disponibili

**Illuminazione**

# Informazioni sul prodotto



LED bianco

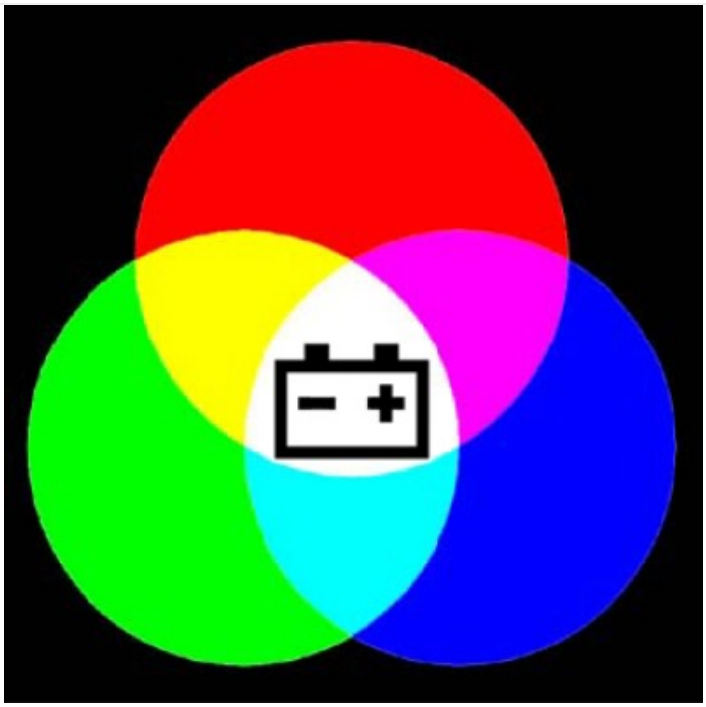

LED RGB 1,2 Watt (+90,00 €)

**Fissaggio del pavimento**

## Informazioni sul prodotto

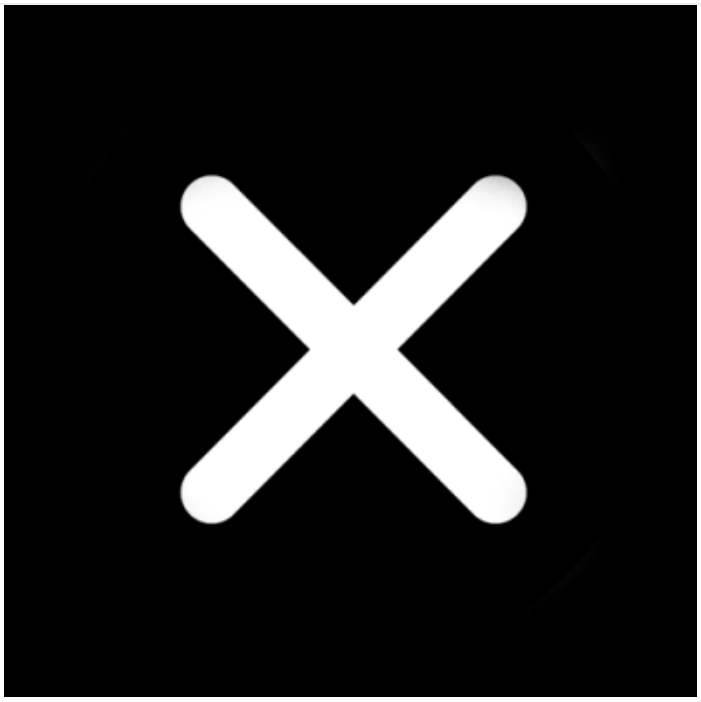

No

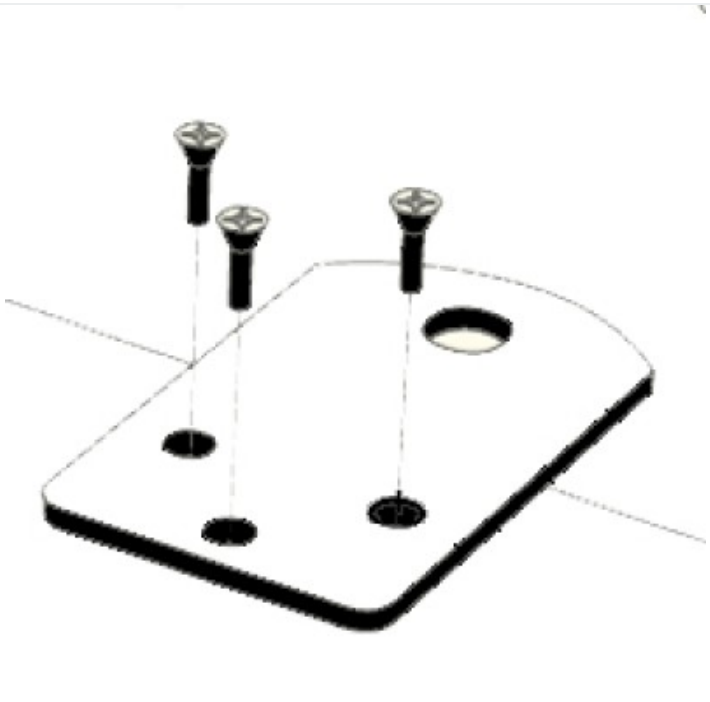

sì (+75,00 €)