Informazioni sul prodotto

SERRALUNGA Vaso FLOW-L 200

N. art.: SER101 / Produttore: Serralunga







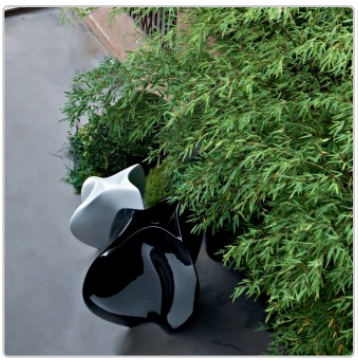

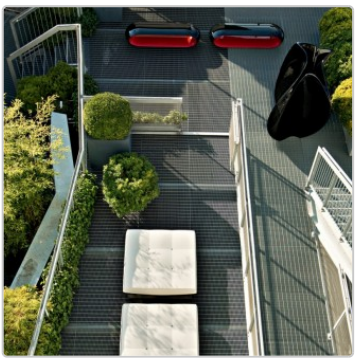

SERRALUNGA

9.593,30 €

Prezzo al dettaglio regolare ~~9.890,00 €~~ (Risparmia 296,70 €)

incluso 19% IVA incl. Spedizione

Tempo di consegna: 3 - 4 settimane

Informazioni sul prodotto

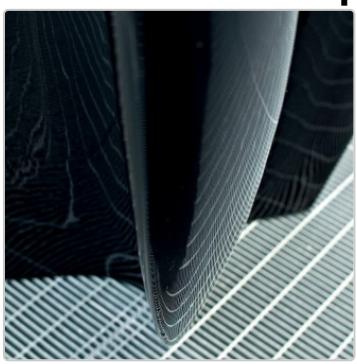


Dimensioni / Dati tecnici:

Dimensioni esterne circa: Ø superiore 146cm, Ø inferiore 144cm, altezza 200cm

Materiale: polietilene, laccato lucido, resistente alle intemperie e infrangibile

Colori disponibili opzionali:
bianco laccato lucido
nero laccato lucido

Caratteristica speciale:
Superficie Clean Fighter - pulizia più semplice della superficie grazie alla nuova sigillatura
Fioriera a doppia parete
Adatta per uso interno ed esterno
Molto adatta all'uso professionale in ristoranti e uffici
Resistente alle temperature (da -60ºC a +80ºC)
Resistente agli urti e all'usura. 100% riutilizzabile

Accessori disponibili: 3 piastre di montaggio a pavimento in acciaio inox Aisi 316 come protezione antifurto

Descrizione del prodotto

Fioriera e oggetto d'arte FLOW 150 di Serrlaunga Living Different:

Zaha Hadid sembra essersi ispirata a forme scultoree e futuristiche nel creare la fioriera Flow. Flow lascia davvero senza parole, soprattutto per la sua altezza di 1 o addirittura 2 metri e per la sua elegante forma curva, attraverso la quale appare sempre diversa a seconda dell'angolo di osservazione.

Serralunga Clean Fighter

Informazioni sul prodotto

SERRALUNGA presenta CLEAN FIGHTER, un nuovo composto innovativo per una pulizia rapida ed efficace.

Nell'ambito delle continue attività di ricerca e innovazione di Serralunga, è stato sviluppato un nuovo compound: Clean Fighter.

Clean Fighter è un composto innovativo che consente una pulizia rapida ed efficace di tutti i mobili, vasi e arredi Serralunga nei colori standard. Il risultato è una riduzione del tempo dedicato alla pulizia. CLEAN FIGHTER non è necessario per i prodotti con finiture opache o lucide.

Clean Fighter è assolutamente versatile. Una caratteristica particolare è la capacità del materiale di adattarsi a forme diverse.

Informazioni su Serralunga

Il primo in Europa a sviluppare la tecnologia dello stampaggio rotazionale, il primo a introdurre la brocca di design e a concepire la brocca sovradimensionata. La prima a progettare la brocca illuminata, la prima a esporre un vaso industriale in un museo e la prima a sviluppare nuove tecnologie di laccatura con motivi.

Scegliere Serralunga significa riconoscere e apprezzare l'originalità.

UN'AZIENDA FAMILIARE CON IL CUORE

IL PATRIMONIO
Serralunga è stata fondata a Biella nel 1825 ed è il nome della famiglia che da sei generazioni è il cuore creativo e imprenditoriale dell'azienda, che produce arredi moderni per esterni.

L'azienda nasce come conceria per poi passare alla lavorazione delle pelli a fini industriali. La vera rivoluzione è arrivata con la lavorazione della plastica e poi con la tecnologia dello stampaggio rotazionale importata dagli Stati Uniti, che ha prodotto innumerevoli oggetti di design italiano come luci da esterno e mobili contemporanei, tutti made in Italy.

FATTO IN ITALIA
Serralunga porta avanti l'eccellenza che da tempo è associata al Made in Italy, proponendo nuovi modi di abitare che ci permettono di rilassarci e distenderci con arredi che arricchiscono la nostra vita.

INNOVAZIONE CULTURALE
Serralunga è nota per aver superato i confini dei materiali, delle tecnologie e dell'estetica con il suo senso dell'innovazione e dell'artigianato per creare prodotti innovativi che ispirano e deliziano.

Campioni di colori e materiali Serralunga

Informazioni sul prodotto







Polietilene opaco

Polietilene laccato lucido

Polietilene laccato metallizzato

Su richiesta, saremo lieti di inviare gratuitamente campioni di colore e di materiale per una verifica. Le spese di spedizione di ritorno per un pacco assicurato sono a carico del cliente - in caso di acquisto, le spese di spedizione di ritorno saranno interamente rimborsate. Si prega di restituire i campioni di colore e materiale entro 2 settimane, in modo che anche altri clienti possano utilizzarli.

Informazioni sul prodotto

Tutto sul tuo acquisto

Offerte personali invece di battaglie sui prezzi

Domande? Qui trovate le risposte

Spedizione come dovrebbe essere

Programma bonus

Offerte e promozioni attuali

Il nostro showroom a Rüsselsheim

Progetti veri, qualità autentica

Materiali, cura e accessori

opzioni disponibili

Serralunga Colore della lacca

Lucido - bianco LWH


Lucido - nero LBK


Lucido - Oro LGO (+1.150,00 €)


Lucido - Argento LCH (+1.150,00 €)


Opaco - Titanio LTM (+1.150,00 €)


Opaco - Sabbia LSM (+1.150,00 €)

Fissaggio del pavimento

Informazioni sul prodotto

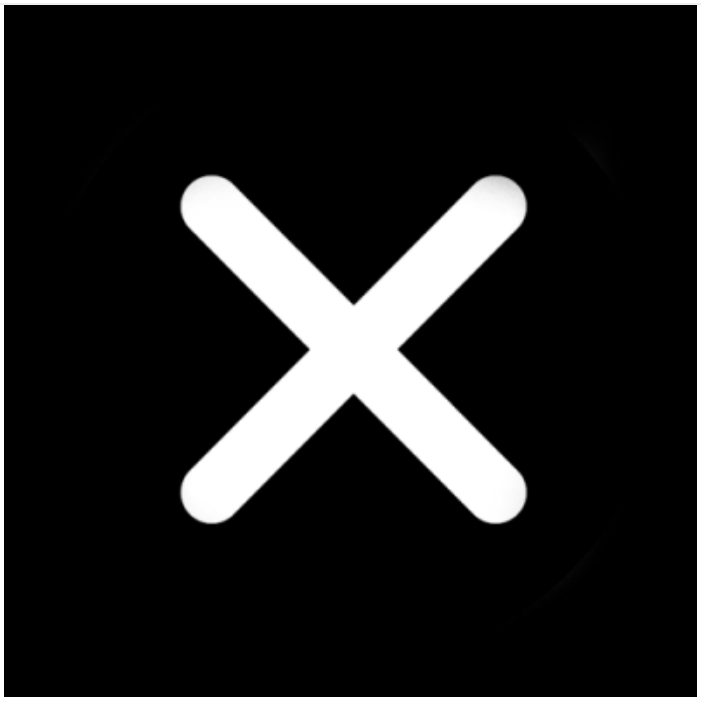

No

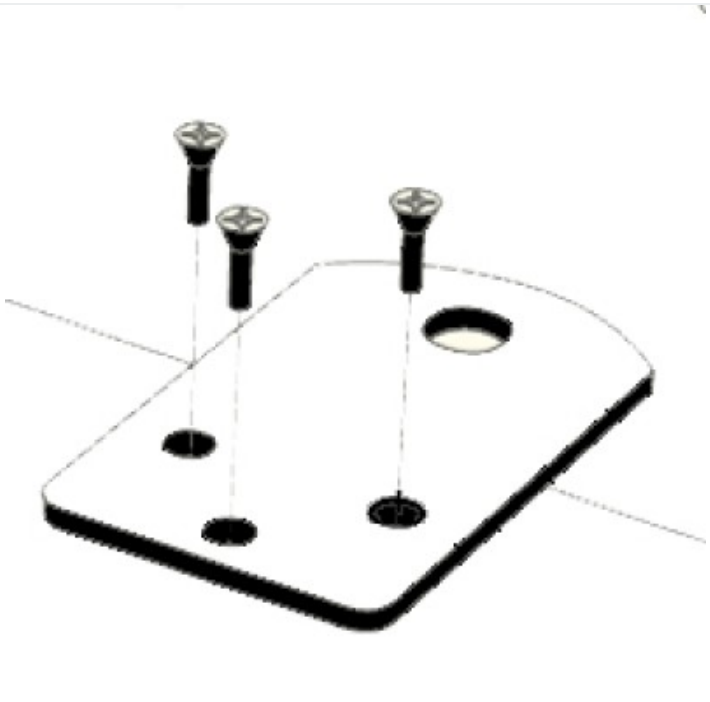

sì (+60,00 €)