Informazioni sul prodotto

SERRALUNGA Fioriera illuminata SCARLETT 140

N. art.: SER124 / Produttore: Serralunga



1.173,70 €

Prezzo al dettaglio regolare ~~1.210,00 €~~ (Risparmia 36,30 €)

incluso 19% IVA incl. Spedizione

Tempo di consegna: 3 - 4 settimane

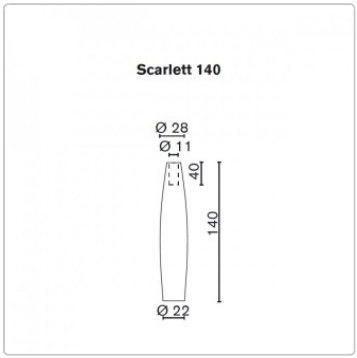

Informazioni sul prodotto



Dimensioni / Dati tecnici:

Dimensioni esterne circa: Ø 28cm, Ø fondo 22cm, altezza 140cm

Profondità della pianta circa: Ø 11cm, profondità 40cm

Materiale: polietilene, traslucido, resistente alle intemperie e infrangibile

Illuminazione opzionale:
LED bianco freddo, 1250 lumen, 6000 Kelvin, cavo 2 metri, nero
LED RGB con telecomando, cavo di 2 metri, nero
LED RGB con batteria ricaricabile. Controllo tramite Bluetooth e app

Nota quando si utilizza la versione con batteria ricaricabile:
Il tempo di funzionamento della variante con batteria ricaricabile a LED si riferisce alla selezione delle impostazioni di colore indicate di seguito:
20 ore con: luce bianca fissa
12 ore con: altri colori fissi
8 ore con: modalità cambio colore
Tempo di ricarica della batteria: 6 ore
La batteria si estrae tramite un anello di chiusura a baionetta sul fondo della fioriera. A tal fine, è necessario inclinarla leggermente di lato.

Caratteristica speciale:
Superficie di combattimento pulita - Pulizia della superficie più semplice grazie al nuovo sigillante
Adatto per uso interno ed esterno
Molto adatto all'uso professionale in ristoranti e uffici
Resistente alle temperature (da -35ºC a +80ºC)
Resistente agli urti e all'usura. 100% riutilizzabile

Accessori disponibili:
3 barre piatte in acciaio inox V2A come protezione antifurto per l'avvitamento al pavimento in cemento, ecc.
Piastra di base di circa 30x30 cm in acciaio inox V2A per un'elevata stabilità. Se necessario, è possibile praticare dei fori nella piastra di base per avvitare saldamente "Scarlett" al terreno (per uso interno ed esterno).

Descrizione del prodotto

Presenza curvilinea all'interno e all'esterno, il loro effetto plissettato sulla superficie le rende più morbide e "chic". Disegnate da Christophe Pillet per Serralunga, queste fioriere nella versione illuminata sono disponibili in 2 dimensioni e sono realizzate in

Informazioni sul prodotto

polietilene lineare a bassa densità con il processo di stampaggio rotazionale.

Serralunga Clean Fighter

SERRALUNGA presenta CLEAN FIGHTER, un nuovo composto innovativo per una pulizia rapida ed efficace.

Nell'ambito delle continue attività di ricerca e innovazione di Serralunga, è stato sviluppato un nuovo compound: Clean Fighter.

Clean Fighter è un composto innovativo che consente una pulizia rapida ed efficace di tutti i mobili, vasi e arredi Serralunga nei colori standard. Il risultato è una riduzione del tempo dedicato alla pulizia. CLEAN FIGHTER non è necessario per i prodotti con finiture opache o lucide.

Clean Fighter è assolutamente versatile. Una caratteristica particolare è la capacità del materiale di adattarsi a forme diverse.

Informazioni su Serralunga

Il primo in Europa a sviluppare la tecnologia dello stampaggio rotazionale, il primo a introdurre la brocca di design e a concepire la brocca sovradimensionata. La prima a progettare la brocca illuminata, la prima a esporre un vaso industriale in un museo e la prima a sviluppare nuove tecnologie di laccatura con motivi.

Scegliere Serralunga significa riconoscere e apprezzare l'originalità.

UN'AZIENDA FAMILIARE CON IL CUORE

IL PATRIMONIO
Serralunga è stata fondata a Biella nel 1825 ed è il nome della famiglia che da sei generazioni è il cuore creativo e imprenditoriale dell'azienda, che produce arredi moderni per esterni.

L'azienda nasce come conceria per poi passare alla lavorazione delle pelli a fini industriali. La vera rivoluzione è arrivata con la lavorazione della plastica e poi con la tecnologia dello stampaggio rotazionale importata dagli Stati Uniti, che ha prodotto innumerevoli oggetti di design italiano come luci da esterno e mobili contemporanei, tutti made in Italy.

FATTO IN ITALIA
Serralunga porta avanti l'eccellenza che da tempo è associata al Made in Italy, proponendo nuovi modi di abitare che ci permettono di rilassarci e distenderci con arredi che arricchiscono la nostra vita.

INNOVAZIONE CULTURALE
Serralunga è nota per aver superato i confini dei materiali, delle tecnologie e dell'estetica con il suo senso dell'innovazione e dell'artigianato per creare prodotti innovativi che ispirano e deliziano.

Tutto sul tuo acquisto

Offerte personali invece di battaglie sui prezzi

Domande? Qui trovate le risposte

Informazioni sul prodotto

Spedizione come dovrebbe essere

Programma bonus

Offerte e promozioni attuali

Il nostro showroom a Rüsselsheim

Progetti veri, qualità autentica

Materiali, cura e accessori

opzioni disponibili

Illuminazione

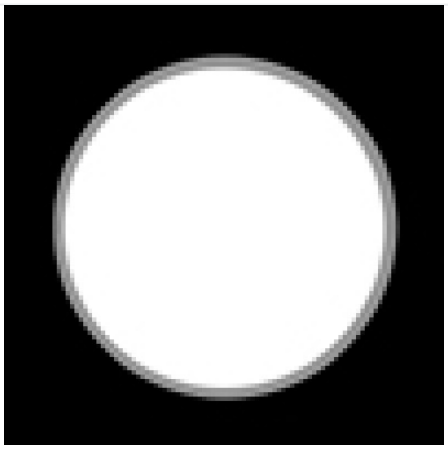

LED bianco freddo

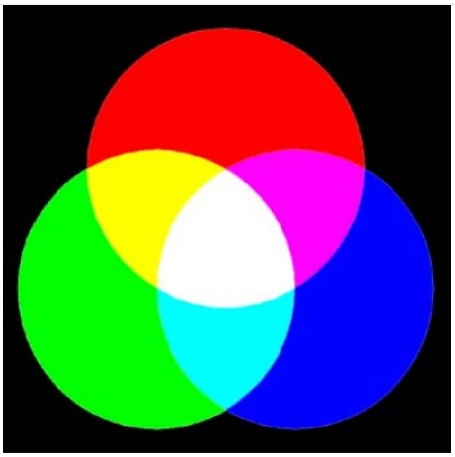

LED RGB (+40,00 €)

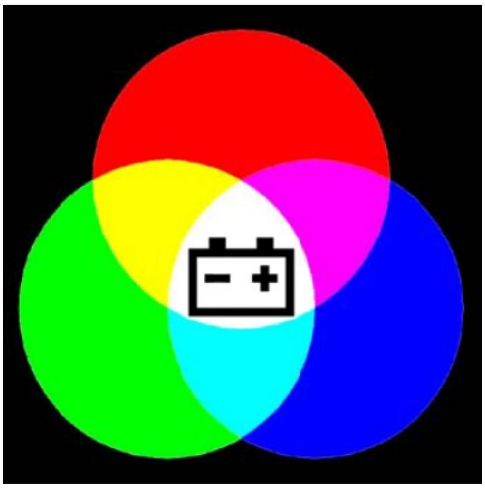

LED-RGB+batteria ricaricabile (+150,00 €)

Fissaggio del pavimento

Informazioni sul prodotto

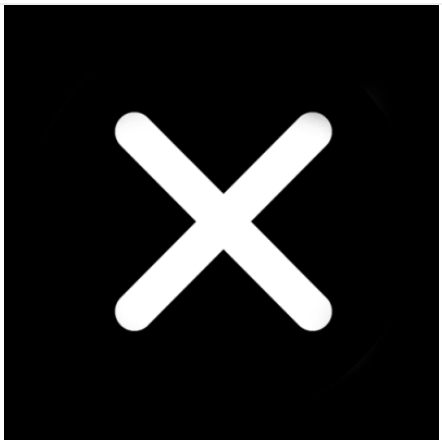

No



3 Barre piatte (+60,00 €)

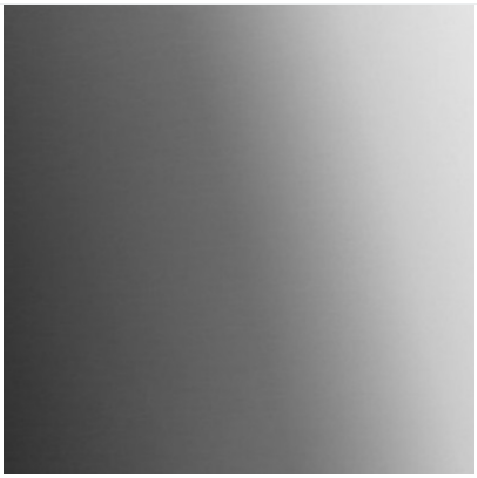

Piastra di base (+266,00 €)