Informazioni sul prodotto

SERRALUNGA Fioriera illuminata PRIMAVERA

N. art.: SER117 / Produttore: Serralunga



1.522,90 €

Prezzo al dettaglio regolare ~~1.570,00 €~~ (Risparmia 47,10 €)

incluso 19% IVA incl. Spedizione

Tempo di consegna: 3 - 4 settimane

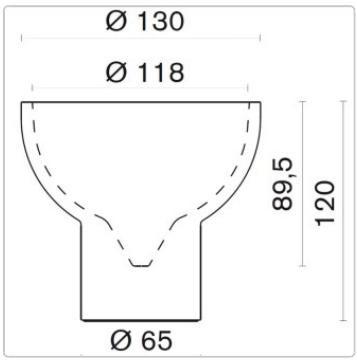

Informazioni sul prodotto



Dimensioni / Dati tecnici:

Dimensioni esterne circa: Ø superiore 130cm, Ø inferiore 65cm, altezza 120cm

Profondità della pianta circa: Ø 118 cm, profondità 89,5 cm (si assottiglia a circa 10 cm sul fondo)

Materiale: polietilene, traslucido, resistente alle intemperie e infrangibile

Illuminazione opzionale:
LED bianco freddo, 1250 lumen, 6000 Kelvin, cavo 3 metri, nero
LED RGB con telecomando, cavo di 3 metri, nero

Caratteristica speciale:
Fioriera a doppia parete
Superficie Clean Fighter - facile pulizia della superficie grazie al nuovo sigillante
Adatto per uso interno ed esterno
Molto adatta all'uso professionale in ristoranti e uffici
Resistente alle temperature (da -35ºC a +80ºC)
Resistente agli urti e all'usura. 100% riutilizzabile

Descrizione del prodotto

La versione illuminata di Primavera, adatta sia all'interno che all'esterno. Questa grande fioriera offre spazio per vari tipi di piante, dalle succulente pendenti ai piccoli alberi, ed è un vero e proprio richiamo per gli spazi esterni.
Realizzata in polietilene stampato in rotazionale, leggero ma resistente. Protezione UV. Riciclabile al 100%, con chiusura a tappo. Disponibile con lampadine a risparmio energetico o con LED RGB.

"Come designer, amo le forme semplici e basilari, come quelle di una sfera o di un tubo. In queste grandi fioriere, queste due forme si uniscono in modo meraviglioso. La primavera è la mia stagione preferita, ed è per questo che ho chiamato queste grandi fioriere Primavera". - Eero Aarnio

Serralunga Clean Fighter

SERRALUNGA presenta CLEAN FIGHTER, un nuovo composto innovativo per una pulizia rapida ed efficace.

Nell'ambito delle continue attività di ricerca e innovazione di Serralunga, è stato sviluppato un nuovo compound: Clean Fighter.

Clean Fighter è un composto innovativo che consente una pulizia rapida ed efficace di tutti i mobili, vasi e arredi Serralunga nei colori standard. Il risultato è una riduzione del tempo dedicato alla pulizia. CLEAN FIGHTER non è necessario per i prodotti con finiture

Informazioni sul prodotto

opache o lucide.

Clean Fighter è assolutamente versatile. Una caratteristica particolare è la capacità del materiale di adattarsi a forme diverse.

Informazioni su Serralunga

Il primo in Europa a sviluppare la tecnologia dello stampaggio rotazionale, il primo a introdurre la brocca di design e a concepire la brocca sovradimensionata. La prima a progettare la brocca illuminata, la prima a esporre un vaso industriale in un museo e la prima a sviluppare nuove tecnologie di laccatura con motivi.

Scegliere Serralunga significa riconoscere e apprezzare l'originalità.

UN'AZIENDA FAMILIARE CON IL CUORE

IL PATRIMONIO
Serralunga è stata fondata a Biella nel 1825 ed è il nome della famiglia che da sei generazioni è il cuore creativo e imprenditoriale dell'azienda, che produce arredi moderni per esterni.

L'azienda nasce come conceria per poi passare alla lavorazione delle pelli a fini industriali. La vera rivoluzione è arrivata con la lavorazione della plastica e poi con la tecnologia dello stampaggio rotazionale importata dagli Stati Uniti, che ha prodotto innumerevoli oggetti di design italiano come luci da esterno e mobili contemporanei, tutti made in Italy.

FATTO IN ITALIA
Serralunga porta avanti l'eccellenza che da tempo è associata al Made in Italy, proponendo nuovi modi di abitare che ci permettono di rilassarci e distenderci con arredi che arricchiscono la nostra vita.

INNOVAZIONE CULTURALE
Serralunga è nota per aver superato i confini dei materiali, delle tecnologie e dell'estetica con il suo senso dell'innovazione e dell'artigianato per creare prodotti innovativi che ispirano e deliziano.

Tutto sul tuo acquisto

Offerte personali invece di battaglie sui prezzi

Domande? Qui trovate le risposte

Spedizione come dovrebbe essere

Programma bonus

Offerte e promozioni attuali

Il nostro showroom a Rüsselsheim

Progetti veri, qualità autentica

Materiali, cura e accessori

Informazioni sul prodotto

opzioni disponibili

Illuminazione

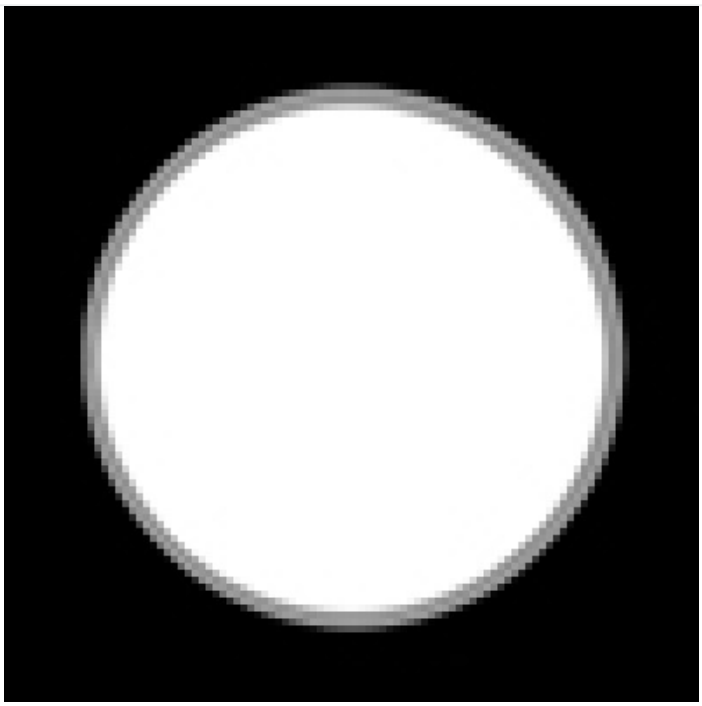

LED bianco freddo

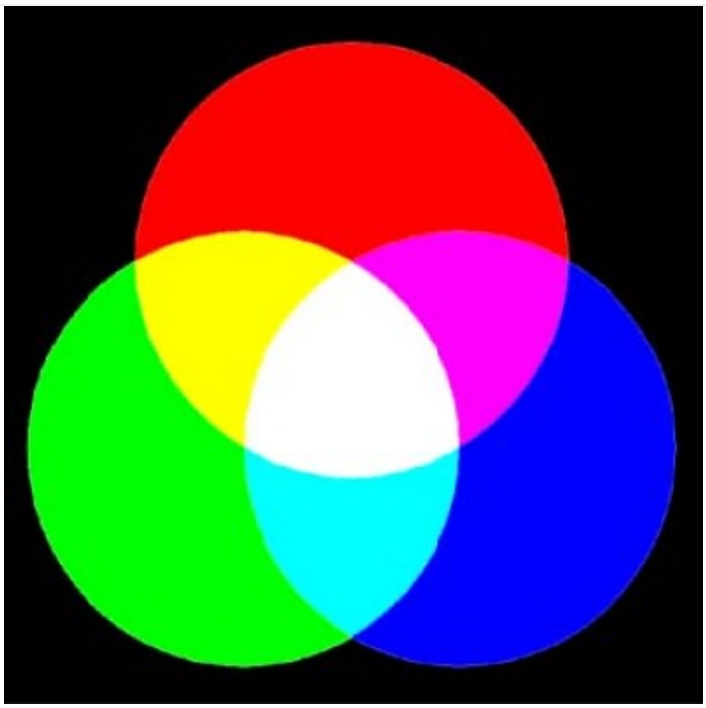

LED RGB (+40,00 €)