Informazioni sul prodotto

Caminetto galleggiante a bioetanolo GLAMMFIRE FLUT nero

N. art.: GLF24 / Produttore: GlammFire



3.455,00 €

incluso 19% IVA incl. Spedizione

Tempi di consegna: 4 - 6 settimane



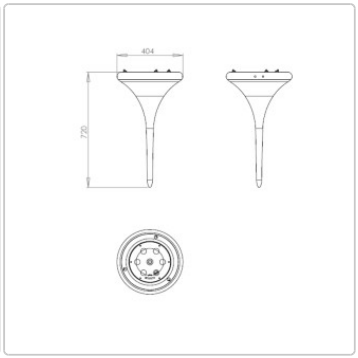



Informazioni sul prodotto

Dimensioni / Dati tecnici:

Dimensioni approssimative: altezza 82,9 cm, Ø 40 cm

Camera di combustione: acciaio inox, capacità 2 litri, dimensione della fiamma regolabile, indicatore di sovraccarico

potere calorifico circa: 2,7 KW - tempo di combustione circa 4-6 ore

Corpo: fibra di vetro laccata nera lucida

Modalità di accensione: meccanica con accendino

In dotazione:
Caminetto galleggiante con camera di combustione
Accendino a bastoncino
Bicchiere e imbuto di misurazione
Istruzioni per l'uso
Vetro di protezione dal calore

Descrizione del prodotto

Il caminetto galleggiante Flood di Glammfire è stato sviluppato appositamente per essere utilizzato in una piscina o in un laghetto. Questo caminetto galleggiante a etanolo ha un corpo extra leggero in fibra di vetro laccata ed è quindi ideale per l'uso come caminetto galleggiante. La fibra di vetro è disponibile come opzione in rosso, nero e bianco laccato lucido. L'attraente caminetto rotondo è visivamente modellato su una ninfea o un giglio d'acqua e pone accenti fiammeggianti sull'acqua. Per proteggersi, la fiamma del fuoco a etanolo è protetta da un vetro di sicurezza rotondo. La camera di combustione rotonda in acciaio inox può essere regolata in modo continuo. Il vetro di protezione può essere rimosso per facilitare il riempimento. Quando il caminetto galleggiante non è in uso, può essere riposto in modo sicuro in una base stabile in acciaio inox spazzolato e plexiglas e quindi essere utilizzato anche come caminetto in giardino, in terrazza o nella zona giorno.

Come funziona

Il tradizionale camino a legna, amato e riscaldante da sempre. Riscaldare la casa con un fuoco scoppiettante non è una novità. Il caminetto a bioetanolo - una novità in questo campo - è considerato in molti luoghi una valida alternativa al caminetto a legna. A nostro avviso, è addirittura l'alternativa migliore, perché non solo è facile per il portafoglio, ma anche per l'ambiente. Si potrebbe anche dire che un caminetto a etanolo presenta numerosi vantaggi.

Efficienza del camino a bioetanolo o a legna: un grande vantaggio del camino a etanolo è che il calore di scarto del fuoco a legna viene omesso. Invece di scomparire in gran parte attraverso la canna fumaria, il calore arriva direttamente nella stanza in cui si trova il caminetto, con un'efficienza del 100%. Un caminetto a legna, invece, ha un'efficienza di appena il 70%. Il caminetto a etanolo di Vauni raggiunge una potenza termica massima di 2-3 kW. Il calore viene fornito in modo diretto e mirato e può quindi fungere da complemento ai sistemi di riscaldamento esistenti. Nella maggior parte dei casi, un Vauni produce la giusta quantità di calore per un accogliente riscaldamento supplementare. Il potere calorifico del combustibile etanolo per il caminetto Vauni è quasi quattro volte

Informazioni sul prodotto

superiore a quello della legna. Pertanto, a parità di calore, un caminetto a etanolo Vauni è molto più efficiente dal punto di vista energetico rispetto a un caminetto a legna. Chi sceglie un caminetto a etanolo evita anche l'inquinamento climatico e atmosferico che gli incendi a legna possono provocare non solo nelle immediate vicinanze, ma anche lontano dall'Artico.

Risparmio di costi e di tempo: la scelta giusta del caminetto può far risparmiare ulteriori costi. Se si sceglie un caminetto a etanolo, si acquista solo il caminetto e il combustibile. Se invece si investe in un caminetto a legna, occorre prima ottenere la licenza edilizia per una canna fumaria, poi acquistare, installare e approvare il caminetto e la canna fumaria. Poi ci sono i costi per lo spazzamento e l'acquisto regolare di legna. Il prezzo dell'installazione di un camino a legna è quasi 2,5 volte superiore a quello dell'acquisto e della semplice installazione di un camino Vauni. Inoltre, con un caminetto a etanolo si risparmia tempo e spazio. Non è necessario conservare la legna e il fuoco può essere acceso facilmente senza bisogno di cubetti, giornali o simili. Il caminetto a etanolo riscalda direttamente con prestazioni elevate!

Bioetanolo - un prodotto naturale: il bioetanolo non è solo un combustibile più economico della legna per un accogliente riscaldamento supplementare. Il bioetanolo è anche un prodotto naturale pulito e rinnovabile. Il riscaldamento con il caminetto Vauni è quindi neutrale dal punto di vista climatico e ambientale. I nostri combustibili Vauni Ecoflame Premium e Vauni Ecoflame Supreme sono al 100% ecologici e rinnovabili. Il bioetanolo viene ricavato da patate, cereali, mais, cellulosa e materie prime simili. Il processo di combustione è completamente pulito. Durante il riscaldamento si formano solo quantità estremamente ridotte di anidride carbonica e vapore acqueo. In effetti, non viene emessa molta più anidride carbonica di quanta ne venga espirata. Quando si riscalda con un combustibile Vauni, si può essere certi che la combustione avviene senza fuliggine, fumo o cenere. Ecco perché i caminetti e i bruciatori a bioetanolo Vauni non richiedono una canna fumaria: una scelta attiva per un riscaldamento ecologico. Ma anche per un caminetto dalle prestazioni elevate.

Etanolo - il caminetto con le migliori prestazioni: il risultato è che i costi per il vostro accogliente riscaldamento supplementare possono essere praticamente dimezzati per stagione se si utilizza un caminetto a etanolo invece di un caminetto a legna. Con un caminetto a bioetanolo Vauni e il bioetanolo come combustibile, riscaldate le vostre stanze in modo innovativo ed ecologico. Il caminetto a etanolo - altrettanto popolare e riscaldante del caminetto a legna - è particolarmente delicato per la natura e per il vostro portafoglio.

Standard TÜV

La norma DIN 4734 è valida per tutti i caminetti che funzionano con combustibili liquidi. Si tratta di dispositivi decorativi che producono una fiamma utilizzando un combustibile liquido o in gel a base di etanolo. La norma è stata sviluppata dal gruppo di lavoro "Caminetti decorativi & Caminetti a etanolo", composto da rinomati produttori tedeschi e internazionali, in collaborazione con l'associazione industriale HKI (Tecnologie per la casa, il riscaldamento e la cucina). La DIN definisce i requisiti per la costruzione, il funzionamento e l'etichettatura dei caminetti a etanolo. Un altro contenuto della norma 4734 riguarda le istruzioni e i controlli di produzione interna. Alcuni produttori, come GlammFire e Vauni, offrono già caminetti e bruciatori a etanolo sicuri conformi a questa norma.

Bioetanolo e suggerimenti

Bio etanolo 96,6% in bottiglie da 1 litro: Perfetto per i caminetti da tavolo. Diversi come i nostri gusti, i fuochi a etanolo sono diventati indispensabili in molte famiglie. Le bottiglie da 1 litro sono perfette per gli utilizzatori occasionali o per chi si avvicina per la prima volta al fuoco a etanolo o al nostro combustibile liquido a bioetanolo. **Quanto dura 1 litro di bioetanolo?** La durata della vostra stufa a bioetanolo con un litro di biocarburante dipende da diversi fattori. Entrambi **Temperatura ambiente, condizioni atmosferiche, dimensione della fiamma nonché le correnti d'aria** influenzano la possibile durata della combustione. Un litro può durare fino a due ore se la fiamma è alta. Anche la quantità di riempimento gioca un ruolo importante. Più bioetanolo viene versato in una volta sola, più velocemente si consuma la quantità totale. Al contrario, il fuoco dura più a lungo se si utilizzano quantità minori. Due litri sono sufficienti per tre ore, ma un mezzo litro

Informazioni sul prodotto

può bruciare fino a un'ora e mezza in condizioni ideali. In caso di forti correnti d'aria, il tempo di combustione si riduce come nel caso della legna o del carbone. Combustione completa: nessun effetto indesiderato della combustione, come fumo o odori sgradevoli, e nessun residuo della combustione, come fuliggine o cenere. Il carburante a base di bioetanolo, costituito principalmente da bioalcool, brucia quasi completamente senza produrre fumo o odori. Il gas prodotto durante la combustione (la miscela di anidride carbonica e vapore acqueo espirata anche dall'uomo) è completamente innocuo per l'uomo. Per la normale ventilazione dei locali non è necessaria alcuna ventilazione aggiuntiva. A seconda della temperatura dell'ambiente e del fatto che le finestre siano aperte o chiuse, il bioalcol deve essere lasciato raffreddare per circa 10-20 minuti dopo aver messo in funzione un biocamino o un caminetto. Durante il rifornimento, assicurarsi che l'etanolo non venga versato vicino al caminetto. Se qualcosa va storto, l'etanolo deve essere rimosso prima di accendere il caminetto, ad esempio con un panno da cucina assorbente. Per aumentare ulteriormente la sicurezza, è consigliabile attendere un breve periodo di tempo fino alla completa evaporazione dei residui di bioetanolo. La combustione di bio-alcool a fiamma libera richiede un apporto d'aria il più possibile regolare (ventilazione efficiente dell'ambiente). Nelle unità abitative (con un volume cubico inferiore), è sufficiente una finestra leggermente aperta. Un caminetto a bioalcol non richiede l'autorizzazione dello spazzacamino, né altre norme di legge o modifiche strutturali. Un caminetto a bioalcol può quindi essere installato e utilizzato in qualsiasi stanza della casa o dell'appartamento, indipendentemente dalle condizioni domestiche.

Informazioni su GlammFire

GlammFire è stato fondato nel 2008 nel nord del Portogallo ed è un marchio di caminetti di lusso che opera in tutto il mondo. GlammFire rappresenta il design portoghese e lo stile moderno/contemporaneo. Tra i marchi di caminetti più ricercati al mondo, GlammFire è specializzato nella progettazione e produzione di caminetti esclusivi che si adattano a un nuovo stile di vita.

La volontà di essere più efficienti, la ricerca della differenziazione attraverso lo sviluppo di prodotti unici e il rispettoso impegno per l'ecologia sono presenti in ogni dettaglio dei prodotti GlammFire.

Tutto sul tuo acquisto

Offerte personali invece di battaglie sui prezzi

Domande? Qui trovate le risposte

Spedizione come dovrebbe essere

Programma bonus

Offerte e promozioni attuali

Il nostro showroom a Rüsselsheim

Progetti veri, qualità autentica

Materiali, cura e accessori

opzioni disponibili

Stand

Informazioni sul prodotto



No



sì (+660,00 €)

Bioetanolo

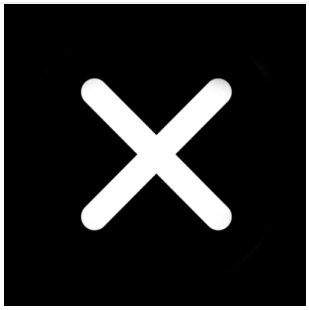

No



24 litri (+80,00 €)

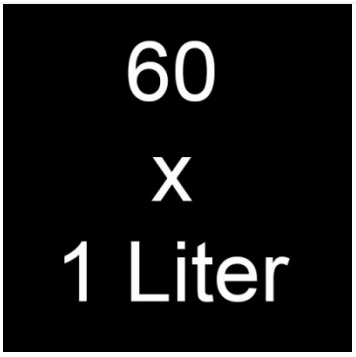

60 litri (+185,00 €)



120 litri (+350,00 €)