Informazioni sul prodotto

SERRALUNGA Divano illuminato SIRCHESTER

N. art.: SER45 / Produttore: Serralunga



1.716,90 €

Prezzo al dettaglio regolare ~~1.770,00 €~~ (Risparmia 53,10 €)

incluso 19% IVA incl. Spedizione

Tempo di consegna: 3 settimane









Informazioni sul prodotto

Dimensioni / Dati tecnici:

Dimensioni esterne circa: lunghezza 193cm, larghezza 82cm, altezza 72cm

Materiale: polietilene, traslucido, resistente agli agenti atmosferici e infrangibile

Illuminazione opzionale::
LED 2 x 13 watt, E27, bianco freddo, 6000 Kelvin, 1250 lumen, 220-240 volt, 50-60 Hz, incl. telecomando
LED RGB 2 x 9 watt, E27, 2700-6500 Kelvin, 850 lumen, 220-240 volt, 50-60 Hz, incl. telecomando

Grado di protezione: IP67

Cavo: 3 metri, nero

Caratteristica speciale:
Superficie Clean Fighter - facile pulizia della superficie grazie al nuovo sigillante
Adatto per uso interno ed esterno
Molto adatto all'uso professionale nella ristorazione e negli uffici
Resistente alle temperature (da -60ºC a +80ºC)
Resistente agli urti e all'usura. 100% riutilizzabile

Accessori disponibili:
4 piastre di fissaggio al pavimento in acciaio inox Aisi 316 come protezione antifurto

Colore del cuscino del sedile: vedere la selezione dei colori

Descrizione del prodotto

Divano Sirchester INDOOR + OUTDOOR

Un prodotto unico e rivoluzionario. Sirchester è il primo divano/poltrona che può essere illuminato per creare un'atmosfera speciale negli spazi pubblici.

Sirchester è stato progettato con cura tenendo conto di tutti i punti che rendono un prodotto di successo: ad esempio, uno speciale sistema di drenaggio dell'acqua permette di sedersi dopo una pioggia senza bagnarsi.

Un piccolo canale nel sedile permette all'acqua di defluire facilmente. È la prima volta che un sistema del genere si dimostra davvero efficiente in un divano.

Serralunga Clean Fighter

SERRALUNGA presenta CLEAN FIGHTER, un nuovo composto innovativo per una pulizia rapida ed efficace.

Nell'ambito delle continue attività di ricerca e innovazione di Serralunga, è stato sviluppato un nuovo compound: Clean Fighter.

Informazioni sul prodotto

Clean Fighter è un composto innovativo che consente una pulizia rapida ed efficace di tutti i mobili, vasi e arredi Serralunga nei colori standard. Il risultato è una riduzione del tempo dedicato alla pulizia. CLEAN FIGHTER non è necessario per i prodotti con finiture opache o lucide.

Clean Fighter è assolutamente versatile. Una caratteristica particolare è la capacità del materiale di adattarsi a forme diverse.

Informazioni su Serralunga

Il primo in Europa a sviluppare la tecnologia dello stampaggio rotazionale, il primo a introdurre la brocca di design e a concepire la brocca sovradimensionata. La prima a progettare la brocca illuminata, la prima a esporre un vaso industriale in un museo e la prima a sviluppare nuove tecnologie di laccatura con motivi.

Scegliere Serralunga significa riconoscere e apprezzare l'originalità.

UN'AZIENDA FAMILIARE CON IL CUORE

IL PATRIMONIO
Serralunga è stata fondata a Biella nel 1825 ed è il nome della famiglia che da sei generazioni è il cuore creativo e imprenditoriale dell'azienda, che produce arredi moderni per esterni.

L'azienda nasce come conceria per poi passare alla lavorazione delle pelli a fini industriali. La vera rivoluzione è arrivata con la lavorazione della plastica e poi con la tecnologia dello stampaggio rotazionale importata dagli Stati Uniti, che ha prodotto innumerevoli oggetti di design italiano come luci da esterno e mobili contemporanei, tutti made in Italy.

FATTO IN ITALIA
Serralunga porta avanti l'eccellenza che da tempo è associata al Made in Italy, proponendo nuovi modi di abitare che ci permettono di rilassarci e distenderci con arredi che arricchiscono la nostra vita.

INNOVAZIONE CULTURALE
Serralunga è nota per aver superato i confini dei materiali, delle tecnologie e dell'estetica con il suo senso dell'innovazione e dell'artigianato per creare prodotti innovativi che ispirano e deliziano.

Tutto sul tuo acquisto

Offerte personali invece di battaglie sui prezzi

Domande? Qui trovate le risposte

Spedizione come dovrebbe essere

Programma bonus

Offerte e promozioni attuali

Il nostro showroom a Rüsselsheim

Progetti veri, qualità autentica

Informazioni sul prodotto

Materiali, cura e accessori

opzioni disponibili

Illuminazione

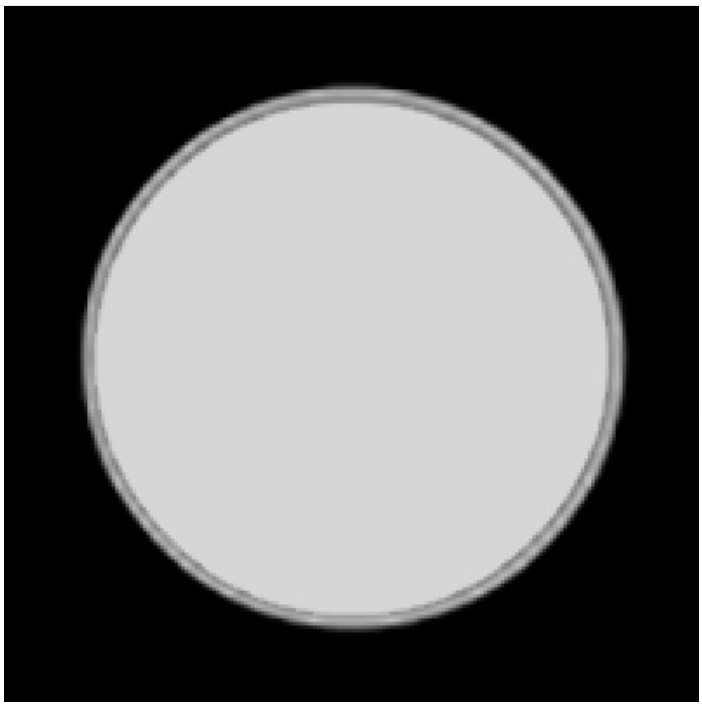

LED bianco - 13 Watt

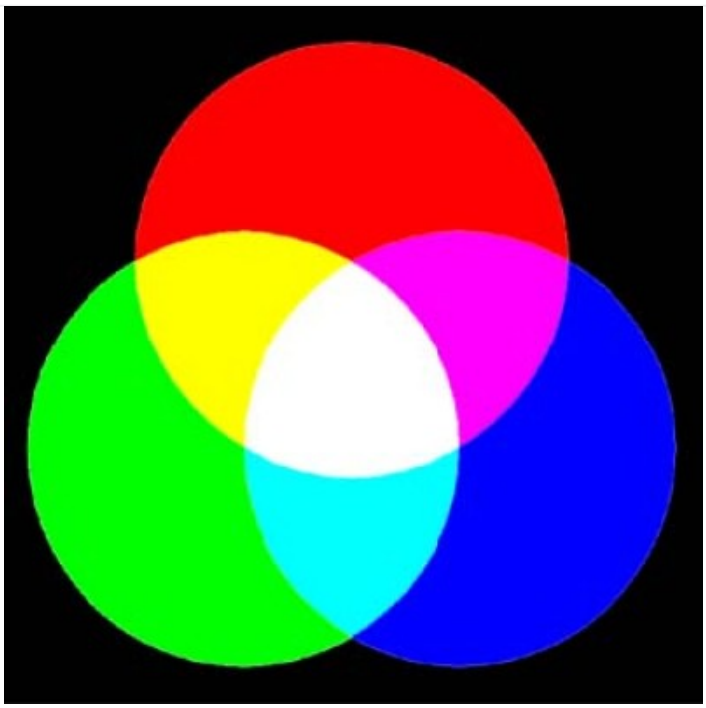

LED RGB 9 Watt (+75,00 €)

Fissaggio del pavimento

Informazioni sul prodotto

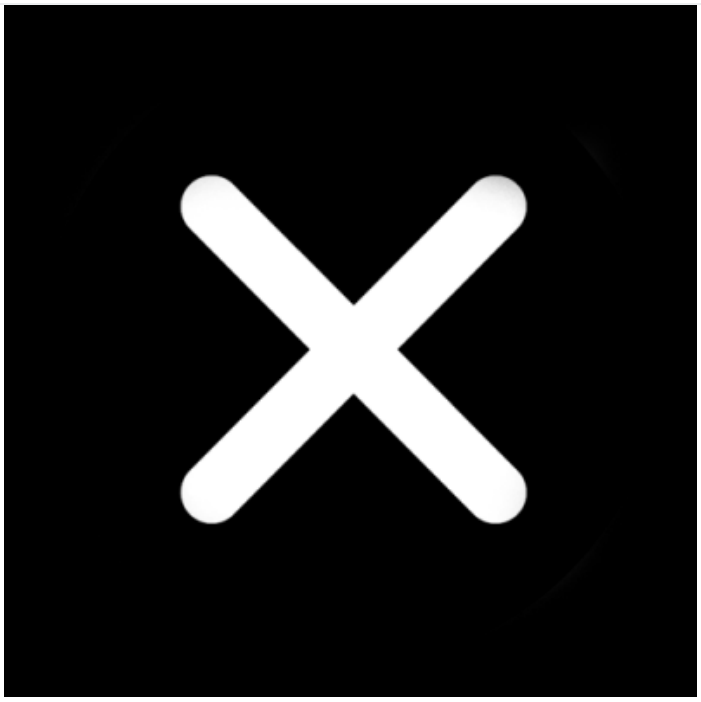

No

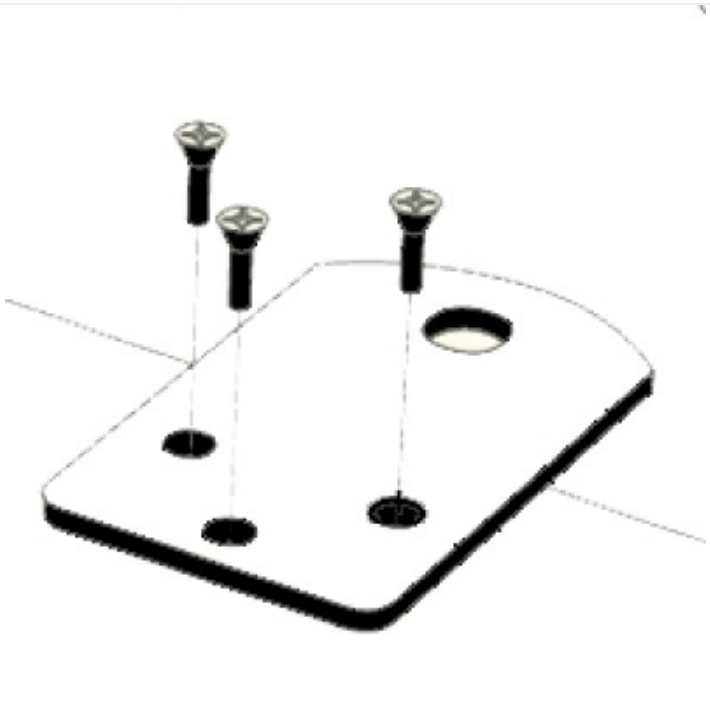

sì (+75,00 €)