Informazioni sul prodotto

SERRALUNGA Divano SIRCHESTER

N. art.: SER44 / Produttore: Serralunga







SERRALUNGA

1.362,85 €

Prezzo al dettaglio regolare ~~1.405,00 €~~ (Risparmia 42,15 €)

incluso 19% IVA incl. Spedizione

Tempo di consegna: 3 settimane

Informazioni sul prodotto

Dimensioni / Dati tecnici:

Dimensioni esterne circa: lunghezza 193cm, larghezza 82cm, altezza 72cm

Materiale: polietilene, tinta unita, resistente agli agenti atmosferici e infrangibile

Colori disponibili opzionali: vedere la gamma di colori

Caratteristiche speciali:
Include un sistema di drenaggio dell'acqua integrato
Superficie Clean Fighter - facile pulizia della superficie grazie al nuovo sigillante
Adatto per uso interno ed esterno
Molto adatto all'uso professionale nella ristorazione e negli uffici
Resistente alle temperature (da -60ºC a +80ºC)
Resistente agli urti e all'usura. 100% riutilizzabile

Accessori disponibili:
4 piastre di fissaggio al pavimento in acciaio inox Aisi 316 come protezione antifurto)

Colore opzionale del cuscino del sedile: Vedere la gamma di colori

Descrizione del prodotto

Divano Sirchester INDOOR + OUTDOOR

Un prodotto unico e rivoluzionario. Sirchester è il primo divano/poltrona che può essere illuminato per creare un'atmosfera speciale negli spazi pubblici.

Sirchester è stato progettato con cura tenendo conto di tutti i punti che rendono un prodotto di successo: ad esempio, uno speciale sistema di drenaggio dell'acqua permette di sedersi dopo una pioggia senza bagnarsi.

Un piccolo canale nel sedile permette all'acqua di defluire facilmente. È la prima volta che un sistema del genere si dimostra davvero efficiente in un divano.

Serralunga Clean Fighter

SERRALUNGA presenta CLEAN FIGHTER, un nuovo composto innovativo per una pulizia rapida ed efficace.

Nell'ambito delle continue attività di ricerca e innovazione di Serralunga, è stato sviluppato un nuovo compound: Clean Fighter.

Clean Fighter è un composto innovativo che consente una pulizia rapida ed efficace di tutti i mobili, vasi e arredi Serralunga nei colori standard. Il risultato è una riduzione del tempo dedicato alla pulizia. CLEAN FIGHTER non è necessario per i prodotti con finiture opache o lucide.

Clean Fighter è assolutamente versatile. Una caratteristica particolare è la capacità del materiale di adattarsi a forme diverse.

Informazioni sul prodotto

Informazioni su Serralunga

Il primo in Europa a sviluppare la tecnologia dello stampaggio rotazionale, il primo a introdurre la brocca di design e a concepire la brocca sovradimensionata. La prima a progettare la brocca illuminata, la prima a esporre un vaso industriale in un museo e la prima a sviluppare nuove tecnologie di laccatura con motivi.

Scegliere Serralunga significa riconoscere e apprezzare l'originalità.

UN'AZIENDA FAMILIARE CON IL CUORE

IL PATRIMONIO
Serralunga è stata fondata a Biella nel 1825 ed è il nome della famiglia che da sei generazioni è il cuore creativo e imprenditoriale dell'azienda, che produce arredi moderni per esterni.

L'azienda nasce come conceria per poi passare alla lavorazione delle pelli a fini industriali. La vera rivoluzione è arrivata con la lavorazione della plastica e poi con la tecnologia dello stampaggio rotazionale importata dagli Stati Uniti, che ha prodotto innumerevoli oggetti di design italiano come luci da esterno e mobili contemporanei, tutti made in Italy.

FATTO IN ITALIA
Serralunga porta avanti l'eccellenza che da tempo è associata al Made in Italy, proponendo nuovi modi di abitare che ci permettono di rilassarci e distenderci con arredi che arricchiscono la nostra vita.

INNOVAZIONE CULTURALE
Serralunga è nota per aver superato i confini dei materiali, delle tecnologie e dell'estetica con il suo senso dell'innovazione e dell'artigianato per creare prodotti innovativi che ispirano e deliziano.





Informazioni sul prodotto



Polietilene opaco | Polietilene laccato lucido | Polietilene laccato metallizzato

Su richiesta, saremo lieti di inviare gratuitamente campioni di colore e di materiale per una verifica. Le spese di spedizione di ritorno per un pacco assicurato sono a carico del cliente - in caso di acquisto, le spese di spedizione di ritorno saranno interamente rimborsate. Si prega di restituire i campioni di colore e materiale entro 2 settimane, in modo che anche altri clienti possano utilizzarli.

Tutto sul tuo acquisto

Offerte personali invece di battaglie sui prezzi

Domande? Qui trovate le risposte

Spedizione come dovrebbe essere

Programma bonus

Offerte e promozioni attuali

Il nostro showroom a Rüsselsheim

Progetti veri, qualità autentica

Materiali, cura e accessori

opzioni disponibili

Informazioni sul prodotto

Colore Serralunga

neve IWH	bianco WH	gesso WH5	pietra AV	pietra dolomia GG	sordo a TO
salvia SAV	mora BK	antracite ANT	azzurro AZP	maddalena AQM	BLP blu
verde pavone WP	origano VMA	oliva VOC	mela AG	terracotta toscana TC	terracotta scura TC4
terracotta classica TC2	impruneta IMP	corallo COL	rosso RO	corten COR	NT traslucido

Fissaggio del pavimento

Informazioni sul prodotto

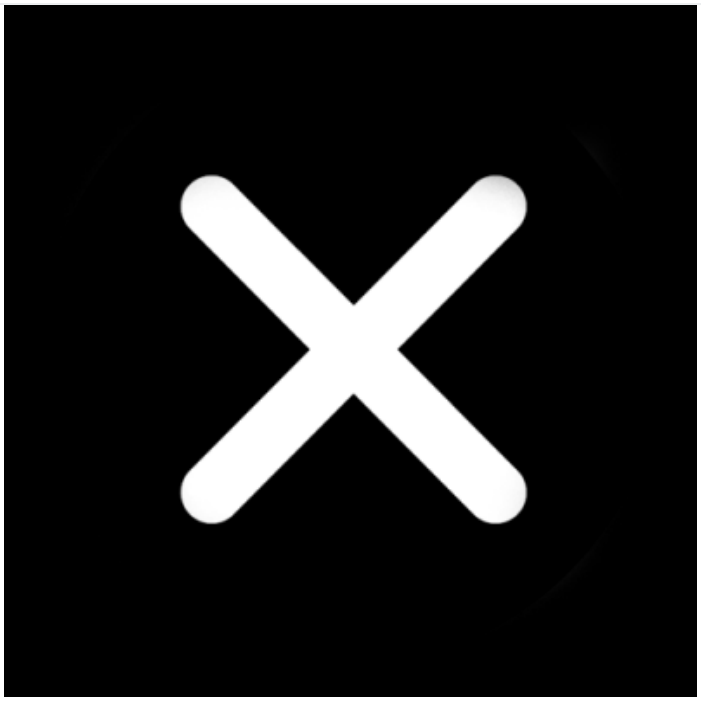

No

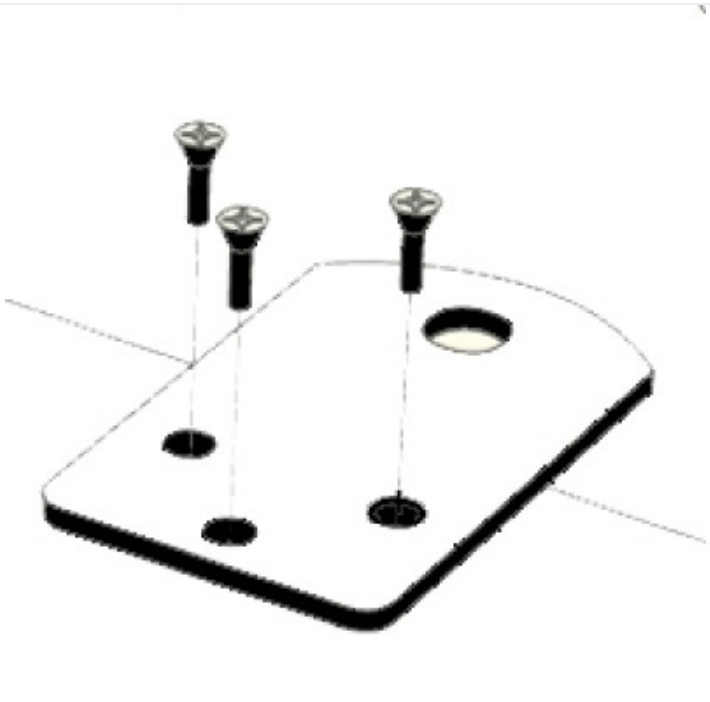

sì (+75,00 €)