Informazioni sul prodotto

SERRALUNGA Poltrona illuminata SIRCHESTER

N. art.: SER43 / Produttore: Serralunga



1.154,30 €

Prezzo al dettaglio regolare ~~1.190,00 €~~ (Risparmia 35,70 €)

incluso 19% IVA incl. Spedizione

Tempo di consegna: 3 settimane









Informazioni sul prodotto

Dimensioni / Dati tecnici:

Dimensioni esterne circa: lunghezza 120cm, larghezza 82cm, altezza 72cm

Materiale: polietilene, traslucido, resistente agli agenti atmosferici e infrangibile

Illuminazione opzionale::
LED 1 x 13 watt, E27, bianco freddo, 6000 Kelvin, 1250 lumen, 220-240 volt, 50-60 Hz, incl. telecomando
LED-RGB 1 x 9 Watt, E27, 2700-6500 Kelvin, 850 lumen, 220-240 Volt, 50-60 Hz, incl. telecomando

Grado di protezione: IP67

Cavo: 3 metri, nero

Caratteristica speciale:
Superficie Clean Fighter - facile pulizia della superficie grazie al nuovo sigillante
Adatto per uso interno ed esterno
Molto adatto all'uso professionale nella ristorazione e negli uffici
Resistente alle temperature (da -60ºC a +80ºC)
Resistente agli urti e all'usura. 100% riutilizzabile

Accessori disponibili:
4 piastre di fissaggio al pavimento in acciaio inox Aisi 316 come protezione antifurto

Colore del cuscino del sedile: vedere la selezione dei colori

Descrizione del prodotto

Poltrona Sirchester INDOOR + OUTDOOR

Una linea senza tempo che proviene dalla storia del design, reinterpretata oggi con la nuova filosofia dell'azienda italiana Serralunga. Il nome: Sirchester.

Un prodotto unico e rivoluzionario che è stato una delle novità del Salone Internazionale del Mobile 2010.

A creare Sirchester sono due designer italiani: Matteo Bazzicalupo e Raffaella Mangiarotti (deepdesign). Uno dei loro lavori, l'apparecchio Dandelion, fa parte di una mostra permanente al MoMA di New York.

Il concetto iniziale era chiaro: un divano da esterno comodo e funzionale. Sinergia tra progetto e forma grazie all'esperienza di Serralunga, che ha utilizzato la tecnica dello stampaggio rotazionale per creare una forma accattivante con caratteristiche particolari come l'aspetto imbottito dell'originale inglese.

Insieme ai designer Mangiarotti e Bazzicalupo, Serralunga ha osato accendere la creatività emotiva. Sirchester è il primo divano/poltrona che può essere illuminato per creare un'atmosfera speciale nei ristoranti.

Sirchester è stato progettato con cura tenendo conto di tutti i punti che rendono un prodotto di successo: ad esempio, uno speciale sistema di drenaggio dell'acqua permette di sedersi anche dopo una pioggia senza bagnarsi. Un piccolo canale nel sedile permette

Informazioni sul prodotto

all'acqua di defluire facilmente. È la prima volta che un sistema del genere si dimostra davvero efficiente in un divano.

Con questa nuova collezione di divani, Serralunga e i designer sono riusciti a creare un nuovo e funzionale prodotto per esterni.

Serralunga Clean Fighter

SERRALUNGA presenta CLEAN FIGHTER, un nuovo composto innovativo per una pulizia rapida ed efficace.

Nell'ambito delle continue attività di ricerca e innovazione di Serralunga, è stato sviluppato un nuovo compound: Clean Fighter.

Clean Fighter è un composto innovativo che consente una pulizia rapida ed efficace di tutti i mobili, vasi e arredi Serralunga nei colori standard. Il risultato è una riduzione del tempo dedicato alla pulizia. CLEAN FIGHTER non è necessario per i prodotti con finiture opache o lucide.

Clean Fighter è assolutamente versatile. Una caratteristica particolare è la capacità del materiale di adattarsi a forme diverse.

Informazioni su Serralunga

Il primo in Europa a sviluppare la tecnologia dello stampaggio rotazionale, il primo a introdurre la brocca di design e a concepire la brocca sovradimensionata. La prima a progettare la brocca illuminata, la prima a esporre un vaso industriale in un museo e la prima a sviluppare nuove tecnologie di laccatura con motivi.

Scegliere Serralunga significa riconoscere e apprezzare l'originalità.

UN'AZIENDA FAMILIARE CON IL CUORE

IL PATRIMONIO
Serralunga è stata fondata a Biella nel 1825 ed è il nome della famiglia che da sei generazioni è il cuore creativo e imprenditoriale dell'azienda, che produce arredi moderni per esterni.

L'azienda nasce come conceria per poi passare alla lavorazione delle pelli a fini industriali. La vera rivoluzione è arrivata con la lavorazione della plastica e poi con la tecnologia dello stampaggio rotazionale importata dagli Stati Uniti, che ha prodotto innumerevoli oggetti di design italiano come luci da esterno e mobili contemporanei, tutti made in Italy.

FATTO IN ITALIA
Serralunga porta avanti l'eccellenza che da tempo è associata al Made in Italy, proponendo nuovi modi di abitare che ci permettono di rilassarci e distenderci con arredi che arricchiscono la nostra vita.

INNOVAZIONE CULTURALE
Serralunga è nota per aver superato i confini dei materiali, delle tecnologie e dell'estetica con il suo senso dell'innovazione e dell'artigianato per creare prodotti innovativi che ispirano e deliziano.

Tutto sul tuo acquisto

Offerte personali invece di battaglie sui prezzi

Informazioni sul prodotto

Domande? Qui trovate le risposte

Spedizione come dovrebbe essere

Programma bonus

Offerte e promozioni attuali

Il nostro showroom a Rüsselsheim

Progetti veri, qualità autentica

Materiali, cura e accessori

opzioni disponibili

Illuminazione



LED bianco - 13 Watt

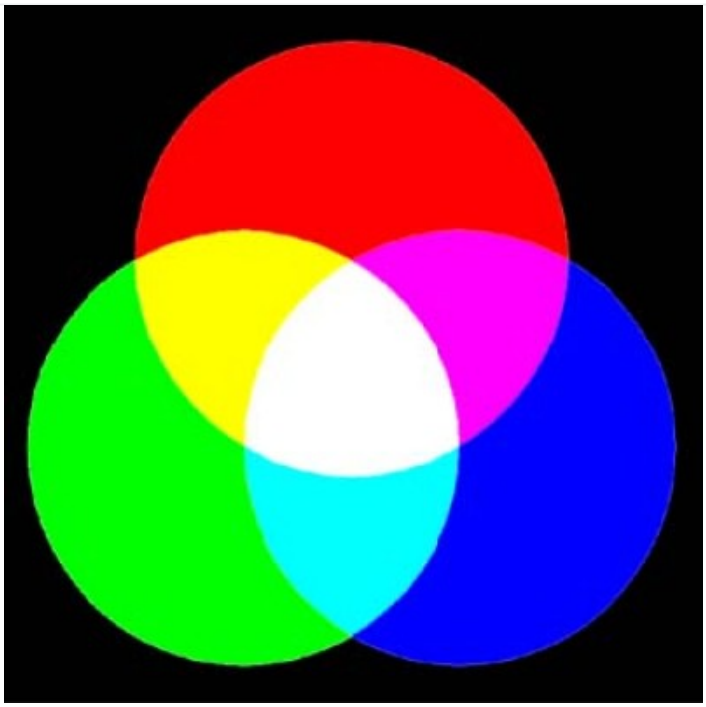

LED RGB 9 Watt (+40,00 €)

Fissaggio del pavimento

Informazioni sul prodotto

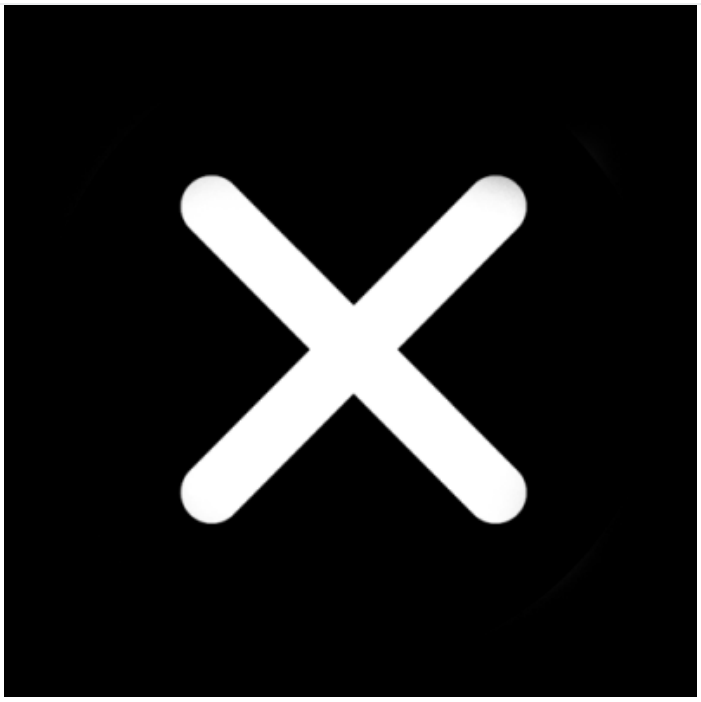

No

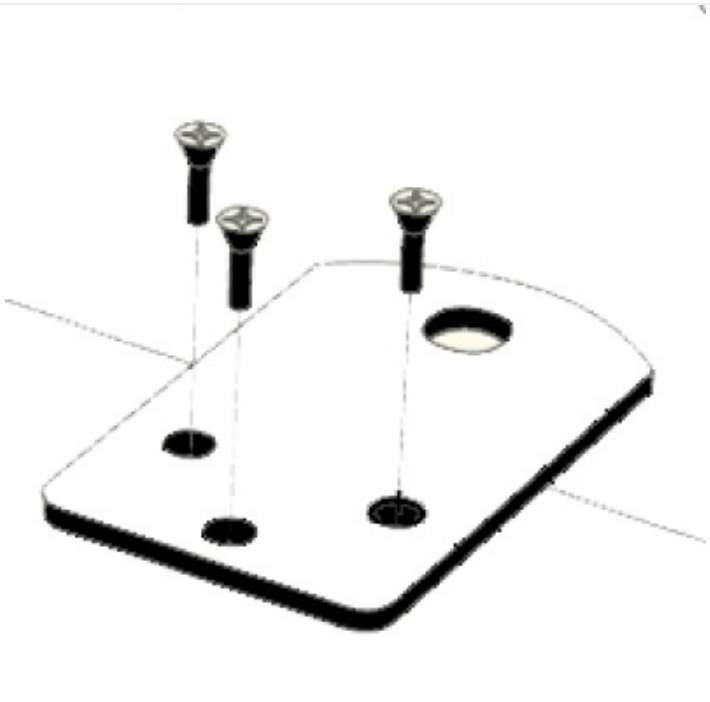

sì (+75,00 €)