Informazioni sul prodotto

SERRALUNGA Fioriera illuminata TOP POT HARD

N. art.: SER37 / Produttore: Serralunga









SERRALUNGA

1.217,35 €

Prezzo al dettaglio regolare ~~1.255,00 €~~ (Risparmia 37,65 €)

incluso 19% IVA incl. Spedizione

Tempo di consegna: 3 - 4 settimane

Informazioni sul prodotto



Descrizione del prodotto

Il vaso con la luce, progettato da Ron Arad per Serralunga. Una grande fioriera dall'elevata stabilità e dalla particolare forma estetica, vincitrice del Design Press Award ICFF New-York. È realizzata in polietilene lineare a bassa densità prodotto mediante stampaggio rotazionale. La grande fioriera Top Pot di Serralunga è disponibile in un colore neutro traslucido con illuminazione interna.

Dimensioni / Dati tecnici:

Dimensioni esterne circa: Ø 65cm, altezza 100cm

Profondità di piantagione circa: Ø 37cm, profondità 40cm

Materiale: polietilene, traslucido, resistente alle intemperie e infrangibile

Illuminazione opzionale:
LED bianco freddo, 1250 lumen, 6000 Kelvin, cavo di alimentazione 2 metri, nero
LED RGB con telecomando, cavo di 2 metri, nero
LED RGB con batteria ricaricabile. Controllo tramite Bluetooth e app

Nota quando si utilizza la versione a batteria ricaricabile:
Il tempo di funzionamento della versione a LED ricaricabile è quando sono selezionate le seguenti impostazioni di colore:
20 ore con: impostazione fissa della luce bianca
12 ore con: altri colori fissi
8 ore con: Modalità cambio colore
Tempo di ricarica della batteria: 6 ore
La batteria viene rimossa utilizzando l'anello di chiusura a baionetta sul lato inferiore della fioriera. A tale scopo, la fioriera deve essere leggermente inclinata di lato.

Caratteristica speciale:
Superficie Clean Fighter - facile pulizia della superficie grazie alla nuova sigillatura.
Adatto per uso interno ed esterno
Molto adatto per l'uso professionale nella ristorazione e negli uffici
Resistente alle temperature (da -35ºC a +80ºC)
Resistente agli urti e all'usura. 100% riutilizzabile

Accessori disponibili: 3 piastre di montaggio a pavimento in acciaio inox Aisi 316 come protezione antifurto

Serralunga Clean Fighter

Informazioni sul prodotto

SERRALUNGA presenta CLEAN FIGHTER, un nuovo composto innovativo per una pulizia rapida ed efficace.

Nell'ambito delle continue attività di ricerca e innovazione di Serralunga, è stato sviluppato un nuovo compound: Clean Fighter.

Clean Fighter è un composto innovativo che consente una pulizia rapida ed efficace di tutti i mobili, vasi e arredi Serralunga nei colori standard. Il risultato è una riduzione del tempo dedicato alla pulizia. CLEAN FIGHTER non è necessario per i prodotti con finiture opache o lucide.

Clean Fighter è assolutamente versatile. Una caratteristica particolare è la capacità del materiale di adattarsi a forme diverse.

Informazioni su Serralunga

Il primo in Europa a sviluppare la tecnologia dello stampaggio rotazionale, il primo a introdurre la brocca di design e a concepire la brocca sovradimensionata. La prima a progettare la brocca illuminata, la prima a esporre un vaso industriale in un museo e la prima a sviluppare nuove tecnologie di laccatura con motivi.

Scegliere Serralunga significa riconoscere e apprezzare l'originalità.

UN'AZIENDA FAMILIARE CON IL CUORE

IL PATRIMONIO
Serralunga è stata fondata a Biella nel 1825 ed è il nome della famiglia che da sei generazioni è il cuore creativo e imprenditoriale dell'azienda, che produce arredi moderni per esterni.

L'azienda nasce come conceria per poi passare alla lavorazione delle pelli a fini industriali. La vera rivoluzione è arrivata con la lavorazione della plastica e poi con la tecnologia dello stampaggio rotazionale importata dagli Stati Uniti, che ha prodotto innumerevoli oggetti di design italiano come luci da esterno e mobili contemporanei, tutti made in Italy.

FATTO IN ITALIA
Serralunga porta avanti l'eccellenza che da tempo è associata al Made in Italy, proponendo nuovi modi di abitare che ci permettono di rilassarci e distenderci con arredi che arricchiscono la nostra vita.

INNOVAZIONE CULTURALE
Serralunga è nota per aver superato i confini dei materiali, delle tecnologie e dell'estetica con il suo senso dell'innovazione e dell'artigianato per creare prodotti innovativi che ispirano e deliziano.

Tutto sul tuo acquisto

Offerte personali invece di battaglie sui prezzi

Domande? Qui trovate le risposte

Spedizione come dovrebbe essere

Programma bonus

Offerte e promozioni attuali

Informazioni sul prodotto

Il nostro showroom a Rüsselsheim

Progetti veri, qualità autentica

Materiali, cura e accessori

opzioni disponibili

Illuminazione

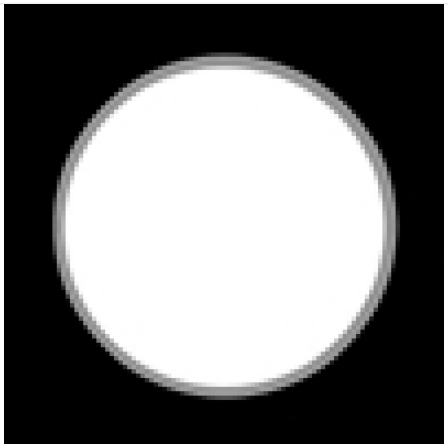

LED bianco freddo

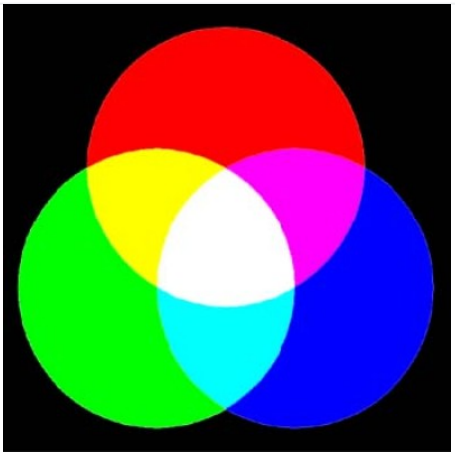

LED RGB (+65,00 €)

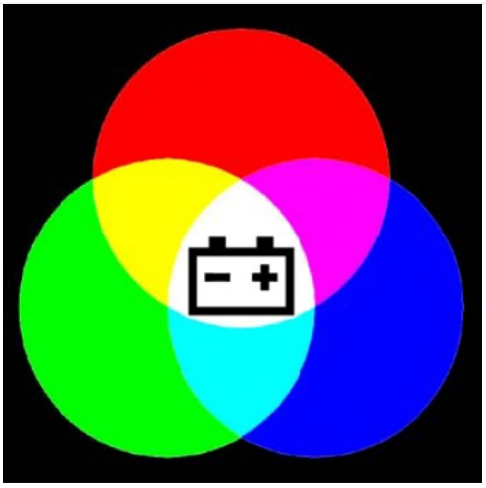

LED-RGB+batteria ricaricabile (+150,00 €)

Fissaggio del pavimento

Informazioni sul prodotto

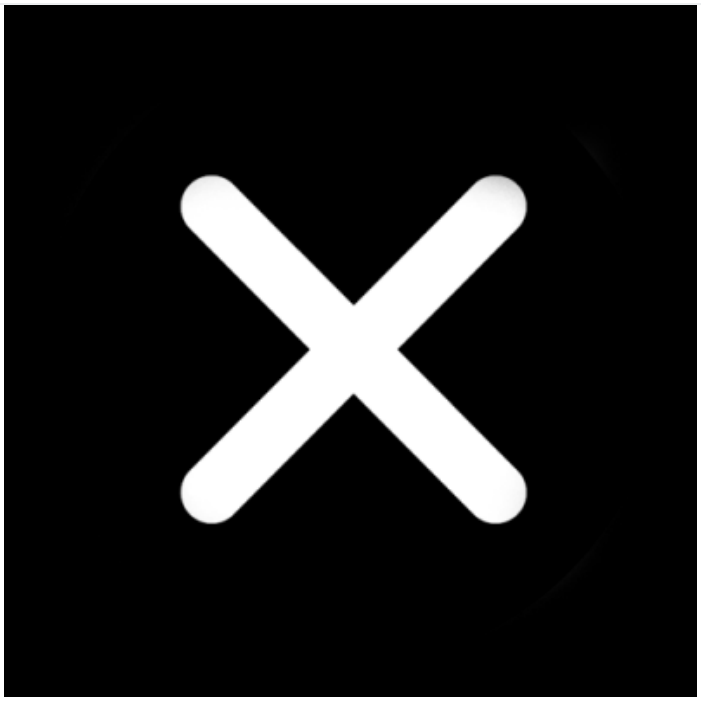

No

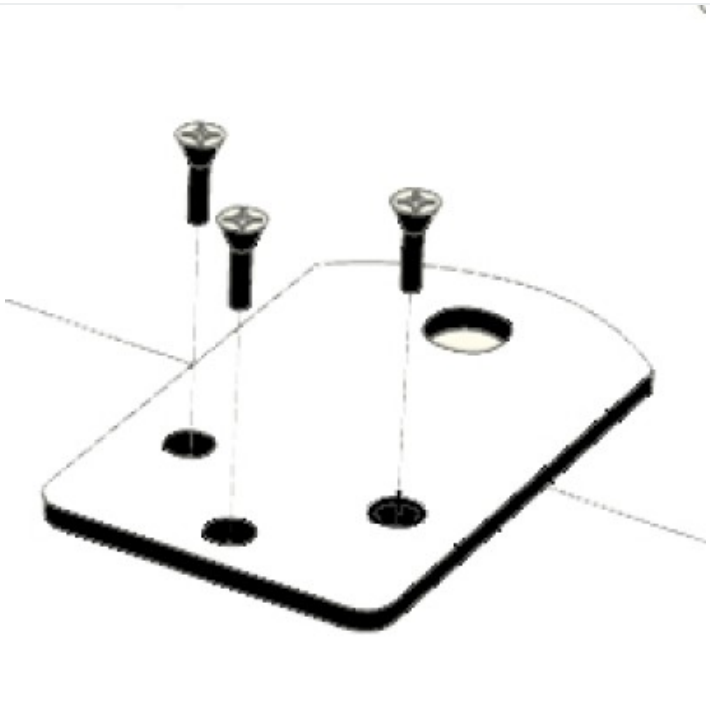

sì (+60,00 €)