Informazioni sul prodotto

SERRALUNGA Fioriera illuminata VAS-TWO Ø 160 cm

N. art.: SER23 / Produttore: Serralunga



SERRALUNGA

2.551,10 €

Prezzo al dettaglio regolare ~~2.630,00 €~~ (Risparmia 78,90 €)

incluso 19% IVA incl. Spedizione

Tempi di consegna: 4 - 6 settimane

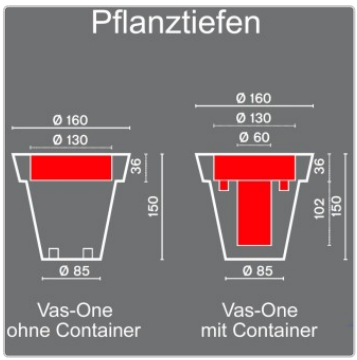







Informazioni sul prodotto






Dimensioni / Dati tecnici:

Dimensioni approssimative: Ø superiore 160 cm, Ø inferiore 85 cm, altezza 150 cm.

Profondità di piantagione circa: Ø superiore 128cm, profondità 36cm

Materiale: polietilene, traslucido, resistente alle intemperie e infrangibile

Illuminazione opzionale:
LED bianco freddo, 1250 lumen, 6000 Kelvin, cavo di alimentazione 3 metri, nero
LED RGB con telecomando, cavo di 3 metri, nero

Cavo di alimentazione: 3 metri, nero

Caratteristica speciale:
Fioriera a doppia parete
Superficie Clean Fighter - facile pulizia della superficie grazie al nuovo sigillante
Adatto per uso interno ed esterno
Molto adatta per l'uso professionale nella ristorazione e negli uffici
Resistente alle temperature (da -35ºC a +80ºC)
Resistente agli urti e all'usura. 100% riutilizzabile

Accessori disponibili: 4 x piastra di montaggio a pavimento in acciaio inox Aisi 316 come protezione antifurto

Descrizione del prodotto

La versione illuminata di Vas-Two, sorella maggiore di Vas-One all'interno della Vas-One Family, disegnata da Luisa Bocchietto per Serralunga. La Vas-One Family è una serie di fioriere per il giardino che reinventa la forma classica del vaso da fiori.

Informazioni sul prodotto

Con un diametro di 160 cm e un'altezza di 150 cm, Vas-Two è un vero e proprio richiamo visivo in giardino o all'aperto. Il vaso illuminato è disponibile solo in un colore neutro. Disponibile con lampadine a risparmio energetico o con LED RGB.
Realizzato in polietilene stampato in rotazionale, leggero ma resistente. Protezione UV. Riciclabile al 100%.

Serralunga Clean Fighter

SERRALUNGA presenta CLEAN FIGHTER, un nuovo composto innovativo per una pulizia rapida ed efficace.

Nell'ambito delle continue attività di ricerca e innovazione di Serralunga, è stato sviluppato un nuovo compound: Clean Fighter.

Clean Fighter è un composto innovativo che consente una pulizia rapida ed efficace di tutti i mobili, vasi e arredi Serralunga nei colori standard. Il risultato è una riduzione del tempo dedicato alla pulizia. CLEAN FIGHTER non è necessario per i prodotti con finiture opache o lucide.

Clean Fighter è assolutamente versatile. Una caratteristica particolare è la capacità del materiale di adattarsi a forme diverse.

Informazioni su Serralunga

Il primo in Europa a sviluppare la tecnologia dello stampaggio rotazionale, il primo a introdurre la brocca di design e a concepire la brocca sovradimensionata. La prima a progettare la brocca illuminata, la prima a esporre un vaso industriale in un museo e la prima a sviluppare nuove tecnologie di laccatura con motivi.

Scegliere Serralunga significa riconoscere e apprezzare l'originalità.

UN'AZIENDA FAMILIARE CON IL CUORE

IL PATRIMONIO
Serralunga è stata fondata a Biella nel 1825 ed è il nome della famiglia che da sei generazioni è il cuore creativo e imprenditoriale dell'azienda, che produce arredi moderni per esterni.

L'azienda nasce come conceria per poi passare alla lavorazione delle pelli a fini industriali. La vera rivoluzione è arrivata con la lavorazione della plastica e poi con la tecnologia dello stampaggio rotazionale importata dagli Stati Uniti, che ha prodotto innumerevoli oggetti di design italiano come luci da esterno e mobili contemporanei, tutti made in Italy.

FATTO IN ITALIA
Serralunga porta avanti l'eccellenza che da tempo è associata al Made in Italy, proponendo nuovi modi di abitare che ci permettono di rilassarci e distenderci con arredi che arricchiscono la nostra vita.

INNOVAZIONE CULTURALE
Serralunga è nota per aver superato i confini dei materiali, delle tecnologie e dell'estetica con il suo senso dell'innovazione e dell'artigianato per creare prodotti innovativi che ispirano e deliziano.

Tutto sul tuo acquisto

Offerte personali invece di battaglie sui prezzi

Informazioni sul prodotto

Domande? Qui trovate le risposte

Spedizione come dovrebbe essere

Programma bonus

Offerte e promozioni attuali

Il nostro showroom a Rüsselsheim

Progetti veri, qualità autentica

Materiali, cura e accessori

opzioni disponibili

Illuminazione

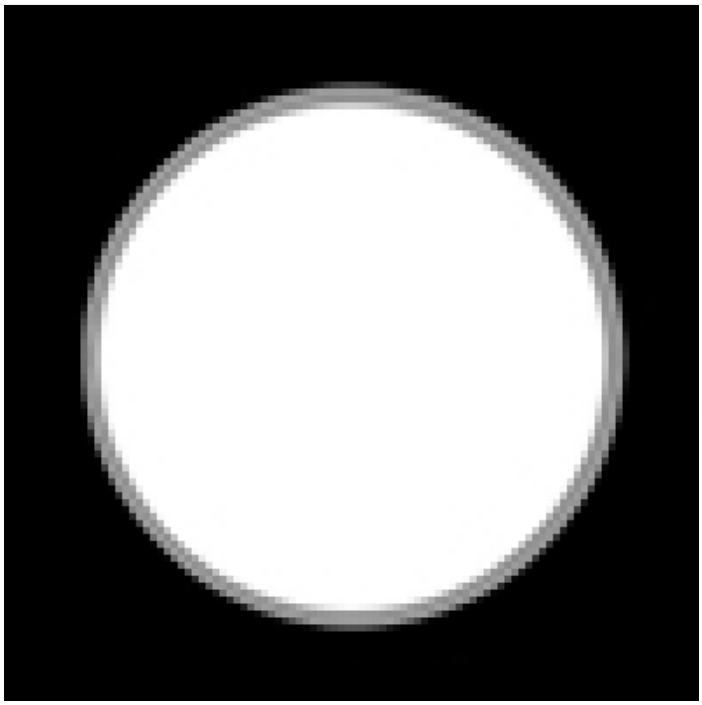

LED bianco freddo

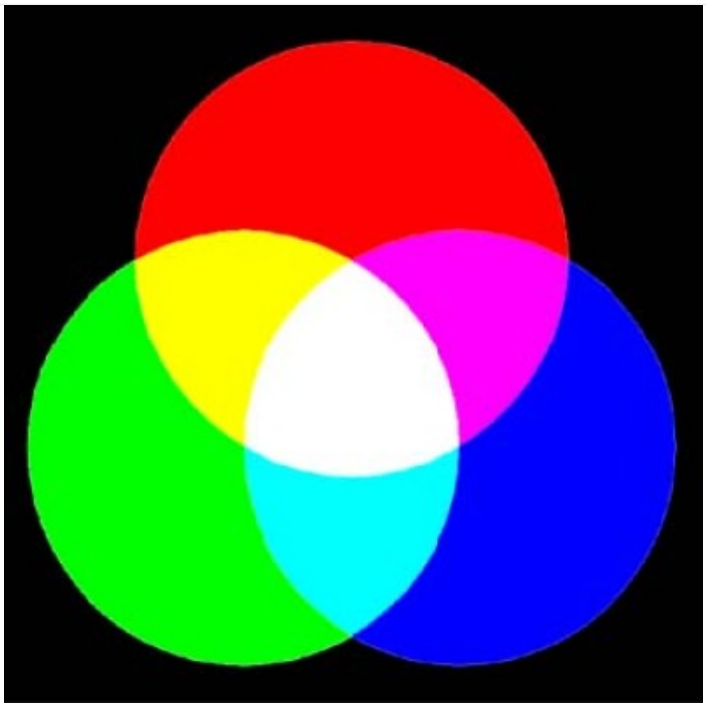

LED RGB (+75,00 €)

Fissaggio del pavimento

Informazioni sul prodotto

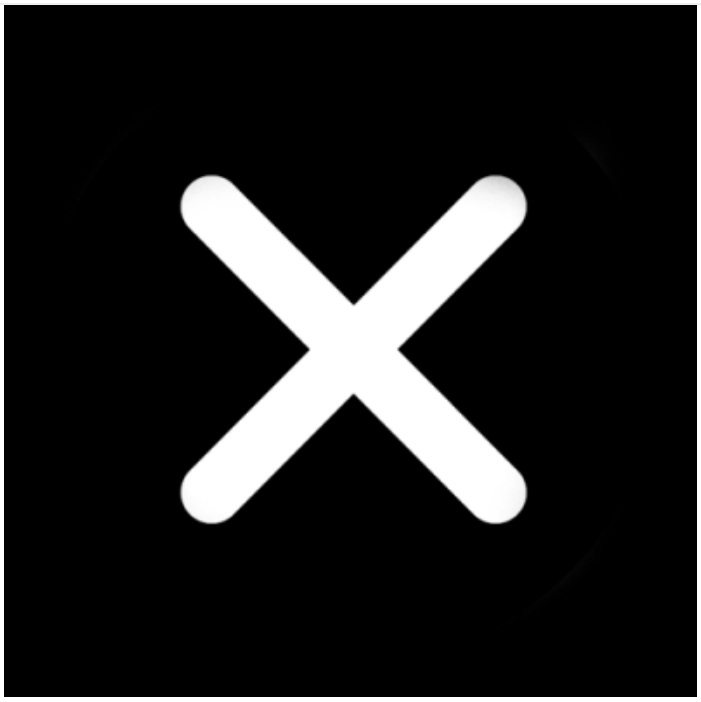

No

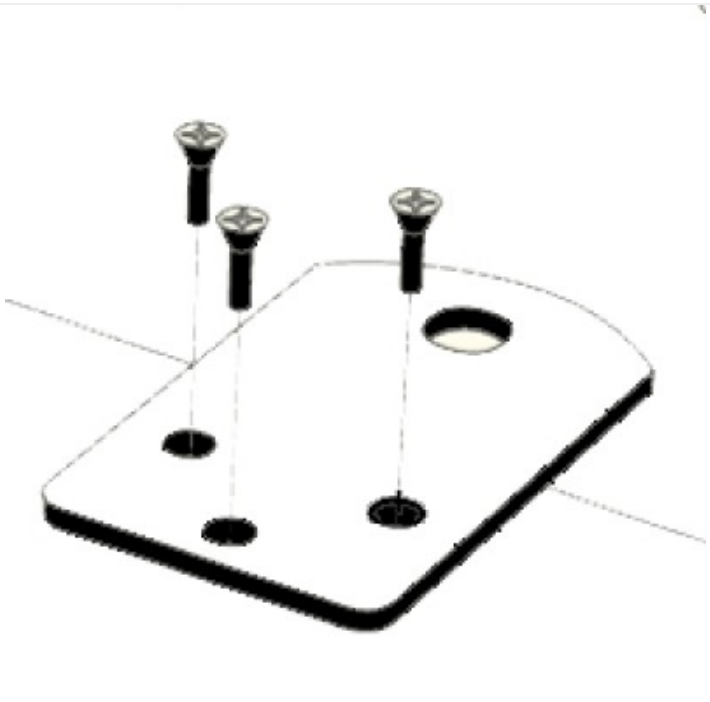

sì (+60,00 €)