Information sur le produit

VONDOM Table bistrot PALM 50x50 cm

Numéro d'article : VON1369 / Fabricants: Vondom









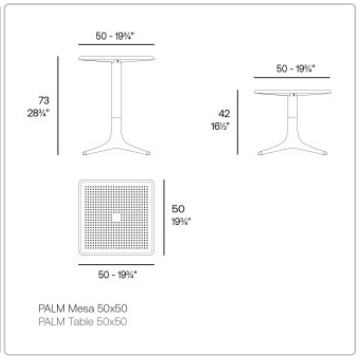

220,50 €

Prix de vente régulier ~~245,00 €~~ (Vous économisez 24,50 €)

incl. 19% T.V.A. incl. expédition

Prix dégressifs

à partir de 4	165,00 € - Vous économisez 80,00 €
à partir de 8	120,00 € - Vous économisez 125,00 €

Délai de livraison : 3 - 5 semaines

Information sur le produit




VONDOM Couleurs & Housses 2026

Housses/Fabrics Group 1 - 2026

Housses/Fabrics Group 2 - 2026

Housses/Fabrics Group 1-2-3 et Infos - 2026

Dans notre boutique en ligne, nous vous proposons de choisir des housses qui se distinguent par leur facilité d'entretien particulière et leur aptitude à l'utilisation en extérieur. Ces housses sont choisies à 90 % car elles offrent une combinaison idéale de fonctionnalité, de toucher et de confort. La caractéristique « housse Vondom » vous permet de faire facilement votre choix.

Bien entendu, nous vous proposons sur demande toutes les housses de la collection Vondom. Ces housses, qui ne sont pas disponibles dans notre boutique en ligne, sont particulièrement adaptées à une utilisation dans des régions au climat principalement ensoleillé et sec ou à l'intérieur. Elles séduisent par leur toucher particulièrement luxueux, mais nécessitent généralement un entretien plus important en cas de salissures.

Couleurs VONDOM produits en polypropylène 2026

Couleurs VONDOM produits en polyéthylène 2026

Nous mettons volontiers à votre disposition des échantillons de couleurs et de matériaux à titre gratuit. La réexpédition assurée se fait à vos frais. En cas d'achat, nous vous remboursons intégralement les frais de port de retour. Nous vous prions de faire en sorte que les échantillons nous soient retournés dans les 10 jours, afin qu'ils soient également à la disposition d'autres clients.

Dimensions / données techniques :

Dimensions du plateau de table au choix env. : 50 x 50 cm

Hauteur du piètement de la table : 73 cm

Structure : polypropylène linéaire, teinté dans la masse, laqué mat avec fibre de verre, résistant aux intempéries et incassable

Information sur le produit

Couleur de la structure au choix : Voir palette de couleurs

Autres caractéristiques :
Convient pour une utilisation à l'intérieur et à l'extérieur.
Très approprié pour une utilisation professionnelle.
Résistant aux UVI. Facteur UV8, égal à 8.000 heures d'ensoleillement en Floride.
Résistant aux températures (-60ºC à +80 ºC).
Résistant aux chocs et à l'usure. Réutilisable à 100%.

Design : Eugen Quitllet

Description du produit

VONDOM Table de bistrot PALM 50x50 cm - Nouveauté design pour l'intérieur & l'extérieur
La table de bistrot VONDOM Palm est synonyme de légèreté moderne, de design fonctionnel et de possibilités d'utilisation multiples. Conçue dans le cadre de la collection Palm d'Eugeni Quitllet pour VONDOM, la table allie des formes claires à un langage design d'inspiration organique.

Avec son plateau compact, la table de bistrot est idéale pour le balcon, la terrasse, le jardin, la gastronomie, l'hôtellerie, les zones de piscine ainsi que pour les salons modernes d'intérieur et d'extérieur. Le matériau léger, résistant aux intempéries et facile d'entretien la rend particulièrement adaptée à un usage quotidien et flexible.

La table de bistrot Palm se combine parfaitement avec les chaises Palm assorties et crée un ensemble harmonieux pour les espaces bistrot, repas et lounge stylés. Grâce à son faible poids, elle est facile à déplacer et s'adapte rapidement à différents concepts d'espace ou d'extérieur.

Palm est synonyme de design VONDOM moderne avec un excellent rapport entre fonctionnalité, confort et esthétique contemporaine.

À propos de Vondom

Vondom représente un style de vie moderne. Les meubles intérieurs et extérieurs de Vondom sont conçus avec passion pour les personnes qui apprécient l'innovation et la qualité—des personnes comme vous, qui aiment les tendances et exigent le meilleur.

Focus sur le design
Le design est la clé de notre succès. Avec chaque nouvelle collection, nous créons des espaces remplis de glamour et d'unicité. Les meubles Vondom apportent vie et élégance à chaque pièce, vous permettant de profiter pleinement de la vie.

Designers mondiaux
Les collections Vondom sont créées en collaboration avec des designers internationaux tels que Fabio Novembre, Karim Rashid, et bien d'autres. Leur passion pour les formes modernes et la culture transforme chaque pièce en une œuvre d'art exclusive.

Durabilité & Innovation
La durabilité est une valeur centrale chez Vondom. Nous recherchons continuellement de nouvelles technologies et matériaux pour protéger notre environnement. Vondom partage ces connaissances lors d'ateliers, expositions et événements à travers le monde.

Information sur le produit

Succès mondial
Vondom est présent dans plus de 120 pays, avec des magasins phares et des showrooms dans le monde entier, y compris à Valence, Miami, Los Angeles et Shanghai.

VONDOM Matériel & entretien Vondom

Le nettoyage :
Pour nettoyer les meubles, nous recommandons d'utiliser de temps en temps des dégraissants ménagers. N'utilisez en aucun cas des produits abrasifs ou des solutions corrosives !
1- Pulvérisez la surface avec un dégraissant.
2- Frottez ensuite la surface avec un chiffon humidifié d'eau.
3- Nettoyez ensuite la surface avec un nettoyeur haute pression, par exemple de KÄRCHER ou KRÄNZLE.
4- Laissez ensuite sécher à l'air libre.

Les produits VONDOM laqués sont de véritables accroche-regards ! Ils confèrent aux surfaces un aspect de qualité incomparable. En ce qui concerne l'extérieur, les produits VONDOM laqués ne conviennent toutefois que dans une certaine mesure. Dans les régions à fortes variations de température, le matériau de base (polyéthylène) peut se dilater ou se contracter au minimum sous l'effet de la chaleur. Cela pourrait entraîner de fines fissures capillaires et, en fin de compte, des éclats de peinture. Si vous souhaitez néanmoins utiliser des produits laqués à l'extérieur, il est indispensable d'en prendre soin. En raison de leur fragilité, les surfaces laquées ne doivent pas être nettoyées à l'eau sous pression. Évitez également d'utiliser des produits abrasifs ou des solutions corrosives ! Nous recommandons plutôt d'appliquer de la cire pour carrosserie tous les deux ou trois mois afin d'éviter les rayures. **Veuillez noter que les dommages à la surface de la peinture causés par des contraintes thermiques à l'extérieur ne sont pas considérés comme un motif de réclamation justifié et ne sont donc pas couverts. La garantie légale reste toutefois entièrement valable en cas d'utilisation à l'intérieur.**

Housses de protection :
Les housses de protection (housses) de Vondom sont imprégnées d'un produit hydrofuge, oléofuge et antisalissant et servent à protéger le meuble. Cependant, elles ne conviennent pas pour recouvrir les coussins de manière permanente, car l'humidité peut s'accumuler le long des coutures des housses, ce qui peut entraîner la formation de taches de moisissure. Avant d'utiliser les housses de protection, le meuble et les coussins doivent être secs. Veuillez noter que les housses de protection sont spécialement adaptées à vos meubles et qu'il est nécessaire de les placer avec précision. Afin d'augmenter la circulation de l'air, les housses ne sont pas fabriquées à ras du sol. Ne jamais emballer ou plier les housses devenues humides, mais les laisser sécher dans un endroit bien aéré. Pour nettoyer la housse, utilisez un chiffon doux. Rincer ensuite à l'eau claire. Les solvants ne conviennent pas pour le nettoyage, car ils peuvent attaquer la surface à traiter et l'endommager ou la décolorer.

Propriétés du matériau :

Polypropylène :
Il s'agit d'un polymère thermoplastique qui est flexible à haute température, résiste jusqu'à 150 °C sans se déformer ou se décomposer et durcit lorsqu'il est suffisamment refroidi.

- Matériau : polypropylène renforcé de fibres de verre avec stabilisateur UV.
- Processus de transformation : moulage par injection
- Résistant aux chocs
- Léger
- 100 % recyclable

Information sur le produit

Polyéthylène :
Le polyéthylène est l'un des plastiques les plus polyvalents qui soient et présente de nombreux avantages par rapport aux autres matériaux.

Matériau : résine LLDPE, polyéthylène linéaire de faible densité. UL 94 HB
- Processus de transformation : rotomoulage.
- Résistant aux UV, facteur : UV8, correspondant à 8 000 heures d'ensoleillement de la Floride.
- Résistance aux températures extrêmes (-60 à -80 degrés Celsius)
- Résistant aux chocs
- Léger
- Les pots peuvent être facilement percés à plusieurs reprises pour le drainage.
- 100 % recyclable

Polycarbonate :
Le polycarbonate est un groupe de thermoplastiques faciles à travailler, à former et à thermoformer. Il possède une grande résistance à la rupture et aux chocs. Chez Vondom, ce matériau est traité par moulage par injection, dans le but de créer des meubles aux formes géométriques complexes qui ne nécessitent pas de peinture ultérieure.

- Matériau : résine de polycarbonate, faible viscosité, haute résistance.
- Processus : moulage par injection
- Résistant aux chocs
- Léger
- 100 % recyclable

Polyuréthane :
La mousse de polyuréthane est un matériau très élastique utilisé dans l'industrie du meuble. Elle se caractérise par le fait qu'elle reprend immédiatement sa forme initiale dès que la charge est supprimée. Vondom utilise la technique d'injection à froid avec du polyuréthane flexible renforcé par une structure métallique à l'intérieur. Il en résulte des collections très tendance pour l'extérieur et l'intérieur, avec une grande variété de couleurs, de textures et de rembourrages.

PMMA :
Le PMMA est un polymère thermoplastique hautement transparent obtenu par polymérisation du monomère méthacrylate de méthyle. Sa grande transparence, son esthétique et sa résistance aux rayures en font un matériau idéal pour l'intégration de l'éclairage intérieur, afin d'en faire un luminaire décoratif enchanteur.

Le bois :
Vondom mise sur des matériaux organiques comme le bois, qui confèrent à ses collections une personnalité unique. Vondom utilise trois types de bois : le frêne, l'iroko et le teck, un matériau qui met en valeur la beauté de l'environnement dans lequel ils se trouvent et qui les transforme en de merveilleux espaces dans lesquels nous voulons nous sentir, vivre et profiter.

Les revêtements :
Vondom propose des tissus aux performances, à la durabilité et au design exceptionnels, conçus, testés et approuvés pour résister aux conditions extérieures les plus rudes. Grâce au traitement anti-salissures, à l'imprégnation, à la résistance aux UV, à la rupture par le froid et à la résistance aux moisissures, toutes les exigences pour l'extérieur sont satisfaites.

Aluminium :
L'aluminium est un métal qui se caractérise par sa faible densité et sa grande résistance à la corrosion et aux chocs. De plus, il est recyclable à 100 %. Vondom utilise deux types d'aluminium, AISI12 (EN AC-44100) et 6060 (AlMgSi, 3.3206, A96060). Les deux pièces

Information sur le produit

en aluminium sont peintes avec une peinture époxy au four.

Dekton :
Dekton® est un matériau très facile à entretenir, durable et extrêmement résistant. Des propriétés qui perfectionnent des pièces clés des collections Vondom. Le processus de fabrication complexe permet d'obtenir des plateaux de table fins et élégants, composés d'un mélange de plus de 20 minéraux naturels, dont des surfaces en porcelaine et en quartz de dernière génération.

Plateaux de table HPL :
Les plateaux se composent de différentes couches d'aggloméré avec une couche de résine thermo-protégée de mélanine-formaldéhyde en surface et de phénol-formaldéhyde dans la couche intérieure. Les panneaux sont pressés sous haute pression et à haute température et conviennent aussi bien pour l'intérieur que pour l'extérieur. L'encollage (le chant) est généralement noir. L'épaisseur du plateau est de 10 mm.

Plateaux de table en verre :
- 10 mm de verre résistant à la chaleur.
- Résistance aux chocs des corps mous 2(B)2
- Résistance aux changements brusques de température K 40
- Résistance au vent, à la neige, aux charges permanentes subies mm 10
- Atténuation acoustique contre le bruit direct des avions dB 34 (-1,-3)

Tout sur votre achat

Offres personnalisées au lieu de guerres de prix

Des questions ? Nous avons les réponses

Livraison comme il se doit

Programme de bonus

Offres & Promotions actuelles

Notre showroom à Rüsselsheim

Projets réels, qualité authentique

Matériaux, entretien & accessoires

options disponibles

Polypropylène

Information sur le produit



white 4001



ecru 4003



tortora 4030



black 4002

Produits d'entretien

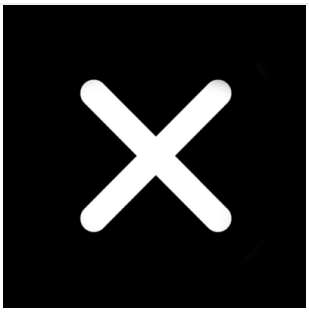

non



Nettoyant surfaces (+35,00 €)



Nettoyant tissus (+95,00 €)



Surfaces + Tissus (+120,00 €)