Information sur le produit

MAWA Wittenberg 4.0 - Projecteur sur rail à LED ZOOM

Numéro d'article : MAW715 / GTIN : 4059735065910 / Fabricants: Mawa Design



391,50 €

Prix de vente régulier ~~435,00 €~~ (Vous économisez 43,50 €)

incl. 19% T.V.A. incl. expédition

Délai de livraison: 3 - 5 semaines

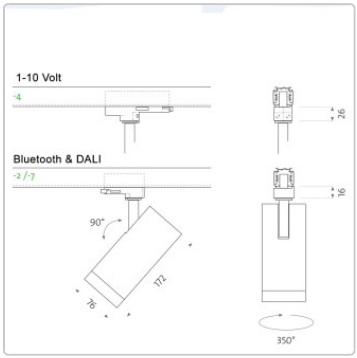

Information sur le produit



Dimensions / données techniques :

Dimensions approximatives : Ø tête lumineuse 7,6cm, longueur 17,2cm

Adaptateur : le projecteur peut être utilisé avec les rails électriques Powergear triphasés PRO-06 et PRO-R6.

Source lumineuse : LED 12,7 watts, Ra> 95, durée de vie > 61000 heures / dim2warm LED 12 watts, durée de vie > 50000 heures

Température de couleur au choix :
2700 Kelvin blanc chaud - 930 lumens
3000 Kelvin blanc chaud lumineux - 980 lumens
4000 Kelvin blanc neutre - 1100 lumens
1800 - 3000 Kelvin dim2warm, - 1045 lumens

Angle de rayonnement : 20° - 50

Matériau : aluminium revêtu par poudre

Commande au choix :
1-10 volts gradable sur le boîtier (potentiomètre rotatif) (2700 - 3000 - 4000 Kelvin) : Câble d'alimentation 3 fils
DALI gradable (2700 - 3000 - 4000 Kelvin) : Pour câble électrique à 4 ou 5 fils (ligne de commande) nécessaire !
Casambi-Bluetooth dimmable (2700 - 3000 - 4000 Kelvin) : Commande de l'éclairage via l'application (câble électrique à 3 fils).
dim2warm DALI dimmable (1800-3000 kelvins) : Nécessaire pour le câble électrique à 4 ou 5 fils (câble de commande) !
dim2warm Casambi-Bluetooth dimmable 1800-3000 Kelvin) : Commande de l'éclairage via l'application (câble électrique à 3 fils).

Couleur au choix : Voir le choix de couleurs.

Particularité : projecteur orientable à 365° et pivotant à 90°.

Design : Jan Dinnebier & MAWA

Description du produit

TRACTEURS DE COURANT wi4-str2-fe

Les luminaires Wittenberg 4.0 zoom ajoutent à la célèbre gamme de luminaires de mawa une solution polyvalente pour un éclairage d'accentuation précis et flexible - idéal pour l'habitat et les collectivités, les expositions, les galeries et le commerce de détail.

Une simple rotation de la bague de focalisation permet de régler l'angle de rayonnement en continu de 20 à 50 degrés. Des objets de

Information sur le produit

tailles et de formes très différentes peuvent ainsi être parfaitement mis en lumière. Les luminaires Wittenberg 4.0 zoom offrent un spectre d'utilisation exceptionnellement large - de l'éclairage d'accentuation ciblé à l'éclairage uniforme de surfaces - avec une qualité de lumière et une efficacité maximales.

La tête d'éclairage séduit par sa grande surface de sortie de la lumière, protégée de manière optimale contre l'éblouissement, et peut être orientée à 90° et tournée à 350°, ce qui permet une flexibilité maximale dans la conception de l'éclairage.

Remarque : les produits sont conçus pour être utilisés dans les rails Powergear triphasés PRO-06 et PRO-R6.

à propos de Mawa

Mawa Design a été fondée en 1977 par Martin Wallroth. Dans l'entreprise basée à l'époque à Kreuzberg, il développait et produisait des objets pour l'habitat. Au cours des années suivantes, l'entreprise unipersonnelle s'est agrandie et s'est établie comme une entreprise professionnelle. À cette époque, les créations de Mawa Design ont souvent joué un rôle de précurseur pour les idées marquantes dans le domaine du design de produits. Aujourd'hui encore, la combinaison exceptionnelle du bureau de design et de la manufacture contribue largement au succès de l'entreprise.

Dans les années quatre-vingt, la compréhension et l'intérêt pour le design sont devenus populaires. Mawa Design s'est donc engagé dans de nouvelles voies. En coopération avec des designers externes, des idées de produits pour la vie quotidienne ont pu être conçues et rapidement mises en œuvre grâce à la structure flexible de l'entreprise. La gamme de produits trouve principalement son public dans le commerce de détail haut de gamme.

Au-delà du programme standard de la manufacture, il est bien entendu possible de réaliser des fabrications spéciales selon des spécifications individuelles. C'est ainsi que des luminaires ont été créés pour la chancellerie fédérale, le ministère de l'économie, la maison Corbusier, le théâtre Maxim Gorki à Berlin ou pour la maison de Luther à Wittenberg. Des entreprises renommées comme BMW, Daimler Benz, Jil Sander, Hotel Bleibtreu, KaDeWe, Sony ou The Conran Shop collaborent avec Mawa Design lorsqu'il s'agit d'éclairage de première classe. Les produits Mawa, qui se distinguent par des matériaux de haute qualité et une excellente finition, ont trouvé leur place dans d'importantes collections de musées du monde entier.

Feu vert pour la poursuite de la croissance. Avec son propre département de construction, de recherche et de développement ainsi que son propre laboratoire d'éclairage, l'entreprise compte désormais parmi les partenaires privilégiés des planificateurs spécialisés actifs au niveau international. mawa design est passé du statut de secret à celui de marque leader dans le domaine des objets, en particulier dans les musées, les bibliothèques, les édifices religieux et les monuments historiques, grâce à ses outils d'éclairage minimalistes. Un nouveau branding avec un logo marquant reflète l'importance de l'entreprise dans le monde professionnel. Ici aussi, le principe est le même : moins, c'est plus. Ainsi, en 2017, le nom de la marque est réduit à deux syllabes - mawa design devient mawa. Seules la couleur et l'attitude sont restées inchangées, en vert.

Tout sur votre achat

Offres personnalisées au lieu de guerres de prix

Des questions ? Nous avons les réponses

Livraison comme il se doit

Information sur le produit

Programme de bonus

Offres & Promotions actuelles

Notre showroom à Rüsselsheim

Projets réels, qualité authentique

Matériaux, entretien & accessoires

options disponibles

Connexion



phases en marche/section gradable



1-10 V gradable sur le boîtier (+50,00 €)



Dali à intensité variable (+50,00 €)



dim2warm DALI gradable (+105,00 €)



Casambi Bluetooth à intensité variable (+100,00 €)



dim2warm Variable Bluetooth (+155,00 €)

MAWA Couleur

Information sur le produit

RAL 9016 blanc mat



RAL 9005 noir mat

Kelvin



2700



3000



4000