Information sur le produit

MAWA Wittenberg 4.0 - Spot LED apparent ZOOM - rectangulaire - 1 flamme

Numéro d'article : MAW710 / Fabricants: Mawa Design



445,50 €

Prix de vente régulier ~~495,00 €~~ (Vous économisez 49,50 €)

incl. 19% T.V.A. incl. expédition

Délai de livraison: 3 - 5 semaines

Information sur le produit

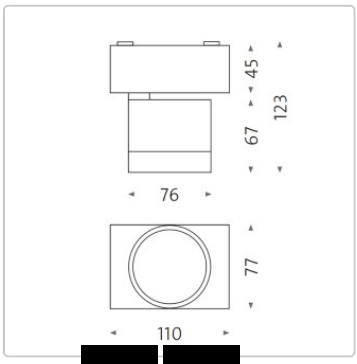

A++ IP20 LED

Dimensions / données techniques :

Dimensions : 11 x 7,7cm, hauteur du boîtier 6,7cm, hauteur totale avec tête lumineuse repliée 12,3cm

Source lumineuse : LED 12,7 watts, Ra> 95, durée de vie > 61000 heures / dim2warm LED 12 watts, durée de vie > 50000 heures

Température de couleur au choix :
2700 Kelvin blanc chaud - 930 lumens
3000 Kelvin blanc chaud lumineux - 980 lumens
4000 Kelvin blanc neutre - 1100 lumens

Angle de rayonnement : 20° - 50

Matériau : aluminium revêtu par poudre

Contrôle : **Dimmable par phase et par section** (2700 - 3000 - 4000 Kelvin) : Câble d'alimentation 3 fils

Couleur au choix : Voir le choix de couleurs

Particularité : Projecteur orientable sur 365° et 90°.

Accessoires disponibles : dissipateur : standard noir. Sur demande, revêtement en céramique d'oxyde blanc.

Design : Jan Dinnebier & MAWA

Description du produit

Information sur le produit

SPOT ENCASTRÉ
avec un bord carré recouvrant pour l'encastrement dans des plafonds secs, tête lumineuse semi-affleurante, sans vis ni câble visibles.La nouvelle tête d'éclairage avec une puissance lumineuse doublée et un meilleur rendu des couleurs se distingue par sa grande surface de sortie de lumière bien protégée contre l'éblouissement et peut être orientée de 90° et tournée de 365°. Profondeur d'encastrement à partir du bord inférieur du plafond : 60 mm. L'ensemble de la tête d'éclairage peut être révisé rapidement grâce à la baïonnette - brevet déposé. Séries testées par DEKRA.

Les nombreux accessoires - optiques interchangeables, diffuseurs spéciaux LSD, grille en nid d'abeille et obturateur - permettent d'ajuster avec précision l'angle de rayonnement et le guidage de la lumière. Une fermeture à baïonnette fixe la tête d'éclairage au boîtier et permet un remplacement partiel rapide. Un autre avantage : les composants intégrés au plafond restent accessibles pour la révision - sans démontage de l'ensemble du boîtier. La surface est revêtue par poudre en standard en RAL 9016 blanc mat ou RAL 9005 noir mat. mawa fabrique des luminaires spéciaux individuels sur demande

Tout sur votre achat

Offres personnalisées au lieu de guerres de prix

Des questions ? Nous avons les réponses

Livraison comme il se doit

Programme de bonus

Offres & Promotions actuelles

Notre showroom à Rüsselsheim

Projets réels, qualité authentique

Matériaux, entretien & accessoires

options disponibles

MAWA Couleur

Information sur le produit



RAL 9016 blanc mat

RAL 9005 noir mat

Radiateur

Information sur le produit



noir



blanc (+50,00 €)

Kelvin



2700



3000



4000