Information sur le produit

MAWA Wittenberg 4.0 - Spot LED apparent ZOOM - rectangulaire haut - 1 flamme - semi-affleurant

Numéro d'article : MAW707 / Fabricants: Mawa Design



467,10 €

Prix de vente régulier ~~519,00 €~~ (Vous économisez 51,90 €)

incl. 19% T.V.A. incl. expédition

Délai de livraison: 3 - 5 semaines

Information sur le produit

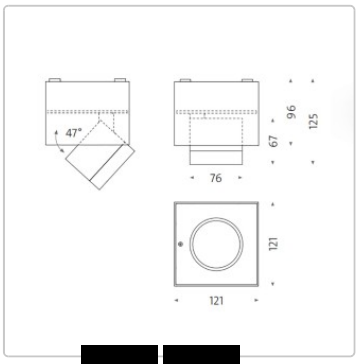

A++ IP20 LED

Dimensions / données techniques :

Dimensions approximatives : 12,1 x 12,1cm, hauteur 12,5cm

Source lumineuse : LED 12,7 watts, Ra> 95, durée de vie > 61000 heures / dim2warm LED 12 watts, durée de vie > 50000 heures

Température de couleur au choix :
2700 Kelvin blanc chaud - 930 lumens
3000 Kelvin blanc chaud lumineux - 980 lumens
4000 Kelvin blanc neutre - 1100 lumens
1800 - 3000 Kelvin dim2warm, - 1045 lumens

Angle de rayonnement : 20° - 50

Matériau : aluminium revêtu par poudre

Commande au choix :
Phase- & section gradable (2700 - 3000 - 4000 Kelvin) : Câble d'alimentation 3 fils
Dimmable DALI (2700 - 3000 - 4000 Kelvin) : Pour câble d'alimentation à 4 ou 5 fils (ligne de commande) nécessaire !
Casambi-Bluetooth dimmable (2700 - 3000 - 4000 Kelvin) : Commande de l'éclairage via l'application (câble électrique à 3 fils).
dim2warm DALI dimmable (1800-3000 kelvins) : Nécessaire pour le câble électrique à 4 ou 5 fils (câble de commande) !
dim2warm Casambi-Bluetooth dimmable 1800-3000 Kelvin) : Commande de l'éclairage via l'application (câble électrique à 3 fils).

Couleur au choix : Voir le choix de couleurs.

Particularité : projecteur orientable à 365° et pivotant à 90°.

Accessoires disponibles : dissipateur : standard noir. Sur demande, revêtement en céramique d'oxyde blanc.

Information sur le produit

Design : Jan Dinnebier & MAWA

Description du produit

Les luminaires Wittenberg 4.0 Zoom viennent enrichir la célèbre série MAWA d'une solution précise pour l'éclairage d'accentuation et de surface variable. Ils sont parfaits pour les pièces d'habitation, les bureaux, les galeries, les expositions et le commerce, partout où la lumière doit être utilisée de manière ciblée.

En tournant la bague de focalisation, l'angle de rayonnement peut être réglé en continu entre 20° et 50° - idéal pour mettre en scène de manière optimale des objets de tailles et de formes différentes. Il en résulte un spectre d'utilisation exceptionnellement large, de l'accentuation précise à l'éclairage uniforme d'une pièce - toujours avec une qualité de lumière et une efficacité énergétique maximales.

La tête d'éclairage séduit par sa grande surface de sortie de lumière bien protégée contre l'éblouissement et peut être orientée à 90° et tournée à 365°, ce qui permet de l'orienter de manière particulièrement simple et flexible vers le plafond, le mur ou un objet.

La surface est revêtue par poudre en standard en blanc mat (RAL 9016) ou en noir mat (RAL 9005). Sur demande, MAWA fabrique des solutions spéciales individuelles sur mesure.

Tout sur votre achat

Offres personnalisées au lieu de guerres de prix

Des questions ? Nous avons les réponses

Livraison comme il se doit

Programme de bonus

Offres & Promotions actuelles

Notre showroom à Rüsselsheim

Projets réels, qualité authentique

Matériaux, entretien & accessoires

options disponibles

Connexion

Information sur le produit



phases en marche/section gradable



Dali à intensité variable (+50,00 €)



Casambi Bluetooth à intensité variable (+100,00 €)



dim2warm DALI gradable (+105,00 €)



dim2warm Variable Bluetooth (+155,00 €)

MAWA Couleur

RAL 9016 blanc mat



RAL 9005 noir mat

Radiateur

Information sur le produit



noir



blanc (+50,00 €)

Kelvin



2700



3000



4000