Information sur le produit

MOREE Composition de bar 3 / Comptoir LED - 580 x 107 x 290 cm

Numéro d'article : MOR167 / Fabricants: Moree

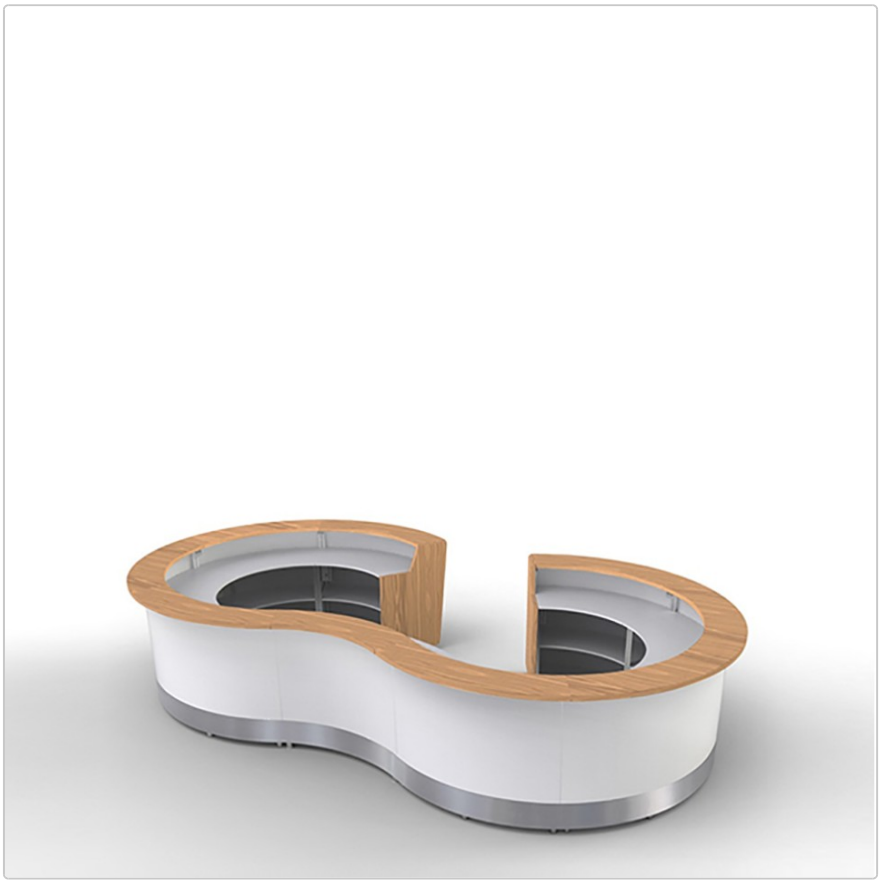

Information sur le produit

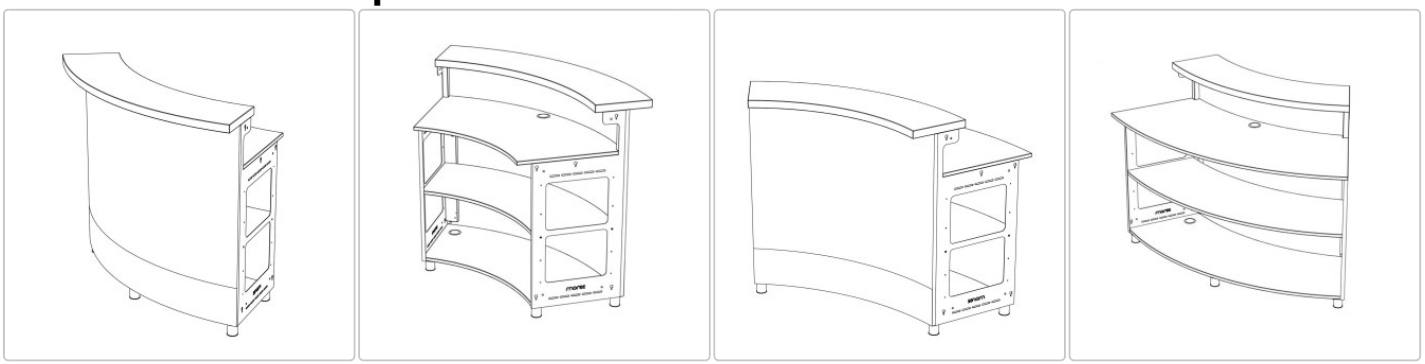

Les modules de comptoir Moree vous permettent de créer vos propres configurations de comptoir. Tous les modules peuvent être combinés entre eux.

Dimensions / données techniques :

Dimensions approximatives : largeur 580cm, profondeur 290cm, hauteur 107cm (avec pieds 2cm)

Structure : bois MDF, bords droits, HPL revêtu blanc

Unités LED multicolores intégrées et pouvant être commandées séparément :
Par module : Éclairage frontal LED, commande individuelle, LED multicolores max. 28 watts, 500/540 lumens, durée de vie 30000 heures.
Par module : éclairage d'ambiance : Éclairage LED du poste de travail, réglable individuellement, LED multicolores max. 20 watts, 500/510 lumens, durée de vie 30000 heures.

Longueur du câble : 4 mètres, noir par module
Tension 220-240 volts, 50 Hz
Classe de protection II
Télécommande radio avec 4 canaux

Utilisation : Convient pour l'intérieur

Joues de finition et panneaux de comptoir : bois MDF, bords droits, décor bois (grand choix de décors bois)

Inclus dans la livraison :
8 x modules de comptoir de 60° chacun avec plateau de comptoir, plan de travail et une étagère chacun, bois MDF, chants droits, HPL revêtu blanc
1 x modules de comptoir concaves à 60° avec plateau de comptoir, plan de travail et une étagère chacun, bois MDF, bords droits, HPL revêtu blanc
1 x plateau d'extrémité gauche, bois MDF, bords droits, HPL revêtu blanc
1 x plateau d'extrémité à droite, bois MDF, bords droits, HPL revêtu blanc
Pieds de comptoir réglables, hauteur 2cm ou 6cm ou roulettes avec frein, hauteur 6,5cm ou 10cm au choix

Information sur le produit

Remarque : si vous choisissez des roulettes de 10cm de haut, les éléments de bar sont adaptés au transport par chariot élévateur et au stockage sur étagères.

Accessoires disponibles : évier en inox avec égouttoir

Design : Moree Design

Description du produit

Moree présente un nouveau système de comptoir innovant, composé de différents modules, droits ou ronds, combinables entre eux.

Il a été spécialement développé par nos designers pour le secteur de la restauration, de l'événementiel et des salons et convainc par son design intemporel et sa finition de qualité. Les matériaux utilisés pour ce meuble événementiel représentatif sont robustes, d'une beauté intemporelle et faciles à entretenir. Outre une surface revêtue, le plateau de comptoir périphérique peut également être livré avec un vernis de haute qualité. Sur les côtés, les modules de comptoir sont fermés par des embouts laqués. La planche de comptoir et les embouts peuvent également être laqués dans des couleurs spéciales ou en bois massif.
Le comptoir peut être utilisé de manière mobile lors de salons et d'événements, ou de manière fixe dans la restauration et l'hôtellerie. Qu'il s'agisse d'un module de bar ouvert, semi-ouvert ou fermé, d'un comptoir, d'un comptoir d'accueil, d'un pupitre de DJ, d'un bar à cocktails mobile ou d'un grand comptoir d'exposition pour la restauration, d'une solution d'angle ou d'un comptoir rond, le système de bar s'adapte aux conditions spatiales et aux exigences des clients. Il offre une grande surface de rangement ainsi que de nombreux espaces de rangement à l'intérieur.

La particularité : les différents modules de bar possèdent deux unités LED multicolores pouvant être commandées séparément, de sorte que la façade et la zone de travail derrière le comptoir peuvent être illuminées dans différentes couleurs souhaitées. L'éclairage intégré est commandé par télécommande radio, avec quatre canaux. quatre canaux sont disponibles, ce qui permet de commander individuellement non seulement les différentes zones (façade ou surface de travail), mais aussi les différents segments. Les couleurs peuvent ainsi être adaptées à l'événement et une ambiance impressionnante peut être créée. Configurez le système de votre choix en fonction de vos besoins. Vous trouverez toutes les informations nécessaires dans les détails du produit. Le comptoir peut également être combiné de manière idéale avec nos tabourets de bar "ED". N'hésitez pas à nous contacter pour obtenir de plus amples informations ou une offre personnalisée.

à propos de Moree

Moree est le spécialiste des meubles lumineux et des meubles de collectivité de qualité, conçus pour les personnes qui apprécient la vie sensuelle et urbaine. L'amour des formes claires, des matériaux innovants et la fascination pour l'effet de la lumière donnent aux designers de Moree des idées toujours nouvelles pour des intérieurs et des extérieurs expressifs et intemporels.

La collection propose des tables lumineuses, des sièges et des objets de décoration lumineux pour les pièces d'habitation et les jardins, ainsi que pour tous les domaines de la gastronomie et de l'hôtellerie. La fonctionnalité, la durabilité et le design clair et marquant sont les garants du succès de la marque allemande.

L'impression individuelle de meubles lumineux permet aux entreprises de placer leurs marques et leurs messages en évidence et de les transmettre de manière fascinante.

Moree est synonyme de produits de qualité, esthétiques et hautement fonctionnels, qui ne sont disponibles que dans des magasins d'ameublement et de design sélectionnés dans plus de 30 pays du monde entier.

Tout sur votre achat

Offres personnalisées au lieu de guerres de prix

Des questions ? Nous avons les réponses

Information sur le produit

Livraison comme il se doit

Programme de bonus

Offres & Promotions actuelles

Notre showroom à Rüsselsheim

Projets réels, qualité authentique

Matériaux, entretien & accessoires

options disponibles

Niveau du sol

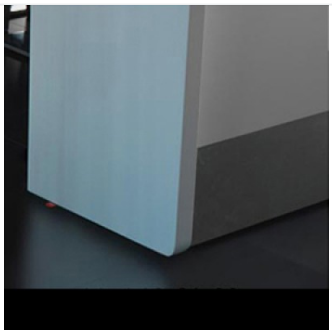

Pieds 20mm



Pieds 60mm

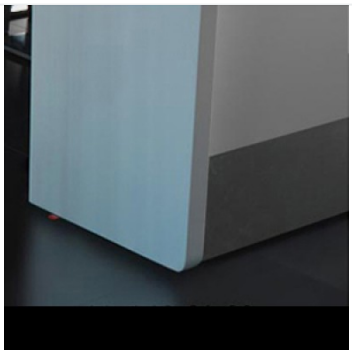

Rouleaux - 6,5cm

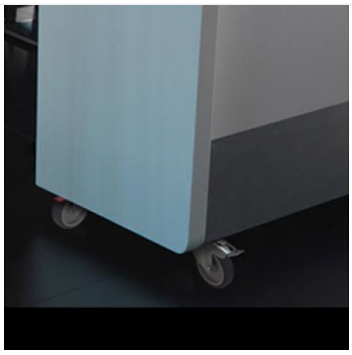

Rouleaux 10cm

Evier

Information sur le produit

	
Non	oui