Information sur le produit

SERRALUNGA Table d'appoint éclairée JUJU

Numéro d'article : SER141 / Fabricants: Serralunga







712,95 €

Prix de vente régulier ~~735,00 €~~ (Vous économisez 22,05 €)

incl. 19% T.V.A. incl. expédition

Prix dégressifs

à partir de 2 685,00 € - Vous économisez 50,00 €

Délai de livraison : 3 semaines

Information sur le produit

Abmessungen / Technische Daten:

Dimensions extérieures env. : ø 52cm, hauteur 50cm

Matériau : polyéthylène, translucide, résistant aux intempéries et incassable

Éclairage au choix :
1 x LED blanche, 3 watts, 3000 Kelvin, batterie lithium-ion, durée de fonctionnement 6 heures, temps de charge 10 heures, 110/240 Volt, 50/60 Hz, IP67
1 x LED RGB, 1,2 watt, batterie lithium-ion, durée de fonctionnement 8 heures, temps de charge 6 heures, 110/240 volts, 50/60 Hz, IP68

Câble d'alimentation : 3 mètres, noir

Particularité :
Surface Clean Fighter - nettoyage très facile de la surface grâce à un nouveau scellement.
Convient pour une utilisation à l'intérieur et à l'extérieur
Très approprié pour une utilisation professionnelle dans la gastronomie et les bureaux
Résiste aux températures (-60ºC à +80 ºC).
Résistant aux chocs et à l'usure. Réutilisable à 100%.

Accessoires disponibles : 4 plaques de fixation au sol en acier inoxydable Aisi 316 comme protection contre le vol

Design : Raffaella Mangiarotti

Description du produit

Aménagement INDOOR + OUTDOOR

Des proportions étudiées pour le lounge-chair Bay compact, qui plaît par son assise confortable et généreuse.

Légère, harmonieuse, essentielle, aux dimensions réduites, avec un signe distinctif sur le cadre et à l'arrière du dossier, qui rappelle la couture d'un tailleur, comme sur un fauteuil en tissu rembourré.

Serralunga Clean Fighter

SERRALUNGA présente CLEAN FIGHTER, un nouveau composite innovant pour un nettoyage rapide et efficace.

Dans le cadre de ses activités continues de recherche et d'innovation, Serralunga a mis au point un nouveau mélange : Clean Fighter.

Clean-Fighter est un matériau composite innovant qui permet un nettoyage rapide et efficace de tous les meubles, pots de fleurs et objets d'ameublement Serralunga dans les couleurs standard. Il en résulte une réduction du temps de nettoyage. CLEAN FIGHTER n'est pas nécessaire pour les produits en laque mate ou brillante.

Clean Fighter est absolument polyvalent. Sa caractéristique particulière est sa capacité à s'adapter à différentes formes.

Information sur le produit

à propos de Serralunga

Le premier en Europe à développer la technologie du moulage par rotation, le premier à introduire la verseuse design et à concevoir la verseuse surdimensionnée. Le premier à concevoir la verseuse éclairée, le premier à exposer un vase industriel dans un musée et le premier à développer de nouvelles technologies de peinture avec des motifs.

Choisir Serralunga, c'est savoir reconnaître et apprécier l'originalité.

UNE ENTREPRISE FAMILIALE AU GRAND CŒUR

L'HÉRITAGE
Fondée en 1825 à Biella, Serralunga est le nom de la famille qui, depuis six générations, est le cœur créatif et entrepreneurial de l'entreprise, produisant des meubles d'extérieur modernes.

L'entreprise a été fondée en tant que tannerie et s'est ensuite orientée vers le traitement du cuir à des fins industrielles. La véritable révolution est venue avec le traitement du plastique, puis avec la technique du rotomoulage importée des États-Unis, qui a donné naissance à d'innombrables objets design italiens, comme des lampes d'extérieur et des meubles contemporains, tous fabriqués en Italie.

FABRIQUÉ EN ITALIE
Serralunga poursuit l'excellence associée depuis longtemps au label "Made in Italy", tout en proposant de nouvelles formes d'habitat qui nous permettent de nous reposer et de nous détendre avec des objets d'ameublement qui enrichissent notre vie.

INNOVATION CULTURELLE
Serralunga est connu pour son sens de l'innovation et de l'artisanat, qui lui permet de dépasser les limites des matériaux, des technologies et de l'esthétique pour créer des produits révolutionnaires qui inspirent et enthousiasment à la fois.

Tout sur votre achat

Offres personnalisées au lieu de guerres de prix

Des questions ? Nous avons les réponses

Livraison comme il se doit

Programme de bonus

Offres & Promotions actuelles

Notre showroom à Rüsselsheim

Projets réels, qualité authentique

Matériaux, entretien & accessoires

options disponibles

Éclairage

Information sur le produit



LED blanche

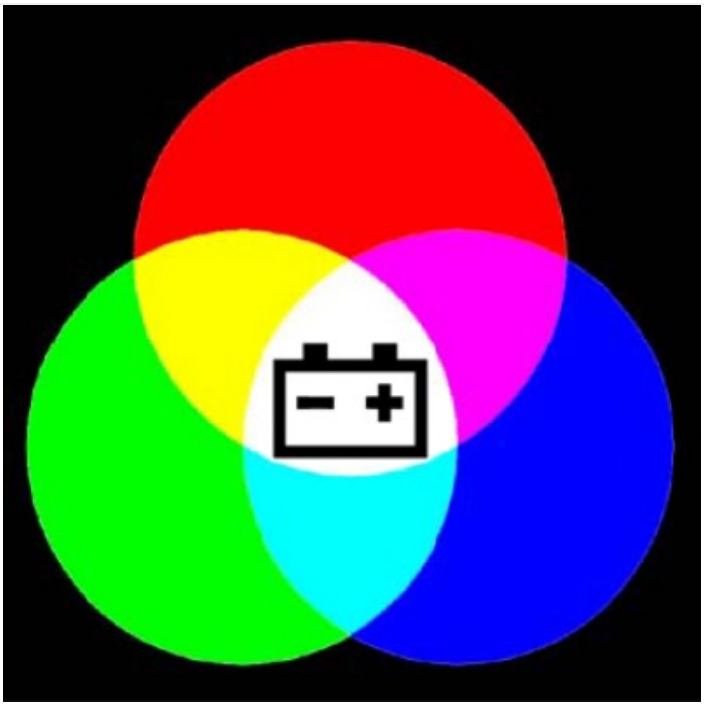

LED-RGB 1,2 watt (+90,00 €)

Fixation au sol

Information sur le produit



Non

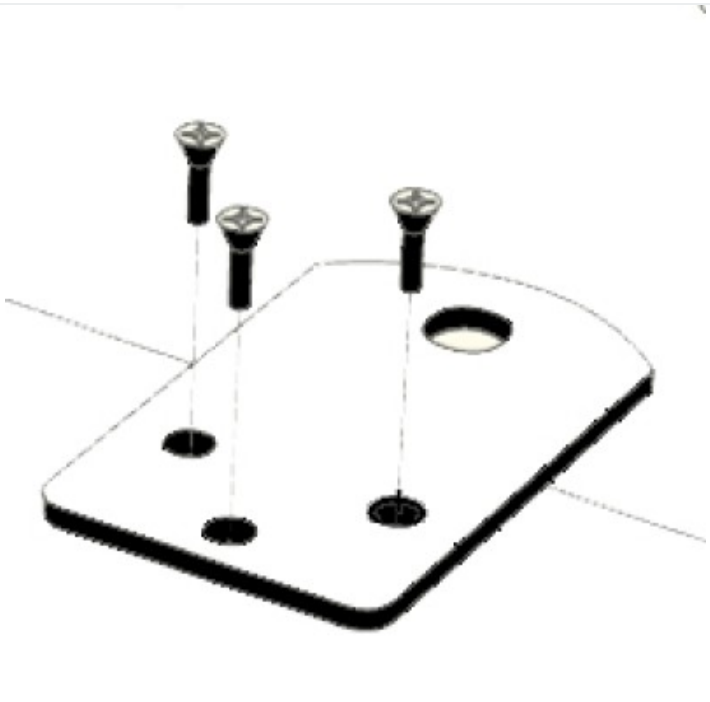

oui (+75,00 €)