Information sur le produit

GLAMMFIRE Foyer flottant au bioéthanol FLUT blanc

Numéro d'article : GLF47 / Fabricants: GlammFire



3.455,00 €

incl. 19% T.V.A. incl. expédition

Délai de livraison : 4 - 6 semaines



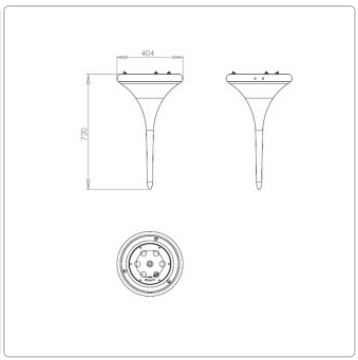



Information sur le produit

Dimensions / données techniques :

Dimensions approximatives : hauteur 82,9cm, Ø 40cm

Chambre de combustion : acier inoxydable, capacité 2 litres, taille de la flamme réglable, indicateur de trop-plein

Pouvoir calorifique env. : 2,7 KW - durée de combustion env. 4 à 6 heures

Corps : Fibre de verre laquée blanc brillant

Mode d'allumage : mécanique avec briquet

Inclus dans la livraison :
Foyer flottant avec chambre de combustion
Briquet à tige
Gobelet gradué et entonnoir
Mode d'emploi
Verre de protection contre la chaleur

Description du produit

Le foyer flottant Flut est fabriqué par Glammfire et a été spécialement conçu pour être utilisé dans une piscine ou un étang. Ce foyer flottant à l'éthanol dispose d'un corps extra léger en fibre de verre laquée et convient donc parfaitement comme foyer flottant. La fibre de verre est disponible au choix dans les couleurs rouge, noir et blanc brillant. Le foyer rond et attrayant s'inspire visuellement d'un nénuphar ou d'un nénuphar et met des accents flamboyants sur l'eau. Pour la protection, la flamme du foyer à l'éthanol est protégée par une vitre ronde en verre de sécurité. La chambre de combustion ronde en acier inoxydable peut être réglée en continu. Le verre de protection peut être retiré pour faciliter le remplissage. Lorsque le foyer flottant n'est pas utilisé, il peut être rangé en toute sécurité dans un pied stable en acier inoxydable brossé et en plexiglas et peut ainsi être utilisé comme foyer dans le jardin, sur la terrasse ou dans le salon.

Fonctionnement

La cheminée à bois traditionnelle - aimée et source de chaleur de tout temps. Chauffer sa maison avec un feu qui crépite n'est pas nouveau. La cheminée au bioéthanol - une nouveauté dans ce domaine - est considérée dans de nombreux endroits comme une alternative équivalente à la cheminée à bois. Nous pensons qu'il s'agit même d'une meilleure alternative, car elle ménage non seulement le porte-monnaie, mais aussi l'environnement. On pourrait même dire qu'une cheminée à l'éthanol présente de nombreux avantages.

Rendement de la cheminée au bioéthanol ou au bois : l'un des grands avantages de la cheminée à l'éthanol réside dans le fait que la chaleur dégagée par le feu de bois est supprimée. Au lieu de disparaître en grande partie par la cheminée, la chaleur va directement dans la pièce où se trouve la cheminée, avec un rendement de 100 %. En revanche, une cheminée au bois n'a qu'un rendement de 70 %. La cheminée à l'éthanol de Vauni atteint une puissance calorifique maximale de 2-3 kW. La chaleur est diffusée directement et de manière ciblée et peut donc servir de complément aux systèmes de chauffage existants. Dans la plupart des cas,

Information sur le produit

une cheminée Vauni produit exactement la quantité de chaleur nécessaire pour un chauffage d'appoint confortable. Le combustible éthanol utilisé dans les cheminées Vauni a un pouvoir calorifique presque quatre fois plus élevé que celui du bois. Ainsi, à quantité de chaleur égale, une cheminée à l'éthanol de Vauni est nettement plus efficace sur le plan énergétique qu'une cheminée au bois. En optant pour une cheminée à l'éthanol, on évite en outre les nuisances climatiques et la pollution de l'air que les feux de bois peuvent répandre non seulement dans l'environnement proche, mais aussi jusqu'en Arctique.

Économies de temps et d'argent : le bon choix de foyer permet de réaliser des économies supplémentaires. Si vous optez pour un foyer fonctionnant à l'éthanol, vous n'achetez que le foyer et le combustible. En revanche, si vous investissez dans un foyer à bois, il faut d'abord obtenir un permis de construire pour une cheminée, puis acheter le foyer et la cheminée, les installer et les réceptionner. À cela s'ajoutent les frais de ramonage et d'achat régulier de bois. Le prix de l'installation d'une cheminée au bois est presque 2,5 fois plus élevé que celui de l'achat et de la simple mise en place d'une cheminée Vauni. De plus, une cheminée à l'éthanol permet de gagner du temps et de l'espace. Il n'est pas nécessaire de stocker du bois et le feu peut être allumé très facilement sans cubes d'allumage, papier journal ou autres. La cheminée à l'éthanol chauffe directement avec une grande puissance !

Le bioéthanol, un produit naturel : pour un chauffage d'appoint confortable, le bioéthanol n'est pas seulement un combustible moins cher que le bois. Le bioéthanol est également un produit naturel propre et renouvelable. Le chauffage avec votre cheminée Vauni est donc neutre pour le climat et l'environnement. Nos combustibles Vauni Ecoflame Premium et Vauni Ecoflame Supreme sont 100 % écologiques et renouvelables. Le bioéthanol est produit à partir de pommes de terre, de céréales, de maïs, de cellulose et de matières premières similaires. Le processus de combustion est totalement propre. Seules des quantités extrêmement faibles de dioxyde de carbone et de vapeur d'eau se forment lors du chauffage. En fait, il n'y a pas beaucoup plus de dioxyde de carbone émis que lorsque vous expirez. Lorsque vous vous chauffez avec un combustible de Vauni, vous pouvez être sûr que la combustion se fait sans suie, fumée ou cendres. C'est pourquoi les cheminées et les brûleurs au bioéthanol de Vauni ne nécessitent pas de cheminée - un choix actif pour un chauffage respectueux de l'environnement. Mais aussi pour une cheminée à haut rendement.

L'éthanol - la cheminée la plus performante : en fin de compte, les coûts de votre agréable chauffage d'appoint peuvent pratiquement être réduits de moitié par saison si une cheminée à l'éthanol est utilisée à la place d'une cheminée au bois. Avec une cheminée au bioéthanol de Vauni et du bioéthanol comme combustible, vous chauffez vos pièces de manière innovante et écologique. La cheminée à l'éthanol - tout aussi appréciée que la cheminée à bois et procurant autant de chaleur, elle est particulièrement respectueuse de la nature et du porte-monnaie.

Norme Tüv

La norme DIN 4734 s'applique à toutes les cheminées fonctionnant avec des combustibles liquides. Il s'agit de dispositifs décoratifs produisant une flamme à l'aide d'un combustible liquide ou en gel à base d'éthanol. La norme a été élaborée par le groupe de travail "Cheminées décoratives & Cheminées à éthanol", regroupant des fabricants allemands et internationaux de renom, en collaboration avec l'association industrielle HKI (Technologie de la maison, du chauffage et de la cuisine). La norme DIN définit les exigences en matière de conception, d'utilisation et d'étiquetage des cheminées à éthanol. Elle inclut également des exigences relatives aux instructions et au contrôle de production interne. Certains fabricants, tels que GlammFire et Vauni, proposent déjà des cheminées et des brûleurs à éthanol conformes à cette norme.

à propos de GlammFire

GlammFire a été fondée en 2008 dans le nord du Portugal et est une marque de foyers de luxe qui travaille dans le monde entier. GlammFire représente le design portugais et le style moderne/contemporain. En tant que l'une des marques de foyers les plus

Information sur le produit

convoitées au monde, GlammFire est spécialisée dans la conception et la fabrication de foyers exclusifs qui s'inscrivent dans un nouveau style de vie.

La volonté d'une plus grande efficacité, la recherche d'une différenciation obtenue par le développement de produits uniques et l'engagement respectueux de l'écologie sont présents dans chaque détail des produits GlammFire.

Bioéthanol & conseils

Bio-éthanol 96,6% en bouteilles de 1 litre : Parfait pour les cheminées de table. Aussi variées que nos goûts, les cheminées à l'éthanol sont devenues incontournables dans de nombreux foyers. Les bouteilles d'un litre sont parfaites pour les utilisateurs occasionnels ou les premiers utilisateurs qui souhaitent se familiariser avec leur cheminée à l'éthanol ou avec notre combustible bioéthanol liquide. **Combien de temps dure 1 litre de bioéthanol ?** La durée de combustion de votre poêle bioéthanol avec un litre de biocarburant dépend de plusieurs facteurs. Tant **La température ambiante, les conditions météorologiques, la taille des flammes ainsi que les courants d'air** influencent la durée de combustion possible. Un litre peut durer jusqu'à deux heures si la flamme est réglée sur une valeur élevée. La quantité de remplissage joue également un rôle important. Plus on verse de bioéthanol en une fois, plus la quantité totale brûle rapidement. Inversement, le feu dure plus longtemps si l'on utilise de plus petites quantités. Ainsi, deux litres suffisent pour trois heures, mais un demi-litre peut brûler jusqu'à une heure et demie dans des conditions idéales. En cas de courants d'air importants, la durée de combustion est réduite, tout comme pour le bois ou le charbon. Combustion complète - pas d'effets de combustion indésirables tels que fumée ou odeur désagréable et pas de résidus de combustion tels que suie ou cendres. Le combustible bioéthanol, composé principalement de bioalcool, brûle presque entièrement sans produire de fumée ni d'odeurs. Le gaz produit par la combustion (le mélange de dioxyde de carbone et de vapeur d'eau également expiré par l'homme) est totalement inoffensif pour l'homme. Aucune ventilation supplémentaire n'est nécessaire pour aérer normalement les pièces. Après l'utilisation d'une bio-cheminée ou d'un bio-foyer, il convient de tenir compte d'un temps de refroidissement du bioalcool d'environ 10 à 20 minutes, en fonction de la température ambiante et du fait que les fenêtres sont ouvertes ou fermées. Lors d'un nouveau remplissage, il faut veiller à ne pas verser d'éthanol à côté de la cheminée. Si quelque chose devait tout de même se produire, il convient d'éliminer l'éthanol avant d'allumer la cheminée, par exemple avec un papier essuie-tout absorbant. Pour augmenter encore la sécurité, il est recommandé, dans un tel cas, de respecter un court délai d'attente jusqu'à ce que les résidus de bioéthanol se soient complètement évaporés. La combustion du bioalcool à flamme nue nécessite un apport d'air aussi régulier que possible (une ventilation performante de la pièce). Dans les unités d'habitation (de petit cubage), une fenêtre légèrement ouverte suffit. Une cheminée au bioalcool ne nécessite pas d'autorisation du ramoneur ou d'autres dispositions légales ou modifications de construction. Une cheminée au bioalcool peut donc être installée et utilisée dans n'importe quelle pièce de la maison ou de l'appartement, indépendamment des conditions domestiques.

Tout sur votre achat

Offres personnalisées au lieu de guerres de prix

Des questions ? Nous avons les réponses

Livraison comme il se doit

Programme de bonus

Offres & Promotions actuelles

Notre showroom à Rüsselsheim

Projets réels, qualité authentique

Matériaux, entretien & accessoires

options disponibles

Pied de support

Information sur le produit

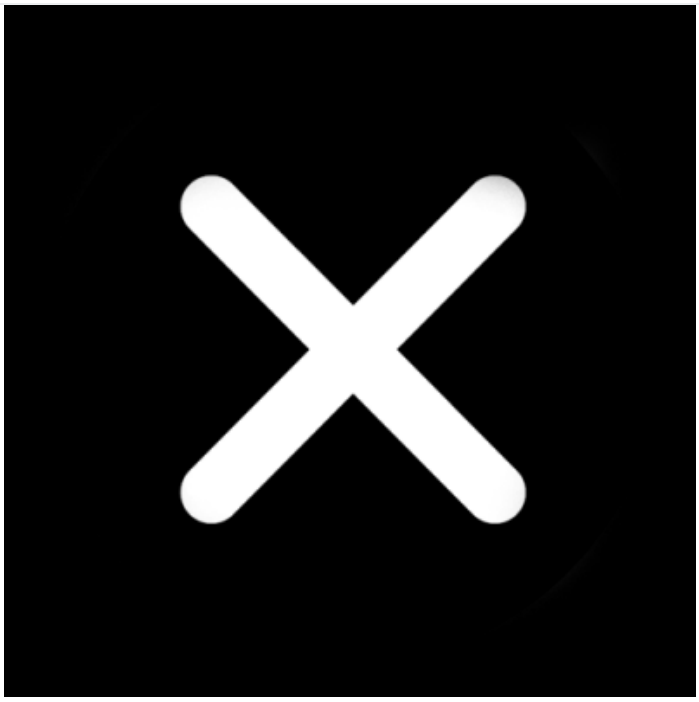

Non



oui (+660,00 €)

Bioéthanol

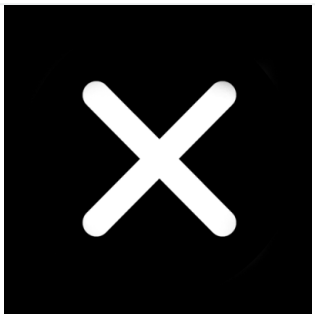

Non



24 litres (+80,00 €)

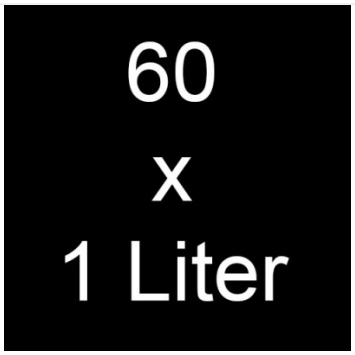

60 litres (+185,00 €)



120 litres (+350,00 €)