Information sur le produit

TECKELL Cristallino or 24k - Edition limitée baby-foot de luxe

Numéro d'article : TEK12 / Fabricants: Teckell



18.261,00 €

Prix de vente régulier ~~20.290,00 €~~ (Vous économisez 2.029,00 €)

incl. 19% T.V.A. incl. expédition

Délai de livraison : 4 - 8 semaines

Information sur le produit

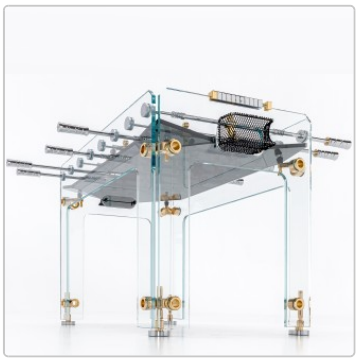
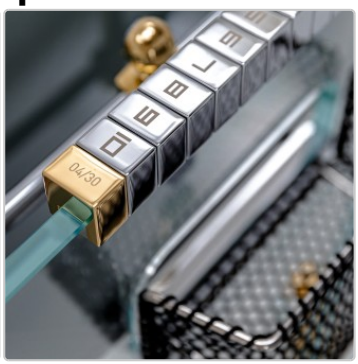




Dimensions / données techniques :

Dimensions approx. : longueur 140cm, largeur 74cm sans poignées, 174cm avec poignées, hauteur 92cm

Structure : Verre en cristal trempé à faible teneur en fer, épaisseur 15 mm, avec coins biseautés et polis à l'oxyde de cérium. Le verre épais permet d'augmenter la vitesse de jeu.

Plateau de jeu : verre fumé trempé et laminé - plateau continu avec coins inclinés pour une fluidité de jeu.

Raccords : Laiton et acier inoxydable, fraisé, doré 24 carats et poli miroir.

Tiges télescopiques : Tiges en acier inoxydable avec deux couches d'amortissement et des roulements spéciaux autolubrifiants pour un fonctionnement particulièrement silencieux. Embouts dorés 24 carats, poignées en laiton chromé, facilement amovibles et interchangeables.

Pièces de jeu : aluminium. Une équipe chromée brillante, l'autre dorée 24 carats. Chaque joueur est doté d'un visage à la main.

Buts : Cadres en acier inoxydable poli avec filets noirs fabriqués à la main.

Compteurs : laiton chromé avec embouts plaqués or (24 carats). Le numéro de série est gravé sur l'embout doré.

Pieds : Pieds intégrés cachés et réglables en hauteur pour une mise à niveau précise.

Particularité :
Édition collector limitée à moins de 30 exemplaires par an dans le monde.
Gravure individuelle sur verre possible sur demande.

Contenu de la livraison :

- Certificat d'authenticité
- Différents kickers pour différents styles de jeu
- Instructions de montage et d'entretien

Information sur le produit

- Lubrifiant spécial pour un jeu sans friction
- Set d'outils de TECKELL®.

Remarque : cet article est entièrement fabriqué à la main et est unique.

Design : Adriano Design

Livraison & montage : cet article est livré dans un emballage Shockwatch, franco bord de trottoir. Sur demande, le montage par Teckell ou Home & Light est possible contre facturation. Prix sur demande !

Description du produit

Teckell Cristallino Gold - Un baby-foot de luxe exclusif en verre & or 24 carats

Le **Teckell Cristallino Gold** est bien plus qu'un baby-foot ordinaire - c'est un véritable objet de luxe, un chef-d'œuvre de l'artisanat italien et un symbole de goût exclusif. Cette édition strictement limitée combine un verre trempé cristallin avec des détails raffinés en laiton doré 24 carats. Chaque exemplaire est unique et fabriqué à la main en Italie avec la plus grande précision.

Le baby-foot le plus luxueux du monde

Avec son design élégant et ses matériaux de qualité supérieure, le **baby-foot Teckell Cristallino Gold** est le choix idéal pour les amateurs de design, les collectionneurs et tous ceux qui souhaitent apporter une touche de style à leur domicile ou à leur entreprise. La surface de jeu en verre laminé fumé assure des conditions de jeu optimales, tandis que les figurines des joueurs - une équipe chromée, l'autre dorée - sont de véritables œuvres d'art. Chaque joueur est doté d'un visage réalisé à la main.

Design & fonction en parfaite harmonie

Ce **baby-foot design en verre** est synonyme de perfection : barres télescopiques en acier inoxydable avec technologie d'absorption des chocs, poignées et unités de comptage en laiton chromé avec embouts dorés, ainsi que filets noirs fabriqués à la main. Tous les composants sont usinés avec précision - on renonce complètement à l'utilisation de colle. Cette combinaison noble fait du Teckell Cristallino Gold l'une des tables de baby-foot les plus exclusives au monde.

Une pièce de collection pour les personnes spéciales

Seuls moins de 30 exemplaires sont produits chaque année. Chaque pièce porte son propre numéro de série, gravé sur le compteur doré. Que ce soit dans une villa design, un penthouse exclusif, un hôtel de charme ou une galerie, cette **table de baby-foot dorée** séduit par son élégance intemporelle et son rayonnement exceptionnel. Idéal pour tous ceux qui aiment le luxe et qui sont à la recherche d'un **baby-foot en verre** très spécial.

Découvrez-le maintenant et assurez-vous une pièce de collection emblématique - Teckell Cristallino Gold 24K, le baby-foot le plus luxueux du monde.

à propos de Teckell

Teckell est synonyme de style de vie de luxe contemporain :

La marque fabrique des pièces de design uniques et avant-gardistes avec une approche innovante qui permet aux clients mondiaux d'apprécier et de profiter de la "dolce vita" italienne.

Les pièces uniques des collections Teckell sont entièrement fabriquées en Italie et voyagent dans le monde entier pour s'intégrer

Information sur le produit

parfaitement à tous les environnements, lieux, personnalités et styles.

La véritable essence de Teckell réside dans son héritage artisanal italien. Les Maestri Artigiani de la marque confèrent aux œuvres d'art de Teckell la créativité et la touche que seule une main humaine peut apporter. Tous les designs et détails sont développés par le département de recherche et développement de l'entreprise. Chaque pièce est réalisée à l'aide d'outils et de technologies de pointe : Innovation et design fusionnent pour créer des œuvres d'art à vivre.

Testé par des professionnels, certifié par des experts du luxe. La perfection est dans le détail, dans l'approche minimaliste de lignes claires, d'angles précis et de matériaux exquis soigneusement sélectionnés comme le marbre, le bois et le cristal.

Tout sur votre achat

Offres personnalisées au lieu de guerres de prix

Des questions ? Nous avons les réponses

Livraison comme il se doit

Programme de bonus

Offres & Promotions actuelles

Notre showroom à Rüsselsheim

Projets réels, qualité authentique

Matériaux, entretien & accessoires

options disponibles

Housse de protection

Information sur le produit

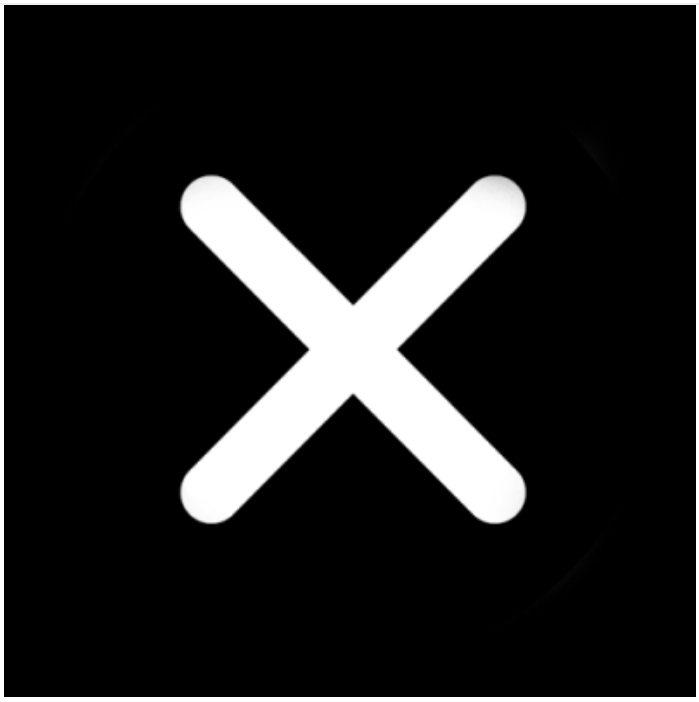	
non	oui (+380,00 €)