Information sur le produit

SERRALUNGA Pouf éclairé OASIS

Numéro d'article : SER151 / Fabricants: Serralunga





921,50 €

Prix de vente régulier ~~950,00 €~~ (Vous économisez 28,50 €)

incl. 19% T.V.A. incl. expédition

Délai de livraison : 3 semaines

Information sur le produit

Dimensions / données techniques :

Dimensions approx. : Ø 115cm, hauteur 40cm

Matériau : polyéthylène, translucide, résistant aux intempéries et incassable

Variantes disponibles :

Éclairage au choix: :
LED E27, 1 x 13 watts, E27, blanc froid, 6000 Kelvin, 1200 lumens, 220-240 volts, 50-60 Hz
Ampoule LED RGB E27, avec télécommande : LED RGB, 9 Watt, 2700 - 6500 Kelvin, 220-240 Volt, 50-60 Hz

Classe de protection : IP67

Câble d'alimentation : 3 mètres, transparent

Particularité :
Surface Clean Fighter - nettoyage très facile de la surface grâce à un nouveau scellement.
Convient pour une utilisation à l'intérieur et à l'extérieur
Très approprié pour une utilisation professionnelle dans la gastronomie et les bureaux
Résiste aux températures (-60ºC à +80 ºC).
Résistant aux chocs et à l'usure. Réutilisable à 100%.

Accessoires disponibles :
Coussin d'assise en herbe synthétique, adapté à une utilisation en extérieur
5 plaques de fixation au sol en acier inoxydable Aisi 316 comme protection contre le vol.

Design : Sebastion Bergne

Description du produit

Oasis

La fonctionnalité multicolore est le point fort du pouf Oasis qui, comme une véritable oasis, s'intègre parfaitement à la double âme Indoor/Outdoor de Serralunga. Oasis est un produit polyvalent qui peut prendre des formes très différentes grâce aux différentes surfaces sélectionnables. Dans l'espace de vie, il est possible d'utiliser des matériaux doux et chauds, comme le similicuir, le tissu et la fourrure écologique, qui apportent de la chaleur à l'environnement. Ses proportions simples, le soin apporté aux détails et l'élégance de ses lignes en font un produit idéal pour les collectivités : il existe également une version avec un trou pour fixer le parasol ou une lampe, conçue pour répondre à différentes exigences et comprenant de nombreuses possibilités d'utilisation. Les combinaisons de matériaux d'Oasis comprennent également la possibilité d'habiller l'assise avec du liège, de l'herbe synthétique ou de l'EVA sérigraphié à des fins publicitaires, complétant ainsi la gamme de produits spécialement conçus pour l'extérieur.

Serralunga Clean Fighter

Information sur le produit

SERRALUNGA présente CLEAN FIGHTER, un nouveau composite innovant pour un nettoyage rapide et efficace.

Dans le cadre de ses activités continues de recherche et d'innovation, Serralunga a mis au point un nouveau mélange : Clean Fighter.

Clean-Fighter est un matériau composite innovant qui permet un nettoyage rapide et efficace de tous les meubles, pots de fleurs et objets d'ameublement Serralunga dans les couleurs standard. Il en résulte une réduction du temps de nettoyage. CLEAN FIGHTER n'est pas nécessaire pour les produits en laque mate ou brillante.

Clean Fighter est absolument polyvalent. Sa caractéristique particulière est sa capacité à s'adapter à différentes formes.

à propos de Serralunga

Le premier en Europe à développer la technologie du moulage par rotation, le premier à introduire la verseuse design et à concevoir la verseuse surdimensionnée. Le premier à concevoir la verseuse éclairée, le premier à exposer un vase industriel dans un musée et le premier à développer de nouvelles technologies de peinture avec des motifs.

Choisir Serralunga, c'est savoir reconnaître et apprécier l'originalité.

UNE ENTREPRISE FAMILIALE AU GRAND CŒUR

L'HÉRITAGE
Fondée en 1825 à Biella, Serralunga est le nom de la famille qui, depuis six générations, est le cœur créatif et entrepreneurial de l'entreprise, produisant des meubles d'extérieur modernes.

L'entreprise a été fondée en tant que tannerie et s'est ensuite orientée vers le traitement du cuir à des fins industrielles. La véritable révolution est venue avec le traitement du plastique, puis avec la technique du rotomoulage importée des États-Unis, qui a donné naissance à d'innombrables objets design italiens, comme des lampes d'extérieur et des meubles contemporains, tous fabriqués en Italie.

FABRIQUÉ EN ITALIE
Serralunga poursuit l'excellence associée depuis longtemps au label "Made in Italy", tout en proposant de nouvelles formes d'habitat qui nous permettent de nous reposer et de nous détendre avec des objets d'ameublement qui enrichissent notre vie.

INNOVATION CULTURELLE
Serralunga est connu pour son sens de l'innovation et de l'artisanat, qui lui permet de dépasser les limites des matériaux, des technologies et de l'esthétique pour créer des produits révolutionnaires qui inspirent et enthousiasment à la fois.

Tout sur votre achat

Offres personnalisées au lieu de guerres de prix

Des questions ? Nous avons les réponses

Livraison comme il se doit

Programme de bonus

Information sur le produit

Offres & Promotions actuelles

Notre showroom à Rüsselsheim

Projets réels, qualité authentique

Matériaux, entretien & accessoires

options disponibles

Éclairage



LED blanc froid

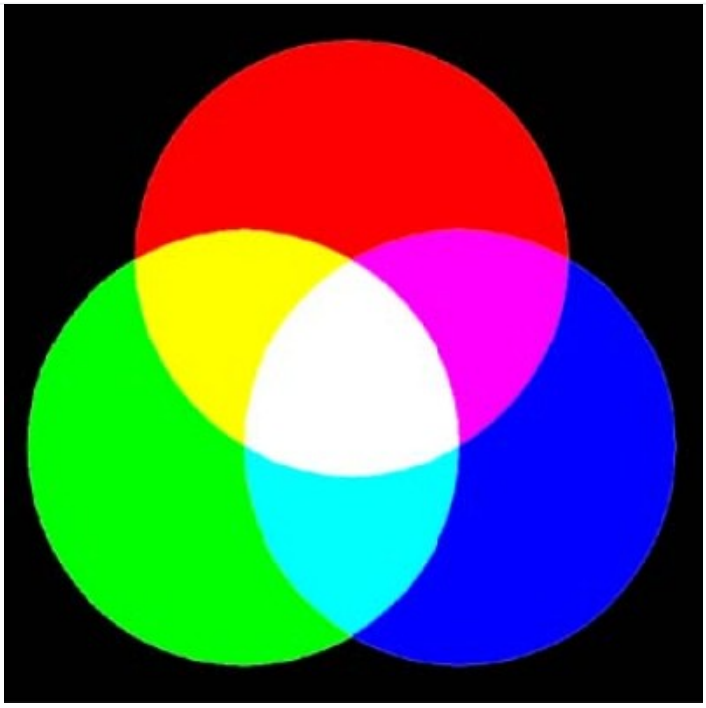

LED-RGB (+85,00 €)

Coussin d'assise

Information sur le produit



sans



Gazon artificiel (+200,00 €)

Fixation au sol

Information sur le produit



Non

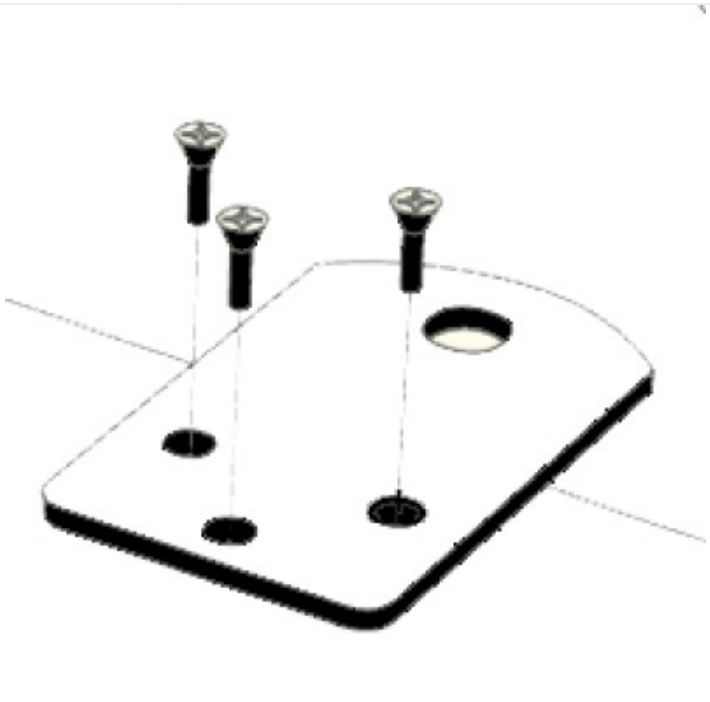

oui (+95,00 €)