Information sur le produit

SERRALUNGA Vase VAS-ONE Ø 130cm métallique

Numéro d'article : SER100 / Fabricants: Serralunga





2.720,85 €

Prix de vente régulier ~~2.805,00 €~~ (Vous économisez 84,15 €)

incl. 19% T.V.A. incl. expédition

Délai de livraison : 6 - 8 semaines

Information sur le produit

Dimensions / données techniques :

Dimensions approximatives : Ø en haut 130cm, Ø en bas 70cm, hauteur 120cm

Profondeur de plantation env. : Ø en haut 108cm, Ø en bas 66,5cm, hauteur 118cm

Matériau : polyéthylène peint avec une peinture industrielle métallique brillante

Couleurs disponibles au choix :
argent métallique
or métallique
cuivre métallique

Particularité :
Surface Clean Fighter - nettoyage très facile de la surface grâce à la nouvelle vitrification
Jardinière à simple paroi
Convient pour une utilisation à l'intérieur et à l'extérieur
Très adapté à une utilisation professionnelle dans la restauration et les bureaux
Résistant aux températures (-60ºC à +80 ºC).
Résistant aux chocs et à l'usure. Réutilisable à 100%.

Accessoires disponibles : 3 plaques de fixation au sol en acier inoxydable Aisi 316 comme protection contre le vol

Description du produit

Vas-One est l'une des petites sœurs du Big-Bo au sein de la Vas-One Family, conçue par Luisa Boccietto pour Serralunga. La famille Vas-One est une série de pots pour le jardin qui réinvente la forme classique du pot de fleurs.
Avec un diamètre de 130 cm et une hauteur de 120 cm, Vas-One est la petite sœur de la famille et est également disponible en version éclairée.
Fabriqué en polyéthylène rotomoulé, léger mais durable. Protection contre les UV et 100% recyclable. La version laquée métallisée est un accroche-regard de premier ordre pour les espaces privés et professionnels exigeants.

Serralunga Clean Fighter

SERRALUNGA présente CLEAN FIGHTER, un nouveau composite innovant pour un nettoyage rapide et efficace.

Dans le cadre de ses activités continues de recherche et d'innovation, Serralunga a mis au point un nouveau mélange : Clean Fighter.

Clean-Fighter est un matériau composite innovant qui permet un nettoyage rapide et efficace de tous les meubles, pots de fleurs et objets d'ameublement Serralunga dans les couleurs standard. Il en résulte une réduction du temps de nettoyage. CLEAN FIGHTER n'est pas nécessaire pour les produits en laque mate ou brillante.

Clean Fighter est absolument polyvalent. Sa caractéristique particulière est sa capacité à s'adapter à différentes formes.

à propos de Serralunga

Information sur le produit

Le premier en Europe à développer la technologie du moulage par rotation, le premier à introduire la verseuse design et à concevoir la verseuse surdimensionnée. Le premier à concevoir la verseuse éclairée, le premier à exposer un vase industriel dans un musée et le premier à développer de nouvelles technologies de peinture avec des motifs.

Choisir Serralunga, c'est savoir reconnaître et apprécier l'originalité.

UNE ENTREPRISE FAMILIALE AU GRAND CŒUR

L'HÉRITAGE
Fondée en 1825 à Biella, Serralunga est le nom de la famille qui, depuis six générations, est le cœur créatif et entrepreneurial de l'entreprise, produisant des meubles d'extérieur modernes.

L'entreprise a été fondée en tant que tannerie et s'est ensuite orientée vers le traitement du cuir à des fins industrielles. La véritable révolution est venue avec le traitement du plastique, puis avec la technique du rotomoulage importée des États-Unis, qui a donné naissance à d'innombrables objets design italiens, comme des lampes d'extérieur et des meubles contemporains, tous fabriqués en Italie.

FABRIQUÉ EN ITALIE
Serralunga poursuit l'excellence associée depuis longtemps au label "Made in Italy", tout en proposant de nouvelles formes d'habitat qui nous permettent de nous reposer et de nous détendre avec des objets d'ameublement qui enrichissent notre vie.

INNOVATION CULTURELLE
Serralunga est connu pour son sens de l'innovation et de l'artisanat, qui lui permet de dépasser les limites des matériaux, des technologies et de l'esthétique pour créer des produits révolutionnaires qui inspirent et enthousiasment à la fois.





Information sur le produit



Polyéthylène mat | Polyéthylène laqué brillant | Polyéthylène laqué métallisé

Sur demande, nous vous envoyons volontiers et gratuitement des échantillons de couleurs et de matériaux pour examen. Les frais de port pour le retour d'un colis assuré sont à la charge du client - En cas d'achat, les frais de port pour le retour seront remboursés intégralement. Nous vous prions de bien vouloir nous retourner les échantillons de couleurs et de matériaux dans un délai de 2 semaines afin que d'autres clients puissent également en disposer.

Tout sur votre achat

Offres personnalisées au lieu de guerres de prix

Des questions ? Nous avons les réponses

Livraison comme il se doit

Programme de bonus

Offres & Promotions actuelles

Notre showroom à Rüsselsheim

Projets réels, qualité authentique

Matériaux, entretien & accessoires

options disponibles

Information sur le produit

Laqué brillant



or

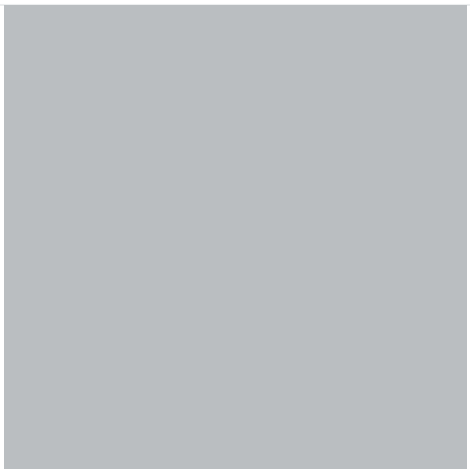

argent



Cuivre

Fixation au sol



Non

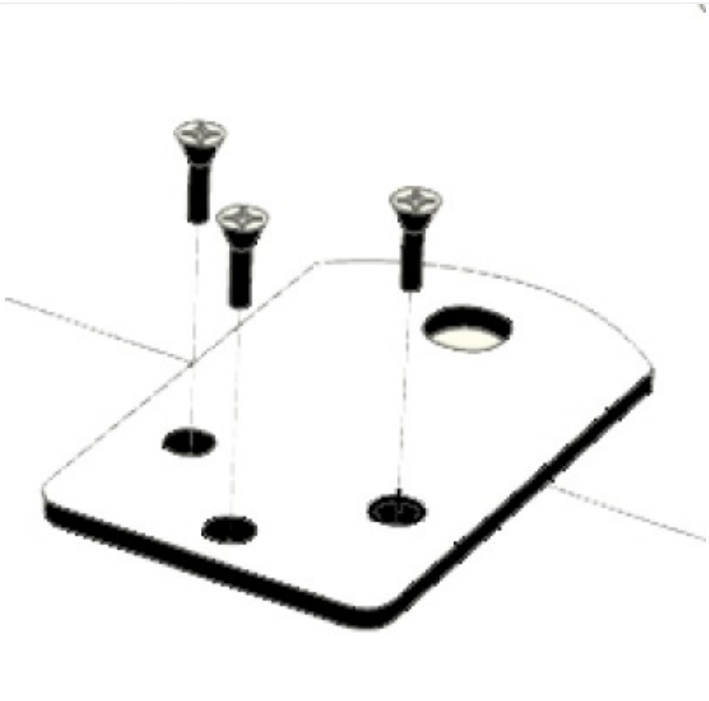

oui (+55,00 €)