Information sur le produit

SERRALUNGA Lampadaire LADY MARY Laqué

Numéro d'article : SER51 / Fabricants: Serralunga







4.360,15 €

Prix de vente régulier ~~4.495,00 €~~ (Vous économisez 134,85 €)

incl. 19% T.V.A. incl. expédition

Délai de livraison : 6 - 8 semaines

Information sur le produit

Dimensions / données techniques :

Dimensions approx. : Ø en bas 53cm, Ø en haut 70cm, hauteur 208cm

Matériau : LLDPE polyéthylène translucide = laqué mat ou brillant, incassable

Couleurs métalliques disponibles au choix : Voir palette de couleurs

Classe de protection : IP65

Éclairage : 2 x tubes halogènes T5 49 watts, 4375 lumens, 4000 kelvins, 220/240 volts

Câble d'alimentation : longueur 2 mètres, noir

Particularité :
Convient pour une utilisation à l'intérieur
Résistant aux UV
Résistant aux températures (-60ºC à +80 ºC).
Résistant aux chocs et à l'usure. Réutilisable à 100%.

Livraison : avec ampoules incluses

Accessoires disponibles : fixation au sol (se compose de 5 plaques en acier inoxydable avec des trous pour le vissage)

Description du produit

Le lampadaire Lady Mary fait partie de la famille des lampadaires créés par Marc Sadler pour Serralunga. Le lampadaire dispose d'une surface laquée qui a été désorbitée à l'aide d'une méthode de gravure spéciale inventée par Serralunga, afin de créer un effet étonnant d'ombre et de lumière, unique en son genre. Le Lady Jane mesure plus de 2 mètres de haut et convient aussi bien pour l'intérieur que pour l'extérieur.

Serralunga Clean Fighter

SERRALUNGA présente CLEAN FIGHTER, un nouveau composite innovant pour un nettoyage rapide et efficace.

Dans le cadre de ses activités continues de recherche et d'innovation, Serralunga a mis au point un nouveau mélange : Clean Fighter.

Clean-Fighter est un matériau composite innovant qui permet un nettoyage rapide et efficace de tous les meubles, pots de fleurs et objets d'ameublement Serralunga dans les couleurs standard. Il en résulte une réduction du temps de nettoyage. CLEAN FIGHTER n'est pas nécessaire pour les produits en laque mate ou brillante.

Clean Fighter est absolument polyvalent. Sa caractéristique particulière est sa capacité à s'adapter à différentes formes.

à propos de Serralunga

Information sur le produit

Le premier en Europe à développer la technologie du moulage par rotation, le premier à introduire la verseuse design et à concevoir la verseuse surdimensionnée. Le premier à concevoir la verseuse éclairée, le premier à exposer un vase industriel dans un musée et le premier à développer de nouvelles technologies de peinture avec des motifs.

Choisir Serralunga, c'est savoir reconnaître et apprécier l'originalité.

UNE ENTREPRISE FAMILIALE AU GRAND CŒUR

L'HÉRITAGE
Fondée en 1825 à Biella, Serralunga est le nom de la famille qui, depuis six générations, est le cœur créatif et entrepreneurial de l'entreprise, produisant des meubles d'extérieur modernes.

L'entreprise a été fondée en tant que tannerie et s'est ensuite orientée vers le traitement du cuir à des fins industrielles. La véritable révolution est venue avec le traitement du plastique, puis avec la technique du rotomoulage importée des États-Unis, qui a donné naissance à d'innombrables objets design italiens, comme des lampes d'extérieur et des meubles contemporains, tous fabriqués en Italie.

FABRIQUÉ EN ITALIE
Serralunga poursuit l'excellence associée depuis longtemps au label "Made in Italy", tout en proposant de nouvelles formes d'habitat qui nous permettent de nous reposer et de nous détendre avec des objets d'ameublement qui enrichissent notre vie.

INNOVATION CULTURELLE
Serralunga est connu pour son sens de l'innovation et de l'artisanat, qui lui permet de dépasser les limites des matériaux, des technologies et de l'esthétique pour créer des produits révolutionnaires qui inspirent et enthousiasment à la fois.

Tout sur votre achat

Offres personnalisées au lieu de guerres de prix

Des questions ? Nous avons les réponses

Livraison comme il se doit

Programme de bonus

Offres & Promotions actuelles

Notre showroom à Rüsselsheim

Projets réels, qualité authentique

Matériaux, entretien & accessoires

options disponibles

Serralunga Peinture laquée

Information sur le produit


Mat - Bleu ciel LAM


Mat - Bleu LBM


Mat - Gris foncé LGM


Mat - Cuivre LCM


Mat - Titane LTM


Mat - Laiton LOM


Mat - Sable LSM


Brillant - Oro LGO


Brillant - Argento LCH

Brillant - blanc LWH

Fixation au sol

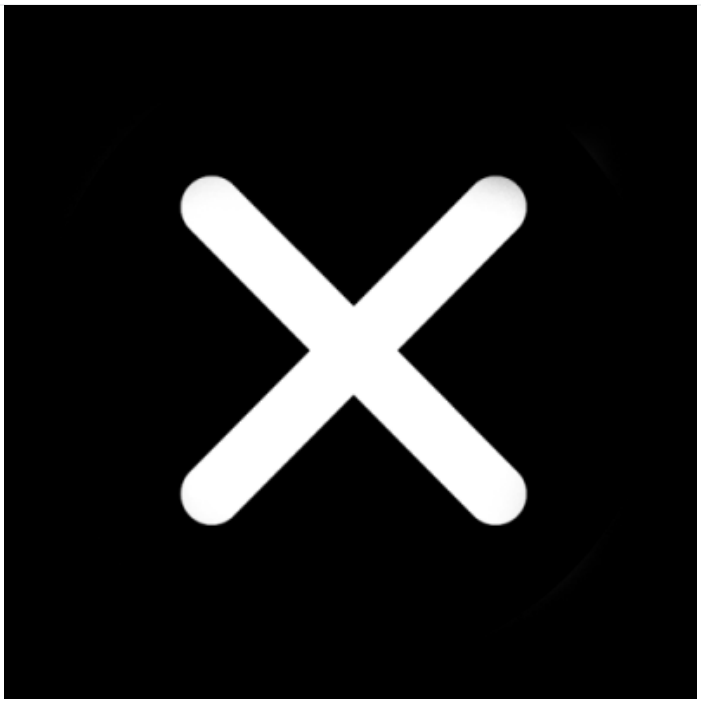
Non

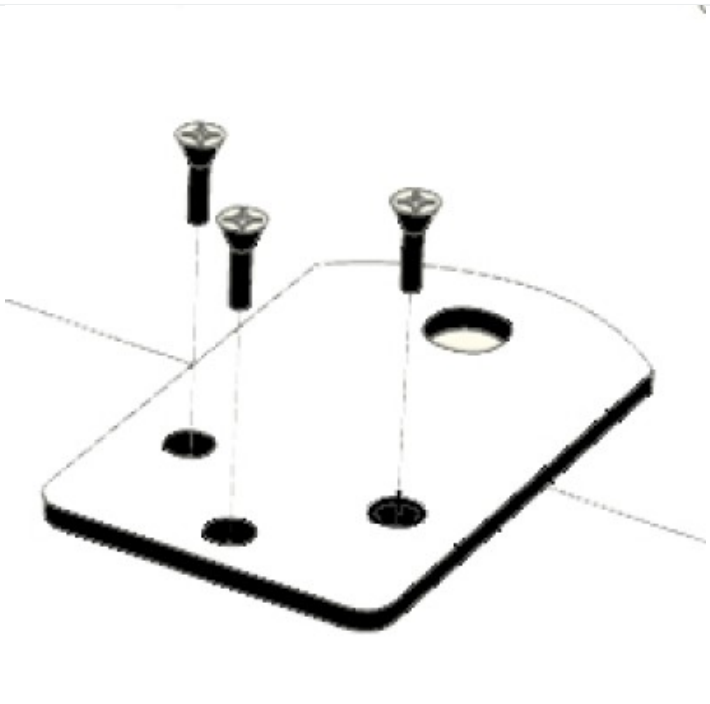
oui (+90,00 €)