Information sur le produit

SERRALUNGA Jardinière éclairée BIG-BO Ø 200cm

Numéro d'article : SER24 / GTIN : 8015560556357 / Fabricants: Serralunga



SERRALUNGA

7.629,05 €

Prix de vente régulier ~~7.865,00 €~~ (Vous économisez 235,95 €)

incl. 19% T.V.A. incl. expédition

Délai de livraison : 6 - 8 semaines

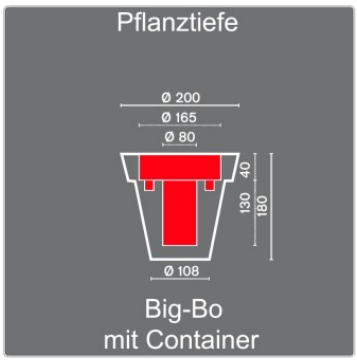







Information sur le produit







Dimensions / données techniques :

Dimensions approx. : Ø en haut 200cm, Ø en bas 108cm, hauteur 180cm

Profondeur de plantation env. : Ø en haut 165cm, profondeur 40 + 130cm

Matériau : polyéthylène, translucide, résistant aux intempéries et incassable

Éclairage : 6 x 6 watts LED système de bâtonnets lumineux blanc, 6500 kelvins, 220-240 volts

Câble d'alimentation : 1,5 mètre, noir

Particularité :
Jardinière à double paroi
Surface Clean Fighter - nettoyage très facile de la surface grâce à la nouvelle vitrification
Convient pour une utilisation à l'intérieur et à l'extérieur
Très adapté à une utilisation professionnelle dans la restauration et les bureaux
Résiste aux températures (-35ºC à +80 ºC).
Résistant aux chocs et à l'usure. Réutilisable à 100%.

Accessoires disponibles : 4 x plaque de fixation au sol en acier inoxydable Aisi 316 comme protection contre le vol

Description du produit

La version éclairée du Big-Bo, le plus grand pot de la famille Vas-One avec un diamètre de 200 cm et une hauteur de 180 cm. Ce pot éclairé sera le point de mire qui transformera votre espace de vie extérieur. Le pot est équipé d'un système d'éclairage composé de 6 barres LED de 6 W qui soutiennent toute la surface du pot à éclairer.

Information sur le produit

Le Big-Bo a été conçu par Luisa Bocchietto pour Serralunga et fait partie de la famille Vas-One, une série de pots de plantes qui réinterprète la forme classique du pot de fleurs. Fabriqué en LLDPE, polyéthylène linéaire basse densité, obtenu par rotomoulage. Protection contre les UV. Recyclable à 100 %, avec bonde.

Serralunga Clean Fighter

SERRALUNGA présente CLEAN FIGHTER, un nouveau composite innovant pour un nettoyage rapide et efficace.

Dans le cadre de ses activités continues de recherche et d'innovation, Serralunga a mis au point un nouveau mélange : Clean Fighter.

Clean-Fighter est un matériau composite innovant qui permet un nettoyage rapide et efficace de tous les meubles, pots de fleurs et objets d'ameublement Serralunga dans les couleurs standard. Il en résulte une réduction du temps de nettoyage. CLEAN FIGHTER n'est pas nécessaire pour les produits en laque mate ou brillante.

Clean Fighter est absolument polyvalent. Sa caractéristique particulière est sa capacité à s'adapter à différentes formes.

à propos de Serralunga

Le premier en Europe à développer la technologie du moulage par rotation, le premier à introduire la verseuse design et à concevoir la verseuse surdimensionnée. Le premier à concevoir la verseuse éclairée, le premier à exposer un vase industriel dans un musée et le premier à développer de nouvelles technologies de peinture avec des motifs.

Choisir Serralunga, c'est savoir reconnaître et apprécier l'originalité.

UNE ENTREPRISE FAMILIALE AU GRAND CŒUR

L'HÉRITAGE
Fondée en 1825 à Biella, Serralunga est le nom de la famille qui, depuis six générations, est le cœur créatif et entrepreneurial de l'entreprise, produisant des meubles d'extérieur modernes.

L'entreprise a été fondée en tant que tannerie et s'est ensuite orientée vers le traitement du cuir à des fins industrielles. La véritable révolution est venue avec le traitement du plastique, puis avec la technique du rotomoulage importée des États-Unis, qui a donné naissance à d'innombrables objets design italiens, comme des lampes d'extérieur et des meubles contemporains, tous fabriqués en Italie.

FABRIQUÉ EN ITALIE
Serralunga poursuit l'excellence associée depuis longtemps au label "Made in Italy", tout en proposant de nouvelles formes d'habitat qui nous permettent de nous reposer et de nous détendre avec des objets d'ameublement qui enrichissent notre vie.

INNOVATION CULTURELLE
Serralunga est connu pour son sens de l'innovation et de l'artisanat, qui lui permet de dépasser les limites des matériaux, des technologies et de l'esthétique pour créer des produits révolutionnaires qui inspirent et enthousiasment à la fois.

Tout sur votre achat

Information sur le produit

Offres personnalisées au lieu de guerres de prix

Des questions ? Nous avons les réponses

Livraison comme il se doit

Programme de bonus

Offres & Promotions actuelles

Notre showroom à Rüsselsheim

Projets réels, qualité authentique

Matériaux, entretien & accessoires

options disponibles

Fixation au sol

	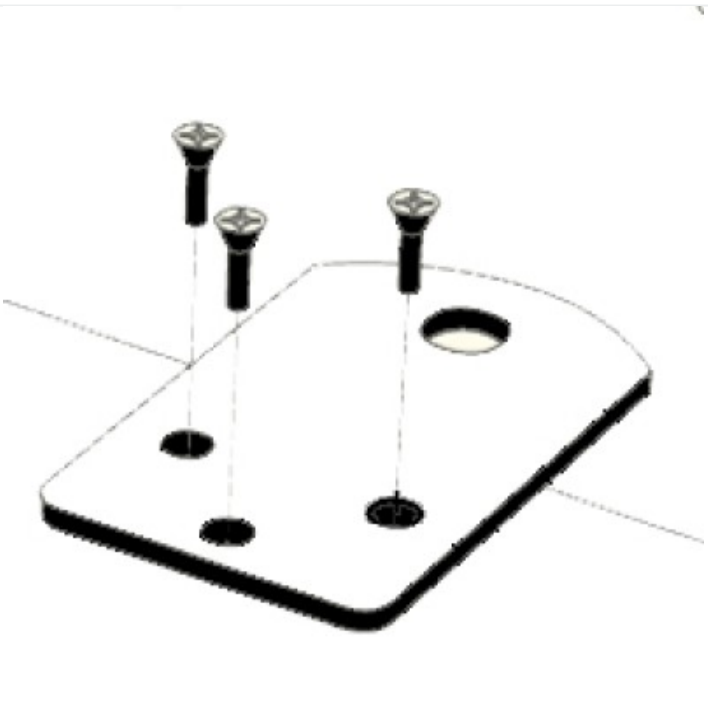
Non	oui (+60,00 €)