## Information sur le produit

# MOONLIGHT Hémisphère HMFL Version flexible

Numéro d'article : MOO14 / Fabricants: Moonlight



**517,75 €**

Prix de vente régulier ~~545,00 €~~ (Vous économisez 27,25 €)

incl. 19% T.V.A. incl. expédition

Délai de livraison : 1 semaine

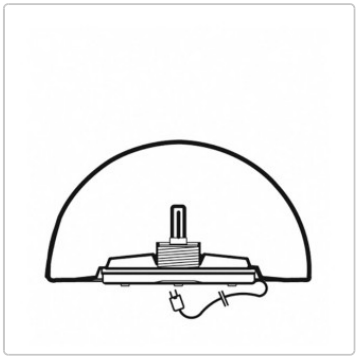








# Information sur le produit



**Dimensions / données techniques :**

Dimensions au choix env :
Ø 35cm
Ø 55cm
Ø 75cm

matière : polyéthylène, blanc

Couleur de la boule pleine au choix :
granit clair
granit foncé
grès

Utilisation : HMFL = Version flexible : Inclus un câble d'alimentation de 2 mètres et une fiche secteur.

Source lumineuse / température de couleur (luminosité) de la source lumineuse au choix :
2700 Kelvin = lumière tamisée
4000 Kelvin = lumière claire
6500 Kelvin = lumière très claire (recommandé pour les versions colorées)

Particularité :
Luminaires en matériau PE incassable, résistant aux chocs et robuste.
Imperméable, indéformable et résistant aux UV
Résistant au froid et à la chaleur de -40° à +80°C
Chaque demi-sphère est moulée individuellement en polyéthylène
Convient parfaitement à une utilisation en intérieur et en extérieur

Accessoires disponibles : kit de nettoyage (mallette avec pulvérisateur, éponge de nettoyage, gants)

**Description du produit**

Luminaire Moonlight demi-sphère

# Information sur le produit

Le Moonlight en demi-sphère a la même caractéristique d'éclairage que la sphère pleine, avec une hauteur légèrement inférieure. Cela la rend particulièrement adaptée comme applique murale et lampe de sol à l'intérieur et à l'extérieur.

En raison de leur conception, toutes les ampoules ne sont pas compatibles avec la demi-sphère. Pour obtenir un éclairage optimal, veuillez suivre nos recommandations.

**Détails**

Les boules Moonlight polyvalentes sont moulées individuellement en polyéthylène. Elles sont extrêmement résistantes aux chocs et robustes. Des températures de -40° à +80° Celsius ne posent aucun problème aux lampes. L'impression générale positive est complétée par d'autres caractéristiques telles que la stabilité aux UV, la longévité et l'étanchéité.

Les produits Moonlight sont certifiés selon : CSA C 22.2 / UL 153 / EN 60598 / VDE 0711
Développement, fabrication et distribution selon la norme DIN EN ISO 14001:1996.

**Nettoyage et entretien**

Tous les luminaires Moonlight, quelle que soit leur surface, sont en principe faciles à nettoyer.
En cas de salissures importantes dues à des influences environnementales telles que la suie, etc., il est recommandé d'utiliser un produit de nettoyage spécial qui nettoie la surface en douceur.

**à propos de Moonlight**

**Rendre les gens heureux avec un éclairage d'ambiance**
Les luminaires Moonlight séduisent par leur design, leur ambiance lumineuse unique et leur exigence de qualité maximale - made in Germany.

**Un éclairage intérieur et extérieur unique en son genre**
L'ambiance et l'expérience de diffusion inégalées en tant qu'éclairage extérieur et intérieur entrent dans une nouvelle phase avec beaucoup de passion. Soyez impatients de découvrir l'évolution du design primé. Grâce à notre longue expérience dans la création avec la lumière, une chose ne change pas : l'impression de qualité et la durabilité presque indestructible de l'éclairage Moonlight.

**Luminaires Moonlight - un éclairage au design excellent**
L'utilisation de luminaires Moonlight dans l'aménagement du jardin permet de créer des îlots de lumière accentués qui non seulement transforment chaque jardin en une oasis pleine d'ambiance, mais valorisent également le patrimoine bâti.

**Tout sur votre achat**

**Offres personnalisées au lieu de guerres de prix**

**Des questions ? Nous avons les réponses**

**Livraison comme il se doit**

**Programme de bonus**

# Information sur le produit

**Offres & Promotions actuelles**

**Notre showroom à Rüsselsheim**

**Projets réels, qualité authentique**

**Matériaux, entretien & accessoires**

## options disponibles

**Diamètre**

Ø 35cm
Ø 55cm (+185,00 €)
Ø 75cm (+660,00 €)

**Couleur**


Granit clair


Granit foncé


Grès

**Sources lumineuses**

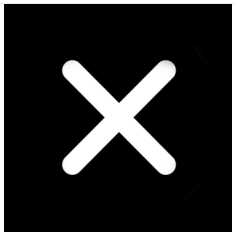
sans


LED blanc, 3000 Kelvin (+15,00 €)


LED blanc, 4000 Kelvin (+15,00 €)

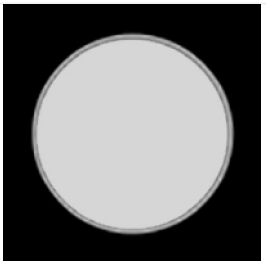
LED blanc, 6000 Kelvin (+15,00 €)


LED RGB avec télécommande (+55,00 €)

**Kit de nettoyage**

## Information sur le produit



non




oui (+34,00 €)