Información sobre el producto

VONDOM Mesa bistró PALM Ø 60 cm

No. de artículo: VON1367 / Fabricantes: Vondom











VONDOM

229,50 €

Precio de venta normal ~~255,00 €~~ (Usted se ahorro 25,50 €)

incl. 19% IVA incl. Envío

Precios escalados

desde 4	175,00 € - Usted se ahorro 80,00 €
desde 8	125,00 € - Usted se ahorro 130,00 €

Plazo de entrega: 3 - 5 semanas

Información sobre el producto



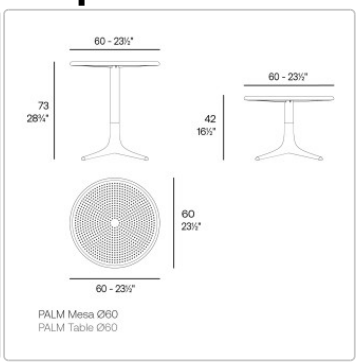

VONDOM colores y cubiertas 2026

Fundas/tejidos Grupo 1 - 2026

Fundas/tejidos Grupo 2 - 2026

Fundas/Tejidos Grupo 1-2-3 e Info - 2026

En nuestra tienda online le ofrecemos una selección de fundas que se caracterizan por su facilidad de cuidado y su idoneidad para el uso en exteriores. Estas fundas se eligen el 90% de las veces porque ofrecen una combinación ideal de funcionalidad, tacto y comodidad. Puede hacer su selección fácilmente utilizando la función «Funda Vondom».

Por supuesto, si lo desea, podemos ofrecerle todas las fundas de la colección Vondom. Estas fundas, que no están disponibles en nuestra tienda en línea, son especialmente adecuadas para su uso en regiones con un clima predominantemente soleado y seco o para su uso en interiores. Impresionan por su tacto especialmente lujoso, pero suelen requerir más mantenimiento si se ensucian.

VONDOM Colours Polipropileno productos 2026

VONDOM Colours Productos de polietileno 2026

Estaremos encantados de proporcionarle muestras gratuitas de colores y materiales. El envío de vuelta asegurado corre a su cargo. Si realiza una compra, le reembolsaremos el importe íntegro de los gastos de devolución. Le rogamos que organice la devolución de las muestras en un plazo de 10 días para que también estén disponibles para otros clientes.

Dimensiones / Datos técnicos:

Dimensiones del tablero de la mesa opcional aprox.: Ø 60 cm

Altura de la estructura de la mesa: 73 cm

Estructura: Polipropileno lineal, teñido en masa, lacado mate con fibra de vidrio, resistente a la intemperie e irrompible

Color opcional de la estructura: Ver paleta de colores

Información sobre el producto

Otras características:
Apto para uso interior y exterior
Muy adecuado para uso profesional
Resistente a los rayos UVI. Factor UV8, igual a 8.000 horas de sol en Florida
Resistente a las temperaturas (-60ºC a +80ºC)
Resistente a los golpes y al desgaste 100% reutilizable

Diseño: Eugen Quitllet

Descripción del producto

VONDOM PALM mesa bistro Ø 60 cm - innovación de diseño para interior y exterior
La mesa bistro VONDOM Palm es sinónimo de ligereza moderna, diseño funcional y versatilidad. Diseñada como parte de la colección Palm por Eugeni Quitllet para VONDOM, la mesa combina formas claras con un lenguaje de diseño de inspiración orgánica.

Con su tablero compacto, la mesa bistro es ideal para balcones, terrazas, jardines, restaurantes, hoteles, zonas de piscina y modernos salones de interior y exterior. El material ligero, resistente a la intemperie y de fácil cuidado la hace especialmente adecuada para el uso diario y flexible.

La mesa de bistro Palm puede combinarse perfectamente con las sillas Palm a juego para crear un conjunto armonioso para zonas de bistro, comedor y salón con estilo. Gracias a su reducido peso, puede desplazarse fácilmente y adaptarse con rapidez a diferentes conceptos de espacio o exterior.

Palm representa el diseño moderno de VONDOM con un excelente equilibrio entre funcionalidad, comodidad y estética contemporánea.

Acerca de Vondom

Vondom representa un estilo de vida moderno. Los muebles de interior y exterior de Vondom están diseñados con pasión para personas que valoran la innovación y la calidad—personas como usted, que aman las tendencias y exigen lo mejor.

Enfoque en el diseño
El diseño es la clave de nuestro éxito. Con cada nueva colección, creamos espacios llenos de glamour y singularidad. Los muebles de Vondom aportan vida y elegancia a cada espacio, permitiéndole disfrutar de la vida al máximo.

Diseñadores globales
Las colecciones de Vondom se crean en colaboración con diseñadores internacionales como Fabio Novembre, Karim Rashid, y muchos otros. Su pasión por las formas modernas y la cultura convierte cada pieza en una obra de arte exclusiva.

Sostenibilidad e Innovación
La sostenibilidad es un valor clave en Vondom. Investigamos continuamente nuevas tecnologías y materiales para proteger el medio ambiente. Vondom comparte este conocimiento en talleres, exposiciones y eventos en todo el mundo.

Éxito global
Vondom está presente en más de 120 países, con tiendas insignia y showrooms en todo el mundo, incluyendo Valencia, Miami, Los Ángeles y Shanghái.

Información sobre el producto

VONDOM Material y cuidado de Vondom

Limpieza:
Para limpiar los muebles, recomendamos el uso ocasional de disolventes de grasa domésticos. No utilice nunca abrasivos ni soluciones corrosivas.
1- Pulverizar la superficie con desengrasante.
2- A continuación, frote la superficie con un paño humedecido con agua.
3- A continuación, limpie la superficie con un limpiador de alta presión, por ejemplo de KÄRCHER o KRÄNZLE.
4- A continuación, dejar secar al aire libre.

Los productos lacados de VONDOM atraen todas las miradas. Confieren a las superficies un aspecto de calidad incomparable. Sin embargo, los productos lacados de VONDOM sólo son aptos para su uso en exteriores de forma limitada. En regiones con grandes oscilaciones de temperatura, el material de base (polietileno) puede dilatarse o contraerse mínimamente bajo tensión térmica. Esto puede provocar la aparición de finas grietas y, en última instancia, el desconchado de la pintura. Si aún así desea utilizar productos lacados en el exterior, es esencial que tenga mucho cuidado. Debido a su sensibilidad, las superficies lacadas no deben limpiarse con agua a presión. Evite también el uso de limpiadores abrasivos o soluciones corrosivas. En su lugar, recomendamos aplicar cera para carrocerías cada dos o tres meses para evitar arañazos. **Tenga en cuenta que los daños en la superficie lacada causados por el estrés térmico al aire libre no se consideran un motivo justificado de reclamación y, por tanto, no están cubiertos. Sin embargo, la garantía legal se mantiene intacta cuando se utiliza en interiores.**

Fundas protectoras:
Las fundas protectoras Vondom están impregnadas con repelente de agua, aceite y suciedad y sirven para proteger el mueble. Sin embargo, no son adecuadas para cubrir los cojines de forma permanente, ya que la humedad puede acumularse a lo largo de las costuras de las fundas, pudiendo provocar la formación de moho. Antes de utilizar las fundas protectoras, el mueble y los cojines deben estar siempre secos. Tenga en cuenta que las fundas protectoras están especialmente adaptadas a sus muebles y deben colocarse con precisión. Para aumentar la circulación del aire, las fundas no llegan hasta el suelo. No guarde ni pliegue nunca las fundas que se hayan mojado, sino déjelas secar en un lugar bien ventilado. Utilice un paño suave para limpiar la funda. A continuación, aclárela con agua limpia. Los disolventes no son adecuados para la limpieza, ya que pueden atacar y dañar o decolorar la superficie tratada.

Propiedades del material:

Polipropileno:
Se trata de un polímero termoplástico que es flexible a altas temperaturas, soporta hasta 150 °C sin deformarse ni descomponerse y se endurece cuando se enfría lo suficiente.

- Material: Polipropileno reforzado con fibra de vidrio y estabilizador UV.
- Método de procesamiento: Moldeo por inyección
- Resistente a los impactos
- Ligero de peso
- 100% reciclable

Polietileno:
El polietileno es uno de los plásticos más versátiles que existen y ofrece muchas ventajas sobre otros materiales.

Material: resina LLDPE, polietileno lineal de baja densidad. UL 94 HB
- Procesamiento: Moldeo rotacional - proceso de moldeo rotacional

Información sobre el producto

- Resistente a los rayos UV, factor: UV8, equivalente a 8.000 horas de sol en Florida.
- Extremadamente resistente a la temperatura (-60 a -80 grados Celsius)
- Resistente a los impactos
- Ligeras de peso
- Las macetas pueden perforarse fácilmente varias veces para facilitar el drenaje.
- 100% reciclable

Policarbonato:
El policarbonato es un grupo de termoplásticos que pueden mecanizarse, moldearse y termoformarse fácilmente. Tiene una gran resistencia a la rotura y al impacto. En Vondom, este material se moldea por inyección con la intención de crear muebles con formas geométricas complejas que no requieran pintura posterior.

- Material: resina de policarbonato, baja viscosidad, alta resistencia
- Proceso: moldeo por inyección
- Resistente a los impactos
- Ligero de peso
- 100% reciclable

Poliuretano:
La espuma de poliuretano es un material muy elástico utilizado en la industria del mueble. Se caracteriza porque recupera inmediatamente su forma original después de retirar la carga. Vondom utiliza la técnica de pulverización en frío con poliuretano flexible con refuerzo estructural metálico en el interior. El resultado son colecciones de moda para exterior e interior con una gran variedad de colores, texturas y tapizados.

PMMA:
El PMMA es un polímero termoplástico altamente transparente que se obtiene de la polimerización del monómero metacrilato de metilo. Por su gran transparencia, estética y resistencia al rayado, es un material ideal para integrar la iluminación interior y conseguir una luz decorativa mágica.

Madera:
Vondom apuesta por materiales orgánicos como la madera, que confieren a las colecciones una personalidad única. Vondom utiliza tres tipos de madera: fresno, iroko y teca, un material que realza la belleza del entorno en el que se colocan, transformándolos en espacios maravillosos donde queremos sentir, vivir y disfrutar.

Revestimientos:
Vondom ofrece tejidos con un rendimiento, durabilidad y diseño excepcionales, diseñados, probados y aprobados para soportar las condiciones exteriores más duras. El tratamiento antimanchas, la impermeabilidad, la resistencia a los rayos UV, la rotura por frío y la resistencia al moho cumplen todos los requisitos para exteriores.

Aluminio:
El aluminio es un metal que se caracteriza por su baja densidad y su alta resistencia a la corrosión y a los impactos. Además, es 100% reciclable. Vondom utiliza dos tipos de aluminio, AISI12 (EN AC-44100) y 6060 (AlMgSi, 3.3206, A96060). Ambas piezas de aluminio están pintadas con esmalte epoxi al horno.

Dekton:
Dekton® es un material de muy bajo mantenimiento, duradero y extremadamente resistente. Propiedades que perfeccionan las piezas clave de las colecciones Vondom. El elaborado proceso de fabricación crea tableros de mesa finos y elegantes a partir de una mezcla de más de 20 minerales naturales, incluidas superficies de porcelana y cuarzo de última generación.

Información sobre el producto

Tableros de mesa HPL:
Las encimeras se componen de diferentes capas de tablero prensado con una capa de resina termoprotegida de melanina-formaldehído en la superficie y fenol-formaldehído en la capa interior. Los tableros se prensan a alta presión y altas temperaturas y son aptos tanto para uso interior como exterior. Los bordes suelen ser negros. El grosor del tablero es de 10 mm.

Tableros de cristal:
- Cristal resistente al calor de 10 mm.
- Resistencia al impacto de los cuerpos blandos 2(B)2
- Resistencia a los cambios bruscos de temperatura K 40
- Resistencia al viento, nieve, carga sostenida mm 10
- Absorción acústica contra el ruido directo de los aviones dB 34 (-1,-3)

Todo sobre su compra

Offres personnalisées plutôt que guerres de prix

Des questions ? Les réponses sont ici

Livraison comme il se doit

Programa de bonificación

Promotions actuelles %

Notre showroom à Rüsselsheim

Projets réels, qualité réelle

Matériaux, entretien & accessoires

opciones disponibles

Polipropileno



white 4001



ecru 4003



tortora 4030



black 4002

Productos de cuidado

Información sobre el producto

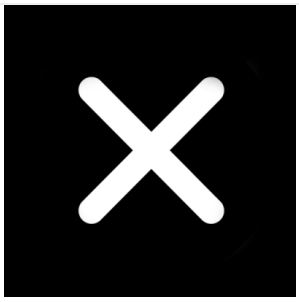

no



Limpiador superficies (+35,00 €)



Limpiador tapicería (+95,00 €)



Superficies + Tapicería (+120,00 €)