Información sobre el producto

MAWA Wittenberg 4.0 - Proyector LED para carril ZOOM

No. de artículo: MAW715 / GTIN: 4059735065910 / Fabricantes: Mawa Design



391,50 €

Precio de venta normal ~~435,00 €~~ (Usted se ahorro 43,50 €)

incl. 19% IVA incl. Envío

Plazo de entrega: 3 - 5 semanas

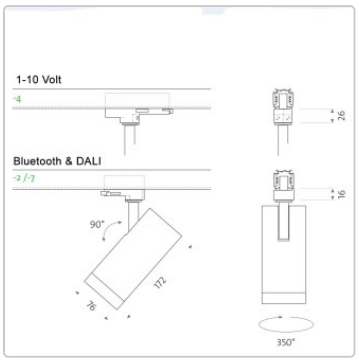

Información sobre el producto



Dimensiones / Datos técnicos:

Dimensiones aprox.: Ø cabezal de luz 7,6 cm, longitud 17,2 cm

Adaptador: El foco es adecuado para su uso en el carril trifásico PRO-06 y PRO-R6 Powergear.

Fuente de luz: LED 12,7 vatios, Ra> 95, vida útil > 61000 horas / dim2warm LED 12 vatios, vida útil > 50000 horas

Temperatura de color opcional:
2700 Kelvin blanco cálido - 930 lúmenes
3000 Kelvin blanco cálido brillante - 980 lumen
4000 Kelvin blanco neutro - 1100 lumen
1800 - 3000 Kelvin dim2warm, - 1045 lumen

Ángulo del haz: 20° - 50

Material: aluminio con recubrimiento de polvo

Control opcional:
1-10 voltios regulable en la carcasa (potenciómetro giratorio) (2700 - 3000 - 4000 Kelvin): Cable de alimentación de 3 hilos
DALI regulable (2700 - 3000 - 4000 Kelvin): ¡Para cable de alimentación de 4 o 5 hilos (cable de control) necesario!
Casambi-Bluetooth regulable (2700 - 3000 - 4000 Kelvin): Control de la luz mediante app (cable de alimentación de 3 hilos).
dim2warm DALI regulable (1800-3000 Kelvin): Para cable de alimentación de 4 o 5 hilos (cable de control) ¡necesario!
dim2warm Casambi-Bluetooth regulable 1800-3000 Kelvin): Control de luz a través de app (cable de alimentación de 3 núcleos).

Color opcional: Ver selección de colores

Particularidad: Foco orientable 365° y giratorio 90

Diseño: Jan Dinnebier & MAWA

Descripción del producto

POWER SHOCKS wi4-str2-fe

Las luminarias zoom Wittenberg 4.0 amplían la conocida serie de luminarias mawa con una solución versátil para una iluminación de acento precisa y flexible, ideal para zonas residenciales y comerciales, exposiciones, galerías y comercios.

El ángulo del haz puede ajustarse de forma continua de 20 a 50 grados con un simple giro del anillo de enfoque. De este modo, se

Información sobre el producto

pueden iluminar perfectamente objetos de cualquier forma y tamaño. Las luminarias zoom Wittenberg 4.0 ofrecen una gama de aplicaciones excepcionalmente amplia, desde la iluminación de acento selectiva hasta la iluminación uniforme de áreas, con la máxima calidad de luz y eficiencia.

El cabezal luminoso impresiona por su gran superficie de emisión de luz, óptimamente antideslumbrante, y puede girarse 90° y 350°, lo que permite la máxima flexibilidad en el diseño de la iluminación.

Nota: Los productos son adecuados para su uso en los carriles trifásicos PRO-06 y PRO-R6 Powergear.

Acerca de Mawa

Mawa Design fue fundada en 1977 por Martin Wallroth. En la empresa, que entonces tenía su sede en Kreuzberg, desarrollaba y producía objetos para el hogar. En los años siguientes, el negocio unipersonal se expandió y se estableció como empresa profesional. Durante este tiempo, los diseños de Mawa Design asumieron a menudo un papel pionero en cuanto a ideas formativas en el campo del diseño de productos. A día de hoy, la inusual combinación de oficina de diseño y fabricación contribuye significativamente al éxito de la empresa.

Los años ochenta popularizaron la comprensión y el interés por el diseño. Por ello, Mawa Design abrió nuevos caminos. En colaboración con diseñadores externos, se podían crear ideas de productos para la vida cotidiana y ponerlas en práctica rápidamente gracias a la estructura flexible de la empresa. La gama de productos se dirige principalmente al comercio minorista de lujo.

Además de la gama de productos estándar de la fábrica, también se pueden realizar diseños especiales según especificaciones individuales. Por ejemplo, se han fabricado luminarias para la Cancillería Federal, el Ministerio de Economía, la Casa Corbusier, el Teatro Maxim Gorki de Berlín o la Casa de Lutero en Wittenberg. Empresas de renombre como BMW, Daimler Benz, Jil Sander, Hotel Bleibtreu, KaDeWe, Sony o The Conran Shop trabajan con Mawa Design cuando se trata de iluminación de primera clase. Los productos Mawa, que se caracterizan por sus materiales de alta calidad y su excelente mano de obra, se han incluido en importantes colecciones de museos de todo el mundo.

Luz verde para seguir creciendo. Con su propio departamento de diseño, investigación y desarrollo, así como su propio laboratorio de iluminación, la empresa es ahora uno de los socios preferidos de los planificadores especializados con actividad internacional. En el sector de los contratos, especialmente en museos, bibliotecas, edificios sagrados y monumentos, mawa design ha pasado de ser una información privilegiada a una marca líder con herramientas de iluminación minimalistas. Una nueva imagen de marca con un logotipo llamativo refleja la gran importancia de la empresa en el mundo profesional. También en este caso se aplica al diseño lo siguiente: menos es más. Y así, en 2017, el nombre de la marca se reduce a dos sílabas: mawa design se convierte en mawa. Solo el color y la actitud permanecen inalterados en verde.

Todo sobre su compra

Offres personnalisées plutôt que guerres de prix

Des questions ? Les réponses sont ici

Livraison comme il se doit

Programa de bonificación

Promotions actuelles %

Información sobre el producto

Notre showroom à Rüsselsheim

Projets réels, qualité réelle

Matériaux, entretien & accessoires

opciones disponibles

Conexión



Fases regulables on/off



1-10 V regulable en la carcasa (+50,00 €)



Dali regulable (+50,00 €)



dim2warm DALI regulable (+105,00 €)



Casambi Bluetooth regulable (+100,00 €)



dim2warm Bluetooth regulable (+155,00 €)

MAWA Color

RAL 9016 blanco mate



RAL 9005 negro mate

Kelvin

Información sobre el producto



2700



3000



4000