Información sobre el producto

MAWA Wittenberg 4.0 - Proyector LED de superficie ZOOM - rectangular - 1 lámpara

No. de artículo: MAW710 / Fabricantes: Mawa Design



445,50 €

Precio de venta normal ~~495,00 €~~ (Usted se ahorro 49,50 €)

incl. 19% IVA incl. Envío

Plazo de entrega: 3 - 5 semanas

Información sobre el producto

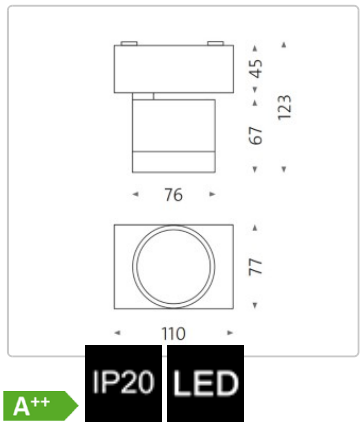

A++ IP20 LED

Dimensiones / Datos técnicos:

Dimensiones aprox.: 11 x 7,7 cm, altura de la carcasa 6,7 cm, altura total con el cabezal de luz plegado 12,3 cm

Fuente de luz: LED 12,7 vatios, Ra> 95, vida útil > 61000 horas / dim2warm LED 12 vatios, vida útil > 50000 horas

Temperatura de color a elegir:
2700 Kelvin blanco cálido - 930 lúmenes
3000 Kelvin blanco cálido brillante - 980 lúmenes
Blanco neutro de 4000 Kelvin - 1100 lúmenes

Ángulo del haz: 20° - 50

Material: aluminio con recubrimiento de polvo

Control: **fase de encendido y apagado regulable** (2700 - 3000 - 4000 Kelvin): Cable de alimentación de 3 hilos

Color opcional: Ver selección de colores

Particularidad: Foco orientable 365° y giratorio 90

Accesorios disponibles: Disipador de calor: Negro de serie. Revestimiento cerámico de óxido blanco bajo pedido

Diseño: Jan Dinnebier & MAWA

Descripción del producto

Información sobre el producto

FOCO EMPOTRABLE
con borde angular solapado para montaje empotrado en techos de cartón yeso, cabezal de luz semiempotrado, sin tornillos ni cables visibles.El nuevo cabezal de luz con doble potencia luminosa y reproducción cromática mejorada impresiona por su gran superficie de emisión de luz con buena reducción del deslumbramiento y puede pivotarse 90° y girarse 365°. Profundidad de montaje desde el borde inferior del techo 60 mm. Todo el cabezal de la lámpara puede revisarse rápidamente gracias a la bayoneta - pendiente de patente. Serie probada por DEKRA.

Con la amplia gama de accesorios - ópticas intercambiables, difusores especiales LSD, rejilla alveolar y persiana - se puede ajustar con precisión el ángulo del haz y el control de la luz. Un cierre de bayoneta fija el cabezal de iluminación a la carcasa y permite una rápida sustitución parcial. Otra ventaja: los componentes integrados en el techo permanecen accesibles para su inspección, sin necesidad de desmontar toda la carcasa. La superficie está revestida de serie con pintura en polvo en color blanco mate RAL 9016 o negro mate RAL 9005. A petición, mawa fabrica luminarias especiales individuales.

Todo sobre su compra

Offres personnalisées plutôt que guerres de prix

Des questions ? Les réponses sont ici

Livraison comme il se doit

Programa de bonificación

Promotions actuelles %

Notre showroom à Rüsselsheim

Projets réels, qualité réelle

Matériaux, entretien & accessoires

opciones disponibles

MAWA Color

Información sobre el producto

RAL 9016 blanco mate



RAL 9005 negro mate

Disipador de calor

Información sobre el producto

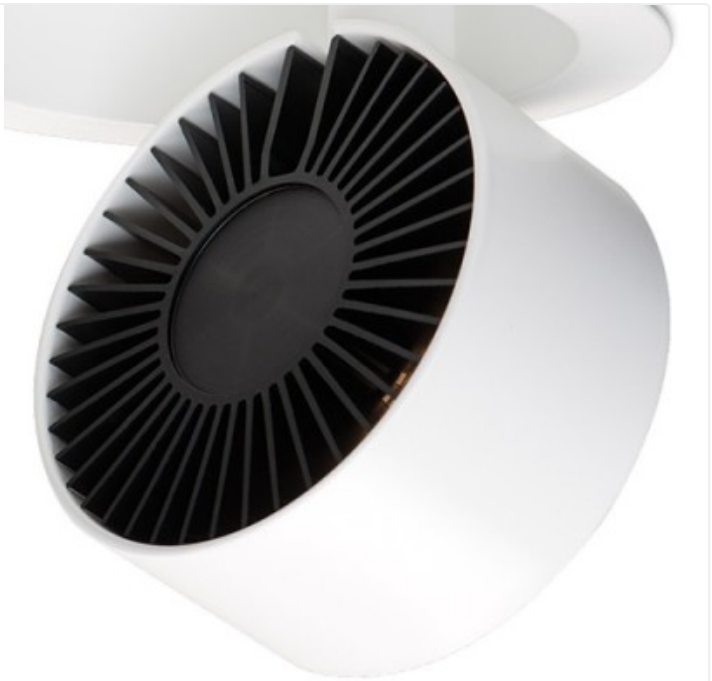

negro



blanco (+50,00 €)

Kelvin



2700



3000



4000