Información sobre el producto

MAWA Wittenberg 4.0 - Proyector LED de superficie ZOOM - rectangular alto - 1 llama - semi-empotrable

No. de artículo: MAW707 / Fabricantes: Mawa Design



467,10 €

Precio de venta normal ~~519,00 €~~ (Usted se ahorro 51,90 €)

incl. 19% IVA incl. Envío

Plazo de entrega: 3 - 5 semanas

Información sobre el producto

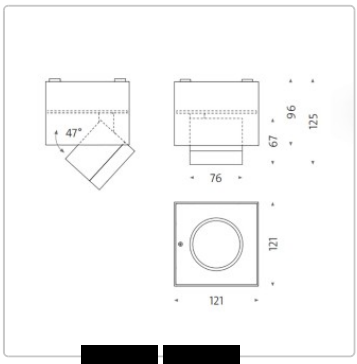

A++ IP20 LED

Dimensiones / Datos técnicos:

Dimensiones aproximadas: 12,1 x 12,1 cm, altura 12,5 cm

Fuente de luz: LED 12,7 vatios, Ra> 95, vida útil > 61000 horas / dim2warm LED 12 vatios, vida útil > 50000 horas

Temperatura de color opcional:
2700 Kelvin blanco cálido - 930 lumen
3000 Kelvin blanco cálido brillante - 980 lumen
4000 Kelvin blanco neutro - 1100 lumen
1800 - 3000 Kelvin dim2warm, - 1045 lumen

Ángulo del haz: 20° - 50

Material: aluminio con recubrimiento de polvo

Control opcional:
Encendido y apagado regulable (2700 - 3000 - 4000 Kelvin): Cable de alimentación de 3 hilos
DALI regulable (2700 - 3000 - 4000 Kelvin): Para cable de alimentación de 4 ó 5 hilos (cable de control) ¡necesario!
Casambi-Bluetooth regulable (2700 - 3000 - 4000 Kelvin): Control de la luz mediante app (cable de alimentación de 3 hilos).
dim2warm DALI regulable (1800-3000 Kelvin): Para cable de alimentación de 4 o 5 hilos (cable de control) ¡necesario!
dim2warm Casambi-Bluetooth regulable 1800-3000 Kelvin): Control de luz a través de app (cable de alimentación de 3 núcleos).

Color opcional: Ver selección de colores

Particularidad: Foco orientable 365° y giratorio 90

Accesorios disponibles: Disipador de calor: Negro de serie. Revestimiento cerámico de óxido blanco bajo pedido

Información sobre el producto

Diseño: Jan Dinnebier & MAWA

Descripción del producto

Las luminarias Wittenberg 4.0 Zoom amplían la conocida serie MAWA con una solución precisa para la iluminación variable de acento y de zonas. Son perfectas para viviendas, oficinas, galerías, exposiciones y comercios, dondequiera que la luz deba utilizarse de forma selectiva.

Girando el anillo de enfoque, el ángulo del haz puede ajustarse de forma continua entre 20° y 50°, lo que resulta ideal para resaltar de forma óptima objetos de diferentes tamaños y formas. De este modo se crea una gama de aplicaciones excepcionalmente amplia, desde la iluminación de acento precisa hasta la iluminación uniforme de estancias, siempre con la máxima calidad de luz y eficiencia energética.

El cabezal de luz impresiona con una gran superficie de emisión de luz sin deslumbramientos y puede girarse 90° y rotar 365°, lo que hace que la alineación con el techo, la pared o el objeto sea especialmente fácil y flexible.

La superficie está recubierta de polvo en color blanco mate (RAL 9016) o negro mate (RAL 9005) como estándar. A petición, MAWA fabrica soluciones especiales a medida.

Todo sobre su compra

Offres personnalisées plutôt que guerres de prix

Des questions ? Les réponses sont ici

Livraison comme il se doit

Programa de bonificación

Promotions actuelles %

Notre showroom à Rüsselsheim

Projets réels, qualité réelle

Matériaux, entretien & accessoires

opciones disponibles

Conexión

Información sobre el producto



Fases regulables on/off



Dali regulable (+50,00 €)



Casambi Bluetooth regulable (+100,00 €)



dim2warm DALI regulable (+105,00 €)



dim2warm Bluetooth regulable (+155,00 €)

MAWA Color

RAL 9016 blanco mate



RAL 9005 negro mate

Disipador de calor

Información sobre el producto

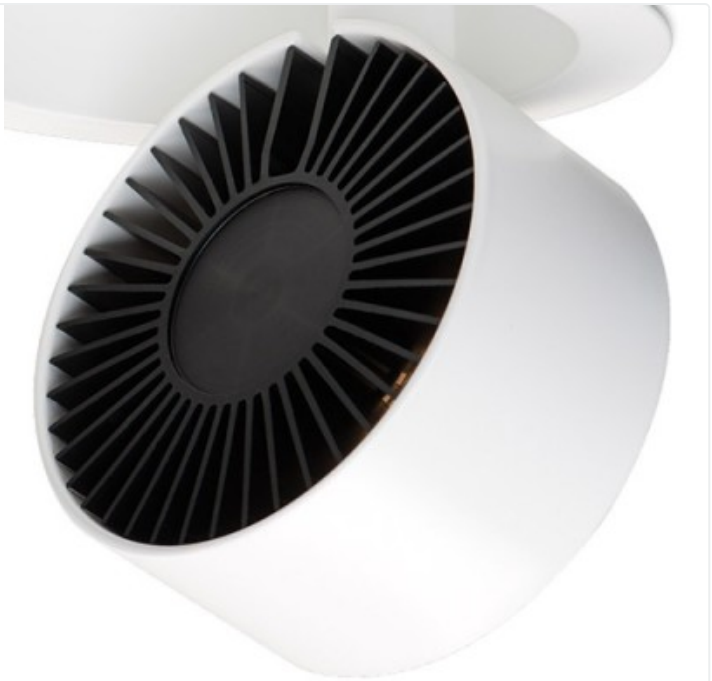

negro



blanco (+50,00 €)

Kelvin



2700



3000



4000