Información sobre el producto

MAWA Wittenberg 4.0 - Foco empotrable LED ZOOM redondo con anillo de empotrar - 1 luz

No. de artículo: MAW706 / Fabricantes: Mawa Design



319,50 €

Precio de venta normal ~~355,00 €~~ (Usted se ahorro 35,50 €)

incl. 19% IVA incl. Envío

Plazo de entrega: 3 - 5 semanas

Información sobre el producto

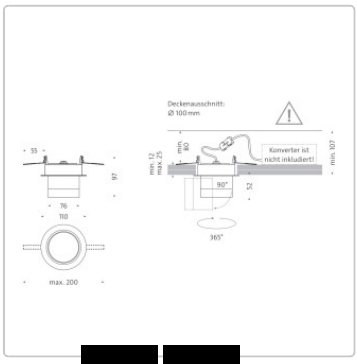

A++ IP20 LED

Dimensiones / Datos técnicos:

Dimensiones aprox.: Ø 11 cm, altura 9,7 cm

Fuente de luz: LED 12,7 vatios, Ra> 95, vida útil > 61000 horas / dim2warm LED 12 vatios, vida útil > 50000 horas

Temperatura de color opcional:
2700 Kelvin blanco cálido - 930 lumen
3000 Kelvin blanco cálido brillante - 980 lumen
4000 Kelvin blanco neutro - 1100 lumen
1800 - 3000 Kelvin dim2warm, - 1045 lumen

Ángulo del haz: 20° - 50

Material: aluminio con recubrimiento de polvo

Control opcional:
Sin convertidor (2700 - 3000 - 4000 Kelvin): No es posible el funcionamiento sin convertidor Adquisición a través de electricista (cable de alimentación de 3 hilos)
Fase on & off regulable (2700 - 3000 - 4000 Kelvin): Cable de alimentación de 3 hilos
DALI regulable (2700 - 3000 - 4000 Kelvin): ¡Para cable de alimentación de 4 ó 5 hilos (cable de control) necesario!
Casambi-Bluetooth regulable (2700 - 3000 - 4000 Kelvin): Control de la luz mediante app (cable de alimentación de 3 hilos).
dim2warm DALI regulable (1800-3000 Kelvin): Para cable de alimentación de 4 o 5 hilos (cable de control) ¡necesario!
dim2warm Casambi-Bluetooth regulable 1800-3000 Kelvin): Control de luz a través de app (cable de alimentación de 3 núcleos).

Color opcional: Ver selección de colores

Particularidad: Foco orientable 365° y giratorio 90

Información sobre el producto

Accesorios disponibles: Disipador de calor: Negro de serie. Revestimiento cerámico de óxido blanco bajo pedido

Diseño: Jan Dinnebier & MAWA

Descripción del producto

FOCO EMPOTRABLE

Las luminarias Wittenberg 4.0 Zoom amplían la reconocida serie MAWA con una solución precisa para iluminación de acento y ambiental variable. Son ideales para viviendas, oficinas, galerías, exposiciones y espacios comerciales, donde la luz debe aplicarse de manera dirigida.

Girando el anillo de enfoque, el ángulo de apertura se puede ajustar de forma continua entre 20° y 50°, ideal para resaltar objetos de diferentes tamaños y formas. De este modo se obtiene un amplio rango de aplicaciones, desde una iluminación de acento precisa hasta una iluminación uniforme del espacio – siempre con la máxima calidad de luz y eficiencia energética.

El cabezal de luz ofrece una gran superficie emisora bien protegida y puede inclinarse 90° y girarse 365°, lo que permite una orientación fácil y flexible hacia el techo, la pared o el objeto.

La superficie está recubierta de polvo estándar en blanco mate (RAL 9016) o negro mate (RAL 9005). Bajo pedido, MAWA fabrica soluciones especiales personalizadas.

Nota:
Para el funcionamiento de la luminaria es absolutamente necesario un dispositivo de mando. El equipo de mando no se incluye de serie, pero puede añadirse opcionalmente en el menú de configuración.

Todo sobre su compra

Offres personnalisées plutôt que guerres de prix

Des questions ? Les réponses sont ici

Livraison comme il se doit

Programa de bonificación

Promotions actuelles %

Notre showroom à Rüsselsheim

Projets réels, qualité réelle

Matériaux, entretien & accessoires

opciones disponibles

Conexión

Información sobre el producto

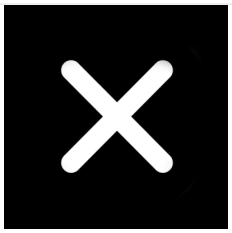

sin convertidor



Fases regulables on/off (+33,00 €)



Dali regulable (+65,00 €)



Casambi Bluetooth regulable (+140,00 €)



dim2warm DALI regulable (+120,00 €)



dim2warm Bluetooth regulable (+195,00 €)

MAWA Color

RAL 9016 blanco mate



RAL 9005 negro mate

Disipador de calor

Información sobre el producto

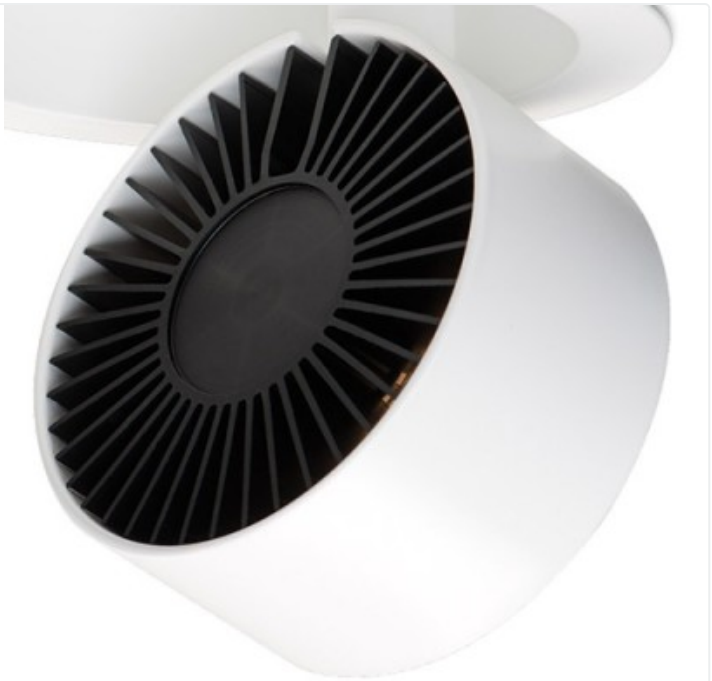

negro



blanco (+50,00 €)

Kelvin



2700



3000



4000