Información sobre el producto

MAWA Wittenberg 4.0 - Foco empotrable LED ZOOM - cuadrado - 1 luz - semiempotrable

No. de artículo: MAW700 / Fabricantes: Mawa Design



382,50 €

Precio de venta normal ~~425,00 €~~ (Usted se ahorro 42,50 €)

incl. 19% IVA incl. Envío

Plazo de entrega: 3 - 5 semanas

Información sobre el producto

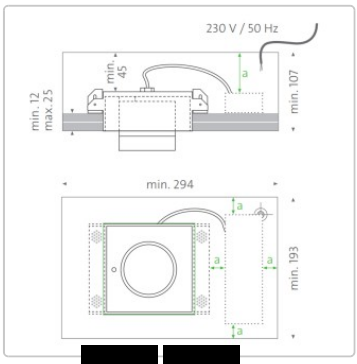

A++ IP20 LED

Dimensiones / Datos técnicos:

Dimensiones aprox.: 12,3 x 12,3 cm, altura 9,3 cm, recorte de techo 12,5 x 12,5 cm, profundidad de instalación mínima 10,7 cm

Instalación: Para enyesar en techos de cartón yeso

Fuente de luz: LED 12,7 vatios, Ra> 95, vida útil > 61000 horas / dim2warm LED 12 vatios, vida útil > 50000 horas

Temperatura de color a elegir:
2700 Kelvin blanco cálido - 930 lúmenes
3000 Kelvin blanco cálido brillante - 980 lúmenes
4000 Kelvin blanco neutro - 1100 lumen
1800 - 3000 Kelvin dim2warm, - 1045 lumen

Ángulo del haz: 20° - 50

Material: aluminio con recubrimiento de polvo

Control opcional:
Sin convertidor (2700 - 3000 - 4000 Kelvin): No es posible el funcionamiento sin convertidor Adquisición a través de electricista (cable de alimentación de 3 hilos)
Fase on & off regulable (2700 - 3000 - 4000 Kelvin): Cable de alimentación de 3 hilos
DALI regulable (2700 - 3000 - 4000 Kelvin): Para cable de alimentación de 4 ó 5 hilos (cable de control) necesario
Casambi-Bluetooth regulable (2700 - 3000 - 4000 Kelvin): Control de la luz mediante app (cable de alimentación de 3 hilos).
dim2warm DALI regulable (1800-3000 Kelvin): Para cable de alimentación de 4 o 5 hilos (cable de control) ¡necesario!
dim2warm Casambi-Bluetooth regulable 1800-3000 Kelvin): Control de luz a través de app (cable de alimentación de 3 núcleos).

Color opcional: Ver selección de colores

Información sobre el producto

Particularidad: Foco orientable 365° y giratorio 90

Accesorios disponibles: Disipador de calor: Negro de serie. Revestimiento cerámico de óxido blanco bajo pedido

Diseño: Jan Dinnebier & MAWA

Descripción del producto

Las luminarias Wittenberg 4.0 Zoom amplían la conocida serie MAWA con una solución precisa para la iluminación variable de acento y de zonas. Son perfectas para viviendas, oficinas, galerías, exposiciones y comercios, dondequiera que la luz deba utilizarse de forma selectiva.

Girando el anillo de enfoque, el ángulo del haz puede ajustarse de forma continua entre 20° y 50°, lo que resulta ideal para resaltar de forma óptima objetos de diferentes tamaños y formas. Esto crea una gama de aplicaciones excepcionalmente amplia, desde la acentuación puntual hasta la iluminación uniforme de salas, siempre con la máxima calidad de luz y eficiencia energética.

El cabezal de la lámpara impresiona por su gran superficie de emisión de luz sin deslumbramientos y puede girarse 90° y 365°, lo que hace que la alineación con el techo, la pared o el objeto sea especialmente fácil y flexible.

La superficie está recubierta de polvo en color blanco mate (RAL 9016) o negro mate (RAL 9005) como estándar. Si lo desea, MAWA puede fabricar soluciones especiales a medida.

Tenga en cuenta lo siguiente:
Para el funcionamiento de la luminaria se necesita un equipo auxiliar separado. No se incluye de serie, pero puede añadirse opcionalmente en el menú de configuración.

Todo sobre su compra

Offres personnalisées plutôt que guerres de prix

Des questions ? Les réponses sont ici

Livraison comme il se doit

Programa de bonificación

Promotions actuelles %

Notre showroom à Rüsselsheim

Projets réels, qualité réelle

Matériaux, entretien & accessoires

opciones disponibles

Conexión

Información sobre el producto

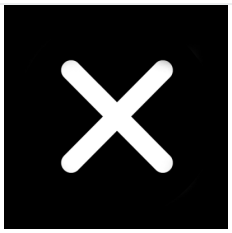

sin convertidor



Fases regulables on/off (+33,00 €)



Dali regulable (+65,00 €)



Casambi Bluetooth regulable (+135,00 €)



dim2warm DALI regulable (+120,00 €)



dim2warm Bluetooth regulable (+195,00 €)

MAWA Color

RAL 9016 blanco mate



RAL 9005 negro mate

Disipador de calor

Información sobre el producto

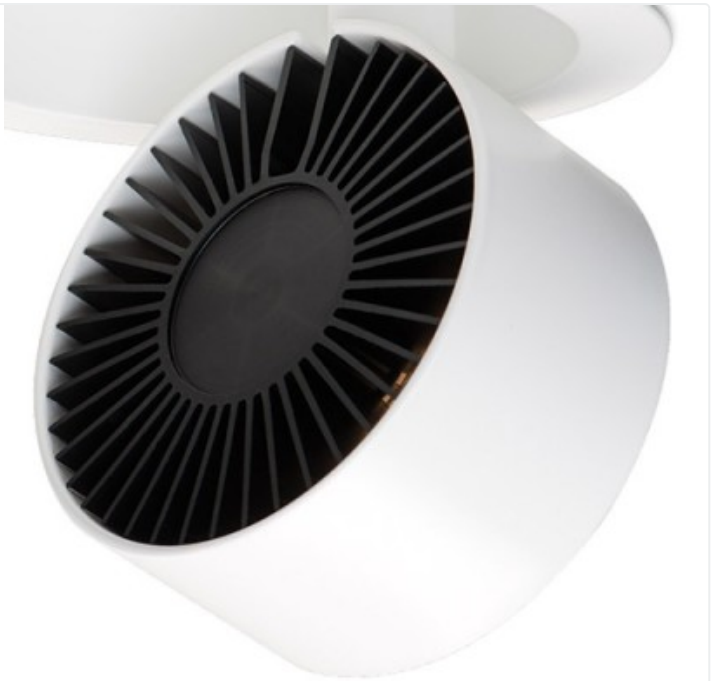

negro



blanco (+50,00 €)

Kelvin



2700



3000



4000