Información sobre el producto

DIX HEURES DIX FIESTA x 6 Lámpara colgante

No. de artículo: DIX103 / Fabricantes: Dix heures Dix



dix heures dix

1.485,00 €

incl. 19% IVA incl. Envío

Plazo de entrega: 4 - 5 semanas







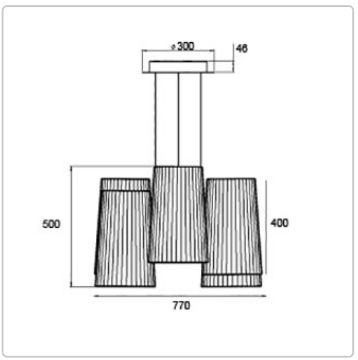

Información sobre el producto



La serie de lámparas Colonne de Dix heures Dix recuerda a las columnas clásicas y aporta elegancia a cualquier estancia. La lámpara de pie Colonne, con su pantalla de tela plisada, crea un ambiente cálido y distribuye la luz uniformemente.

Dimensiones / Datos técnicos:

Dimensiones aprox.: Ø 77 cm, altura 50 cm, altura total incl. suspensión 5 m

Fuente de luz: LED integrado de 32 vatios, 2700° Kelvin, 3600 lúmenes, 110-240 voltios

Pantalla: Ø 300 mm, aluminio blanco

Pantalla: Aluminio con acabado dorado

Pantalla de cubierta: Multipliegues, cubierta plisada, blanca

Color de la cubierta: blanco

Control opcional:
Encendido y apagado regulable (cable de alimentación de 3 hilos)
DALI regulable (DALI = control digital de la iluminación) ¡Se necesita cable de alimentación de 4 ó 5 hilos (cable de control)!
Casambi regulable por Bluetooth. Control de la luz mediante aplicación (cable de alimentación de 3 hilos).

Línea de alimentación: cable transparente de 5 metros de longitud.

Diseño: Fabrice Berrux

Descripción del producto

Fiesta - Nueva colección de lámparas de diseño francés de 10 Heures 10 (2025)

La colección Fiesta de 10 Heures 10 es un homenaje a la ligereza, la alegría y el diseño francés moderno.
Diseñada por Fabrice Berrux, esta nueva serie de lámparas colgantes combina una elegancia textil sencilla con un poético juego de luces.

La pantalla de tela blanca, con su estructura finamente plisada, crea una luz suave y difusa que baña las estancias con una atmósfera cálida y acogedora.
Disponible como luminaria individual o en las versiones Fiesta x3, x6 y x8, la serie ofrece numerosas posibilidades para espacios privados y públicos, desde salones y comedores hasta salones de hotel.

Con iluminación LED integrada y regulable (TRIAC) y control DALI o CASAMBI opcional, Fiesta es sinónimo de diseño de iluminación moderno que combina con elegancia emoción y tecnología.

Diámetro 770 mm - Tejadillo blanco - Fabricado en Francia

Información sobre el producto

sobre Dix heures Dix

Detrás del nombre Dix heures Dix están los dos diseñadores Catherine Grandidier y Fabrice Berrux. La manufactura Dix heures Dix refleja claramente esta dicotomía. Las combinaciones de colores y el uso de materiales inusuales son la marca de fábrica de las lámparas de Catherine Grandidier. Tras el éxito de colecciones textiles como La Colonne, dix heures dix ha optado deliberadamente por utilizar materiales modernos, innovadores y de alta calidad (Tyvek®, Dibond®, Corian®, etc.) para sus últimas creaciones. Mezclando inspiraciones arquitectónicas, artísticas, vegetales o de moda, los dos diseñadores (Fabrice Berrux y Ludovic Roth) se esfuerzan por inventar una luz narrativa en la que cada producto cuente su propia historia.

El equilibrio entre el rigor del diseño industrial y la riqueza del saber hacer artesanal permite a Dix heures Dix producir soluciones de iluminación innovadoras y de gran calidad.

Todo sobre su compra

Offres personnalisées plutôt que guerres de prix

Des questions ? Les réponses sont ici

Livraison comme il se doit

Programa de bonificación

Promotions actuelles %

Notre showroom à Rüsselsheim

Projets réels, qualité réelle

Matériaux, entretien & accessoires

opciones disponibles

Conexión



Fases regulables on/off



Dali regulable (+90,00 €)



Casambi Bluetooth regulable (+155,00 €)

Información sobre el producto