Información sobre el producto

SCULPTURES JEUX Mueble funcional Armario GIRALOT

No. de artículo: SCJ58 / Fabricantes: Sculptures Jeux











Sculptures Jeux

1.696,50 €

Precio de venta normal ~~1.885,00 €~~ (Usted se ahorro 188,50 €)

incl. 19% IVA incl. Envío

Plazo de entrega: 4 - 6 semanas

Información sobre el producto

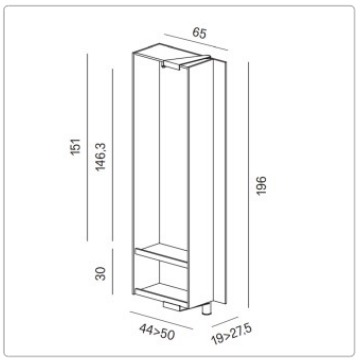

Giralot es un mueble funcional móvil y variable para múltiples aplicaciones en los espacios más reducidos.

Dimensiones / Datos técnicos:

Dimensiones aprox.: ancho 65 cm, alto 196 cm, fondo 27,5 cm

Contenedor: aglomerado / tablero multicapa lacado mate o chapado

Columna: Aluminio lacado gris (puede montarse en el lado izquierdo o derecho)

Combinación compuesta por:
1 contenedor, giratorio con 1 estante y 4 colgadores en MDF gris incluidos

Accesorios disponibles: Espejo frontal

Montaje: El mueble se entrega totalmente montado

Diseño: Stefano Bettio 2020

Descripción del producto

El espacio contiene la forma, cuya función sólo puede ser experimentada por el espectador a través del movimiento giratorio. La aparentemente estricta regularidad geométrica de Giralot se rompe de repente por el juego asimétrico de los contenedores móviles. El zapatero Giralot es un mueble contenedor móvil y variable con una columna a la izquierda o a la derecha, que se coloca en el suelo y se fija a la pared en dos puntos y sirve de eje a los contenedores, que pueden girar 180°. La profundidad es de 30 cm. El contenedor está disponible en chapa V (madera) o T Touch (lacado en color). El estante intermedio puede soportar un peso de hasta 15 kg. El mueble se suministra totalmente montado. La altura máxima de la moldura del suelo en la versión estándar es de 7,5 cm. Está disponible una pieza de prolongación visible de 10 cm para una altura máxima del zócalo de 17,5 cm, lo que da como resultado una nueva altura total para Giralot de 206 cm; las alturas de los contenedores giratorios permanecen invariables.

sobre Sculptures Jeux

Información sobre el producto

Sculptures Jeux es jugar con los espacios, hacer que el hogar sea vivo y cambiante, es ser original aportando color a nuestras vidas. El hogar es el refugio de nuestros sentimientos, un lugar donde experimentamos emociones con las personas que queremos.
Así, el espacio que nos rodea cobra importancia, el mobiliario sigue nuestra personalidad, es uno con lo que queremos transmitir cada día, significa comunicación sin decir una palabra, sino con materiales, formas y colores. Las personas y su creatividad son el centro de la habitación.

Sculptures Jeux apuesta por el concepto ecológico y utiliza un sistema fotovoltaico para el 70% de su producción. Todos los proveedores de paneles y materiales sólidos cuentan con la certificación FSC. La combustión de la biomasa resultante calienta las oficinas y lugares de trabajo de Sculptures Jeux y la producción sigue la normativa estadounidense de baja emisión de formaldehído.

Todo sobre su compra

Offres personnalisées plutôt que guerres de prix

Des questions ? Les réponses sont ici

Livraison comme il se doit

Programa de bonificación

Promotions actuelles %

Notre showroom à Rüsselsheim

Projets réels, qualité réelle

Matériaux, entretien & accessoires

opciones disponibles

Contenedor 1

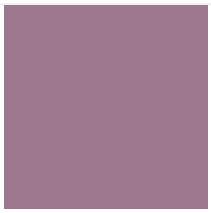
Laminat T39 Lavanda


Laminat T37 Sahara

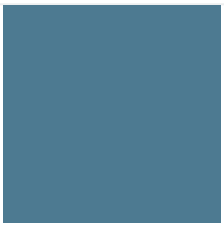
Laminat T46 Avio

Laminat T01 Bianko

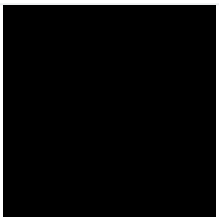
Laminat T02 Nero


Laminat T03 Ocra

Información sobre el producto


Laminat T05 Rosso


Laminat T08 Oceano

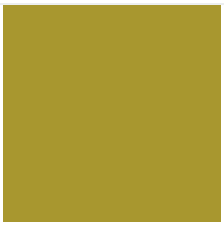
Laminat T09 Pistacchio

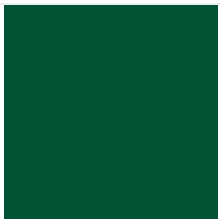
Laminat T10 Smeraldo

Laminat T14 Perla


Laminat T15 Grafite


Laminat T18 Tortora

Laminat T19 Corda

Laminat T20 Latte


Laminat T25 Mattone

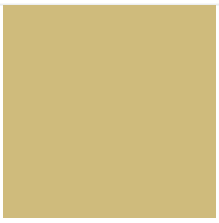
Laminat T26 Sabbia


Laminat T32 Aquamarina


Laminat T34 Blu


Laminat T36 Toffe

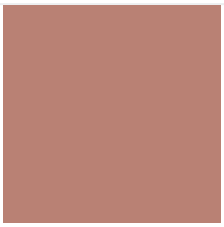
Laminat T38 Rosa Antico


Laminat T40 Teracotta

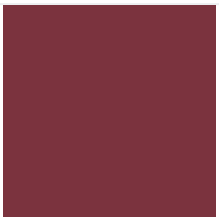
Laminat T41 Rubino

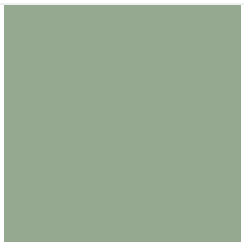
Laminat T42 Malva


Laminat T43 Salvia


Laminat T44 Lime


Laminat T45 Zafferano


roble (+265,00 €)


Roble teñido de color antracita (+265,00 €)


Nogal americano (+425,00 €)

Columna

Información sobre el producto

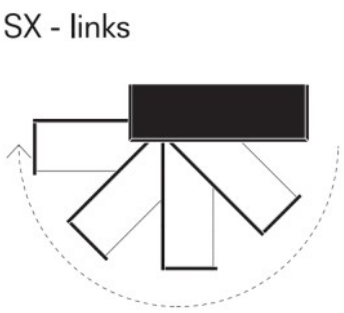 Enlaces	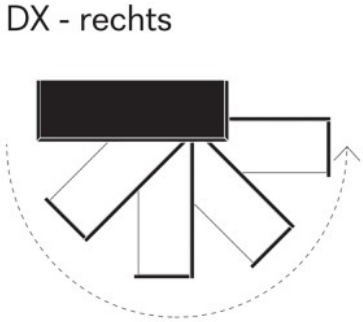 Derecha	Extensión de columna de 10 cm (+185,00 €)

Retrovisor frontal

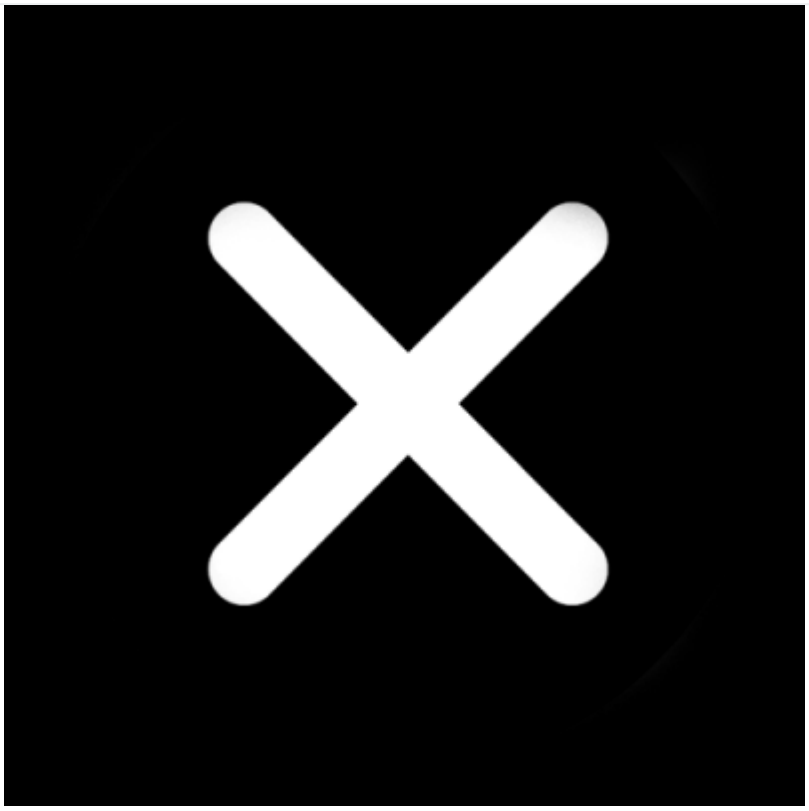 No	Sí (+265,00 €)