Información sobre el producto

MAWA Wittenberg 4.0 - Foco empotrable LED downlight redondo - 1 lámpara

No. de artículo: MAW423 / GTIN: 4059735044014 / Fabricantes: Mawa Design



90,00 €

incl. 19% IVA incl. Envío

Precios escalados

desde 2	85,00 € - Usted se ahorro 5,00 €
desde 4	80,00 € - Usted se ahorro 10,00 €
desde 6	75,00 € - Usted se ahorro 15,00 €

Plazo de entrega: 3 - 5 semanas

Información sobre el producto




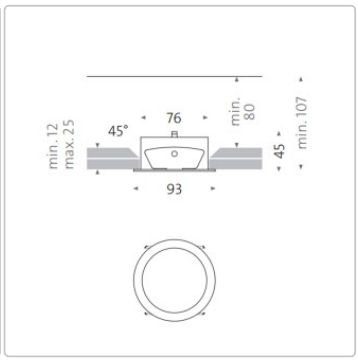






Dimensiones / Datos técnicos:

Dimensiones aproximadas: Ø 9,3m

Altura total: 4,5cm
Recorte de techo: Ø 8cm
Profundidad de instalación: 10,7 cm

Fuente de luz opcional:
LED 12,7 vatios, Ra > 95, vida útil > 61000 horas
dim2warm LED 12 vatios, Ra > 97, vida útil > 50000 horas (para DALI o Casambi Bluetooth)

Temperatura de color opcional:
2700 Kelvin blanco cálido - 930 lúmenes
3000 Kelvin blanco cálido brillante - 980 lúmenes
4000 Kelvin blanco neutro - 1100 lumen
1800 - 3000 Kelvin dim2warm - 1045 lumen

Información sobre el producto

Ángulo de haz opcional:
12° = puntual
24° = medio
38° = flood

Con accesorio de ensanchamiento (30° / 60°) ampliado a:
12° → 32° / 61°
24° → 38° / 64°
38° → 48° / 71°

Material: aluminio con recubrimiento de polvo

Control opcional:
Sin convertidor (2700 - 3000 - 4000 Kelvin): ¡No es posible el funcionamiento sin convertidor! Adquisición a través de electricista (cable de alimentación de 3 conductores)
Fase on & off regulable (2700 - 3000 - 4000 Kelvin): Cable de alimentación de 3 hilos
DALI regulable (2700 - 3000 - 4000 Kelvin): Para cable de alimentación de 4 ó 5 hilos (cable de control) necesario
Casambi-Bluetooth regulable (2700 - 3000 - 4000 Kelvin): Control de la luz mediante app (cable de alimentación de 3 hilos).
dim2warm DALI regulable (1800-3000 Kelvin): Para cable de alimentación de 4 o 5 hilos (cable de control) ¡necesario!
dim2warm Casambi-Bluetooth regulable 1800-3000 Kelvin): Control de luz mediante app (cable de alimentación de 3 núcleos).

Convertidor: Exclusivo

Diseño: MAWA

Accesorios disponibles:
Convertidor LED y cable secundario
Accesorio ensanchador: Para ampliar el ángulo del haz de luz. Se recomienda la instalación en fábrica.
Persiana: De aluminio en el color del proyector (blanco o negro) para el control del deslumbramiento lateral.
Rejilla de nido de abeja: Para el control selectivo del deslumbramiento de los proyectores de la serie Wittenberg 4.0
Lente de escultura: Su distribución elíptica de la luz garantiza una iluminación uniforme.
Ventosa: para cambiar la lente sin herramientas, por ejemplo, de 12° a 24° o 38

Cantidad mínima de pedido: 2 proyectores

Descripción del producto

Cabezal de luz cilíndrico de diseño minimalista: ningún tornillo visible perturba el aspecto de filigrana. Con una potencia luminosa duplicada y una reproducción cromática mejorada, el proyector Wittenberg impresiona por su gran superficie de emisión de luz con buena reducción del deslumbramiento. Serie probada por DEKRA.

Con la amplia gama de accesorios -ópticas intercambiables, difusores especiales LSD, rejilla alveolar y obturador- se puede ajustar con precisión el ángulo del haz y el control de la luz. Un cierre de bayoneta fija el cabezal de iluminación a la carcasa y permite una rápida sustitución parcial. Otra ventaja: los componentes integrados en el techo permanecen accesibles para su inspección, sin necesidad de desmontar toda la carcasa. La superficie está revestida de serie con pintura en polvo en color blanco mate RAL 9016 o negro mate

Información sobre el producto

RAL 9005. A petición, mawa fabrica luminarias especiales individuales.

Nota:
Para el funcionamiento de la luminaria es absolutamente necesario un dispositivo de mando. El equipo de mando no se incluye de serie, pero puede añadirse opcionalmente en el menú de configuración.

Acerca de Mawa

Mawa Design fue fundada en 1977 por Martin Wallroth. En la empresa, que entonces tenía su sede en Kreuzberg, desarrollaba y producía objetos para el hogar. En los años siguientes, el negocio unipersonal se expandió y se estableció como empresa profesional. Durante este tiempo, los diseños de Mawa Design asumieron a menudo un papel pionero en cuanto a ideas formativas en el campo del diseño de productos. A día de hoy, la inusual combinación de oficina de diseño y fabricación contribuye significativamente al éxito de la empresa.

Los años ochenta popularizaron la comprensión y el interés por el diseño. Por ello, Mawa Design abrió nuevos caminos. En colaboración con diseñadores externos, se podían crear ideas de productos para la vida cotidiana y ponerlas en práctica rápidamente gracias a la estructura flexible de la empresa. La gama de productos se dirige principalmente al comercio minorista de lujo.

Además de la gama de productos estándar de la fábrica, también se pueden realizar diseños especiales según especificaciones individuales. Por ejemplo, se han fabricado luminarias para la Cancillería Federal, el Ministerio de Economía, la Casa Corbusier, el Teatro Maxim Gorki de Berlín o la Casa de Lutero en Wittenberg. Empresas de renombre como BMW, Daimler Benz, Jil Sander, Hotel Bleibtreu, KaDeWe, Sony o The Conran Shop trabajan con Mawa Design cuando se trata de iluminación de primera clase. Los productos Mawa, que se caracterizan por sus materiales de alta calidad y su excelente mano de obra, se han incluido en importantes colecciones de museos de todo el mundo.

Luz verde para seguir creciendo. Con su propio departamento de diseño, investigación y desarrollo, así como su propio laboratorio de iluminación, la empresa es ahora uno de los socios preferidos de los planificadores especializados con actividad internacional. En el sector de los contratos, especialmente en museos, bibliotecas, edificios sagrados y monumentos, mawa design ha pasado de ser una información privilegiada a una marca líder con herramientas de iluminación minimalistas. Una nueva imagen de marca con un logotipo llamativo refleja la gran importancia de la empresa en el mundo profesional. También en este caso se aplica al diseño lo siguiente: menos es más. Y así, en 2017, el nombre de la marca se reduce a dos sílabas: mawa design se convierte en mawa. Solo el color y la actitud permanecen inalterados en verde.

Todo sobre su compra

Offres personnalisées plutôt que guerres de prix

Des questions ? Les réponses sont ici

Livraison comme il se doit

Programa de bonificación

Promotions actuelles %

Notre showroom à Rüsselsheim

Projets réels, qualité réelle

Información sobre el producto

Matériaux, entretien & accessoires

opciones disponibles

Conexión

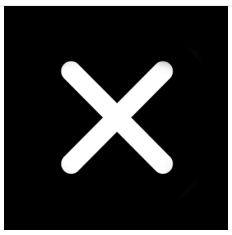

sin convertidor



Fases regulables on/off (+30,00 €)



Dali regulable (+65,00 €)



Casambi Bluetooth regulable (+135,00 €)



dim2warm DALI regulable (+145,00 €)



dim2warm Bluetooth regulable (+195,00 €)

MAWA Color



RAL 9016 blanco mate



RAL 9005 negro mate

Kelvin

Información sobre el producto



2700



3000



4000

Ángulo del haz



12°



24°



38°