Información sobre el producto

MOREE Composición de bar / Mostrador LED - 701 x 107 x 646 cm

No. de artículo: MOR15 / Fabricantes: Moree



31.657,50 €

Precio de venta normal ~~35.175,00 €~~ (Usted se ahorro 3.517,50 €)

incl. 19% IVA incl. Envío

Plazo de entrega: 6 - 8 semanas

Información sobre el producto

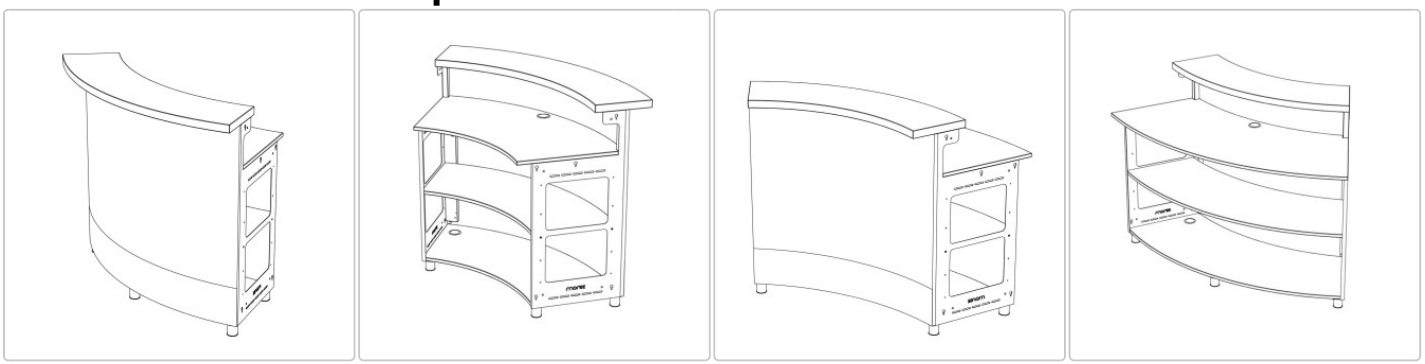

Con los módulos de mostrador Moree, podrá crear sus propias configuraciones de mostrador. Todos los módulos se pueden combinar entre sí.

Dimensiones / Datos técnicos:

Dimensiones aprox.: ancho 701cm, profundidad 646cm, altura 107cm (con pies 2cm)

Estructura: madera MDF, cantos rectos, revestimiento HPL blanco

Unidades LED multicolor integradas y accionables por separado:
Por módulo: Iluminación frontal LED, controlable individualmente, LED multicolor máx. 28 vatios, 500/540 lúmenes, vida útil 30000 h.
Por módulo: Iluminación LED de trabajo, controlable individualmente, LED multicolor máx. 20 vatios, 500/510 lúmenes, vida útil 30000 horas.

Longitud del cable: 4 metros, negro por módulo
Tensión 220-240 voltios, 50 Hz
Clase de protección II
Mando a distancia por radio con 4 canales

Uso: Apto para interiores

Paneles finales y encimera disponibles opcionalmente en las siguientes versiones de superficie:
Madera MDF, cantos rectos, revestimiento HPL blanco
Madera MDF, cantos redondeados, satinado blanco

Incluido en el suministro:
12 x módulos de mostrador, cada uno de 60° con mostrador, encimera y un estante empotrado cada uno, madera MDF, cantos rectos, revestido de HPL blanco
4 x módulos de mostrador, cada uno cóncavo 60° con mostrador, encimera y un estante cada uno, madera MDF, cantos rectos, revestido de HPL blanco
1 x panel final izquierdo, madera MDF, cantos rectos, revestido de HPL blanco
1 x panel lateral derecho, madera MDF, cantos rectos, revestido de HPL blanco

Información sobre el producto

Pies de mostrador ajustables, 2 cm o 6 cm de altura o ruedas con freno, 6,5 cm o 10 cm de altura según se desee

Nota: Si se seleccionan ruedas de 10 cm de altura, los elementos de barra son aptos para el transporte con carretilla elevadora y para el almacenamiento en estanterías

Accesorios disponibles: fregadero de acero inoxidable con escurridor

Diseño: Moree Design

Descripción del producto

Moree presenta un nuevo e innovador sistema de mostradores que consta de varios módulos rectos y redondos combinables entre sí.

Ha sido desarrollado por nuestros diseñadores especialmente para el sector de la gastronomía, los eventos y las ferias, y convence por su diseño atemporal y su elaboración de alta calidad. Los materiales utilizados para el representativo mobiliario de eventos son robustos, de belleza atemporal y fáciles de limpiar. Además de una superficie revestida, el tablero de mostrador integral también puede suministrarse con un acabado lacado de alta calidad. Los módulos de mostrador se cierran en los laterales con piezas finales lacadas. El tablero y las piezas finales también pueden lacarse en colores especiales o fabricarse en madera maciza.
El mostrador puede utilizarse como unidad móvil en ferias y eventos, o como unidad fija en restaurantes y hoteles. Ya se trate de un módulo de bar abierto, semiabierto o cerrado, un mostrador, un mostrador de recepción, una cabina de DJ, un bar de cócteles móvil o un gran mostrador de feria para catering, una solución esquinera o un mostrador redondo, el sistema de bar se adapta a las condiciones espaciales y a las necesidades del cliente. Ofrece un amplio espacio de almacenamiento en la parte superior y mucho espacio de almacenamiento en el interior.

La particularidad: los módulos individuales de la barra disponen de dos unidades LED multicolores que se pueden accionar por separado, de modo que la parte delantera y la zona de trabajo situada detrás de la barra pueden brillar con los colores que usted elija. La iluminación integrada se controla mediante mando a distancia por radio, por lo que se dispone de cuatro canales, de modo que no sólo se pueden controlar individualmente las distintas zonas (frontal o superficie de trabajo), sino también los distintos segmentos. De este modo se pueden adaptar los colores al evento y crear una atmósfera impresionante. Configure el sistema de su elección para satisfacer sus requisitos específicos. Encontrará toda la información necesaria en la ficha del producto. El mostrador también puede combinarse perfectamente con nuestros taburetes de bar "ED". Si desea más información o una oferta personalizada, póngase en contacto con nosotros.

Acerca de Moree

Moree es especialista en iluminación y mobiliario contract de alta calidad, hechos para personas que aprecian la vida sensual y urbana. Partiendo del amor por las formas claras, los materiales innovadores y la fascinación por el efecto de la luz, los diseñadores de Moree crean constantemente nuevas ideas para interiores y exteriores expresivos y atemporales.

La colección ofrece mesas iluminadas, muebles de asiento y objetos decorativos luminosos para salones y jardines, así como para todos los ámbitos de la gastronomía y la hostelería. La funcionalidad, la durabilidad y el diseño claro y llamativo son la base del éxito de la marca alemana.

La impresión individual de muebles iluminados permite a las empresas colocar sus marcas y mensajes en un lugar destacado y transmitirlos de forma fascinante.

Moree es sinónimo de productos de calidad con un diseño atractivo y altamente funcionales, que sólo pueden adquirirse a través de minoristas de muebles y diseño seleccionados en más de 30 países de todo el mundo.

Todo sobre su compra

Offres personnalisées plutôt que guerres de prix

Información sobre el producto

Des questions ? Les réponses sont ici

Livraison comme il se doit

Programa de bonificación

Promotions actuelles %

Notre showroom à Rüsselsheim

Projets réels, qualité réelle

Matériaux, entretien & accessoires

opciones disponibles

Soporte de suelo

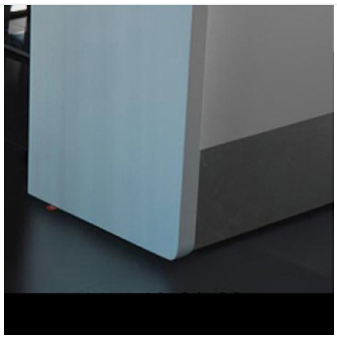

Pies 20mm



Pies 60mm

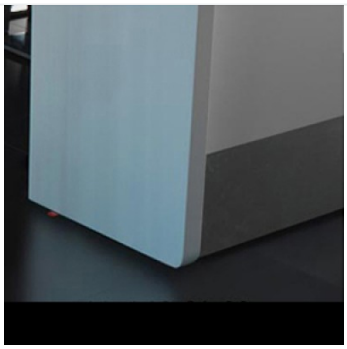

Rodillos - 6,5cm

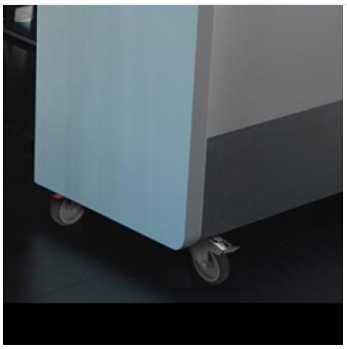

Rodillos 10cm

Fregadero

Información sobre el producto



No



sí (+440,00 €)

Laterales y encimera

Información sobre el producto



Revestimiento HPL

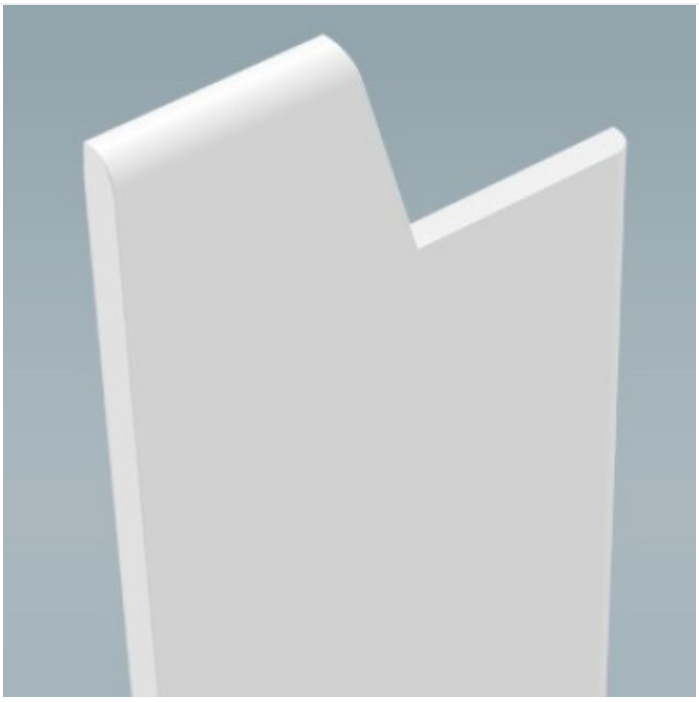

Lacado blanco satinado (+360,00 €)