Información sobre el producto

SERRALUNGA Sillón luminoso PINE BEACH

No. de artículo: SER116 / Fabricantes: Serralunga





756,60 €

Precio de venta normal ~~780,00 €~~ (Usted se ahorro 23,40 €)

incl. 19% IVA incl. Envío

Plazo de entrega: 3 semanas

Información sobre el producto

Dimensiones / Datos técnicos:

Dimensiones exteriores aprox.: anchura 70 cm, profundidad 66 cm, altura 76 cm; altura del asiento 39 cm

Material: polietileno, translúcido, resistente a la intemperie e irrompible

Iluminación opcional::
LED 1 x 13 vatios, E27, blanco frío, 6000 Kelvin, 1250 lúmenes, 220-240 voltios, 50-60 Hz, incl. mando a distancia
LED-RGB 1 x 9 vatios, E27, 2700-6500 Kelvin, 850 lúmenes, 220-240 voltios, 50-60 Hz, incl. mando a distancia

Grado de protección: IP67

Cable: 3 metros, negro

Particularidad:
Superficie Clean Fighter - fácil limpieza de la superficie gracias al nuevo sellado Vídeo
Apto para uso en interiores y exteriores
Muy adecuado para uso profesional en hostelería y oficinas
Resistente a temperaturas (-60ºC a +80ºC)
Resistente a los golpes y al desgaste 100% reutilizable

Accesorios disponibles: 4 placas de fijación al suelo de acero inoxidable Aisi 316 como protección antirrobo

Diseño: Christophe Pillet

Cantidad mínima de pedido: 2 sillas

Descripción del producto

Mobiliario INTERIOR + EXTERIOR

Con sus líneas suaves y biseladas, Pine Beach evoca la orilla del mar. El asiento redondo, cómodo y ergonómico, atrae con sus líneas suaves y futuristas. La serie compuesta por sofá y sillón puede utilizarse como mobiliario de interior o exterior. Gracias al sistema de drenaje con una pequeña abertura para el agua, también se puede volver a tomar asiento después de un chaparrón.

Tanto el sofá como el sillón están disponibles con iluminación interior.

Serralunga Clean Fighter

SERRALUNGA presenta CLEAN FIGHTER, un nuevo compuesto innovador para una limpieza rápida y eficaz.

Como parte de las continuas actividades de investigación e innovación de Serralunga, se ha desarrollado un nuevo compuesto: Clean Fighter.

Información sobre el producto

Clean Fighter es un compuesto innovador que permite una limpieza rápida y eficaz de todos los muebles, maceteros y mobiliario Serralunga en colores estándar. El resultado es menos tiempo de limpieza. CLEAN FIGHTER no es necesario para productos con acabados mates o brillantes.

Clean Fighter es absolutamente versátil. Una característica especial es la capacidad del material para adaptarse a diferentes formas.

Sobre Serralunga

Los primeros en Europa en desarrollar la tecnología del moldeo rotacional, los primeros en introducir la jarra de diseño y en concebir la jarra sobredimensionada. Los primeros en diseñar la jarra iluminada, los primeros en exponer un jarrón industrial en un museo y los primeros en desarrollar nuevas tecnologías de lacado con motivos.

Elegir Serralunga significa reconocer y apreciar la originalidad.

UNA EMPRESA FAMILIAR CON CORAZÓN

EL PATRIMONIO
Serralunga se fundó en Biella en 1825 y es el nombre de la familia que ha sido el corazón creativo y emprendedor de la empresa durante seis generaciones, produciendo muebles de exterior modernos.

La empresa se fundó como curtiduría y luego pasó a dedicarse a la transformación del cuero con fines industriales. La verdadera revolución llegó con la transformación del plástico y después con la tecnología de moldeo rotacional importada de EE.UU., que ha producido innumerables objetos de diseño italiano, como lámparas de exterior y muebles contemporáneos, todos ellos fabricados en Italia.

FABRICADO EN ITALIA
Serralunga continúa la excelencia que desde hace tiempo se asocia a la etiqueta "Made in Italy", ofreciendo al mismo tiempo nuevas formas de vida que nos permiten relajarnos y descansar con muebles que enriquecen nuestras vidas.

INNOVACIÓN CULTURAL
Serralunga es conocida por ampliar los límites de los materiales, las tecnologías y la estética con su sentido de la innovación y la artesanía para crear productos innovadores que inspiran y deleitan.

Todo sobre su compra

Offres personnalisées plutôt que guerres de prix

Des questions ? Les réponses sont ici

Livraison comme il se doit

Programa de bonificación

Promotions actuelles %

Notre showroom à Rüsselsheim

Projets réels, qualité réelle

Matériaux, entretien & accessoires

Información sobre el producto

opciones disponibles

Iluminación

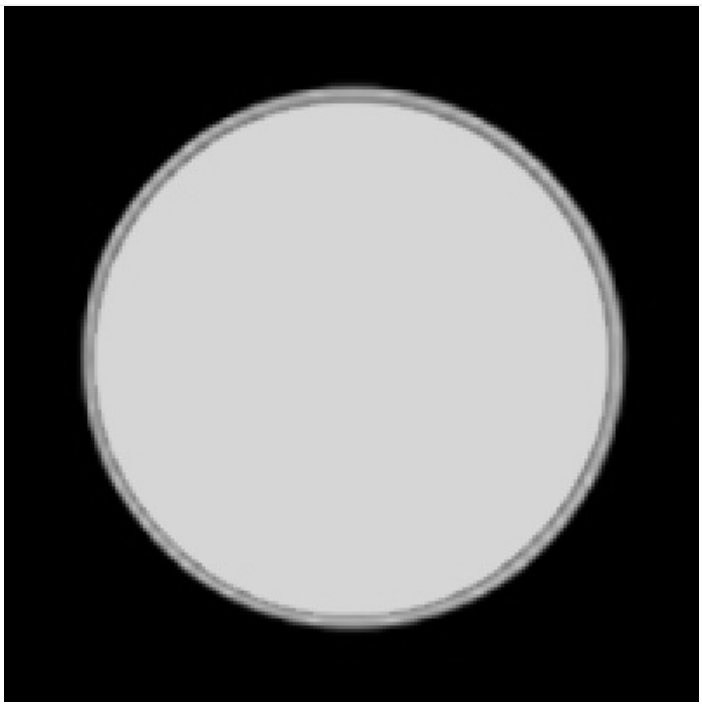

LED blanco - 13 vatios

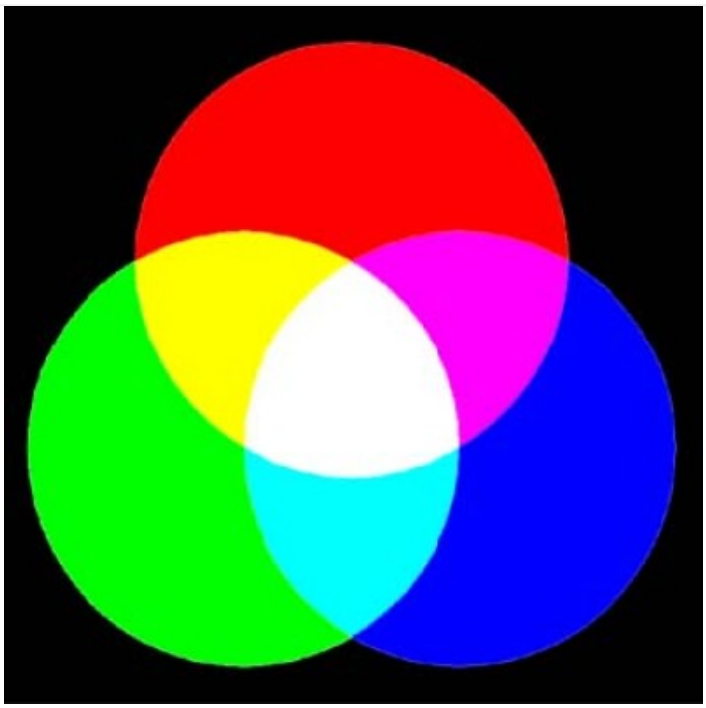

LED RGB de 9 vatios (+65,00 €)

Fijación al suelo

Información sobre el producto

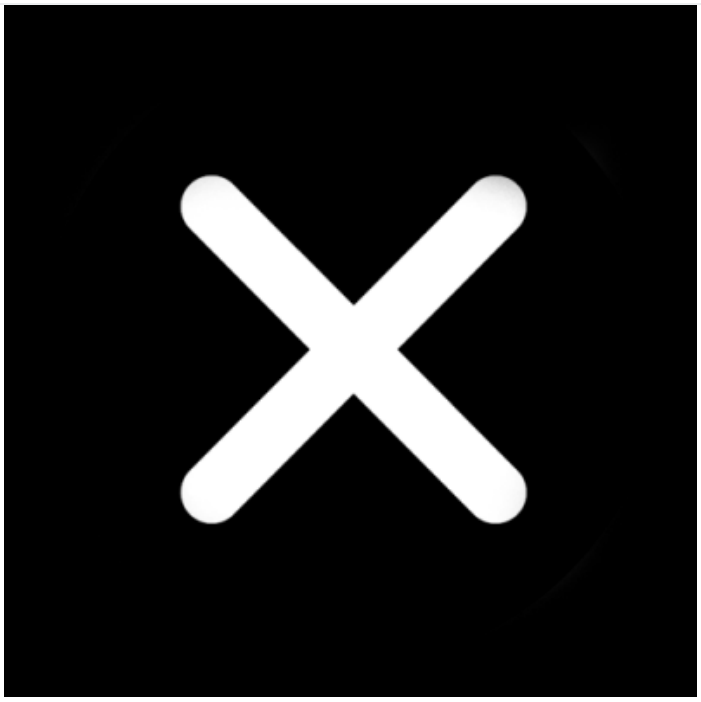

No

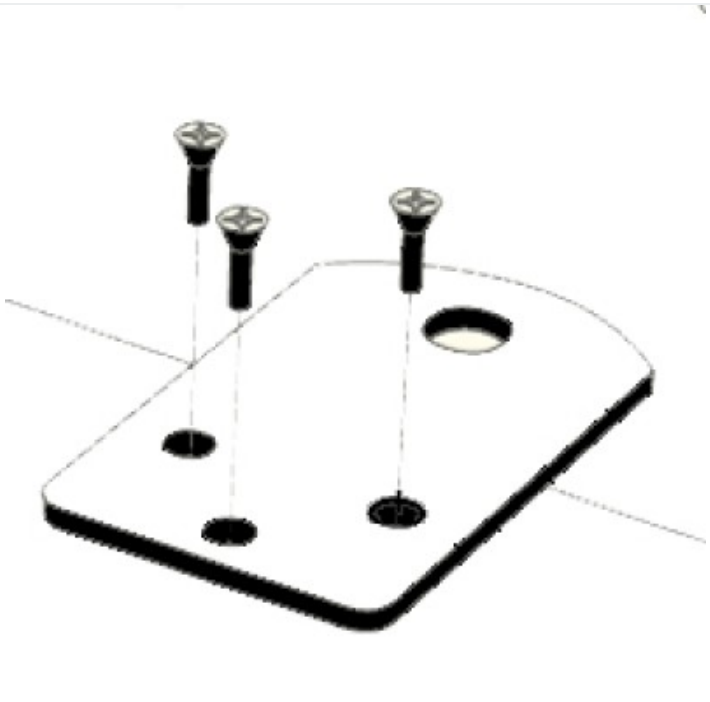

sí (+90,00 €)