Información sobre el producto

SERRALUNGA Puf luminoso OASIS

No. de artículo: SER151 / Fabricantes: Serralunga





921,50 €

Precio de venta normal ~~950,00 €~~ (Usted se ahorro 28,50 €)

incl. 19% IVA incl. Envío

Plazo de entrega: 3 semanas

Información sobre el producto

Dimensiones / Datos técnicos:

Dimensiones aproximadas: Ø 115 cm, altura 40 cm

Material: polietileno, translúcido, resistente a la intemperie e irrompible

Versiones disponibles:

Iluminación opcional::
LED E27, 1 x 13 vatios, E27, blanco frío, 6000 Kelvin, 1200 lúmenes, 220-240 voltios, 50-60 Hz
Bombilla LED RGB E27, con mando a distancia: LED RGB, 9 vatios, 2700 - 6500 Kelvin, 220-240 voltios, 50-60 Hz

Grado de protección: IP67

Cable: 3 metros, transparente

Característica especial:
Superficie Clean Fighter - fácil limpieza de la superficie gracias al nuevo sellador
Apta para uso en interiores y exteriores
Muy adecuado para uso profesional en hostelería y oficinas
Resistente a temperaturas (-60ºC a +80ºC)
Resistente a los golpes y al desgaste 100% reutilizable

Accesorios disponibles:
Cojín de asiento de hierba sintética, apto para uso exterior
5 placas de fijación al suelo de acero inoxidable Aisi 316 como protección antirrobo

Diseño: Sebastion Bergne

Descripción del producto

Oasis

La funcionalidad multicolor es el punto fuerte del puf Oasis que, como un auténtico oasis, encaja a la perfección con la doble alma interior/exterior de Serralunga. Oasis es un producto versátil que puede adoptar diversas formas gracias a las distintas superficies disponibles. En la zona de estar, se pueden utilizar materiales suaves y cálidos, como la piel sintética, la tela y la piel ecológica, que aportan calidez al ambiente. Sus proporciones sencillas, la atención a los detalles y sus líneas elegantes lo convierten en un producto ideal para el sector contract: también existe una versión con un orificio para fijar la sombrilla o una lámpara, diseñada para satisfacer distintas necesidades y con múltiples usos posibles. Las combinaciones de materiales de Oasis incluyen también la posibilidad de personalizar el asiento con corcho, césped sintético o EVA serigrafiada con fines publicitarios, completando así la gama de productos específicamente diseñados para su uso en exteriores.

Serralunga Clean Fighter

Información sobre el producto

SERRALUNGA presenta CLEAN FIGHTER, un nuevo compuesto innovador para una limpieza rápida y eficaz.

Como parte de las continuas actividades de investigación e innovación de Serralunga, se ha desarrollado un nuevo compuesto: Clean Fighter.

Clean Fighter es un compuesto innovador que permite una limpieza rápida y eficaz de todos los muebles, maceteros y mobiliario Serralunga en colores estándar. El resultado es menos tiempo de limpieza. CLEAN FIGHTER no es necesario para productos con acabados mates o brillantes.

Clean Fighter es absolutamente versátil. Una característica especial es la capacidad del material para adaptarse a diferentes formas.

Sobre Serralunga

Los primeros en Europa en desarrollar la tecnología del moldeo rotacional, los primeros en introducir la jarra de diseño y en concebir la jarra sobredimensionada. Los primeros en diseñar la jarra iluminada, los primeros en exponer un jarrón industrial en un museo y los primeros en desarrollar nuevas tecnologías de lacado con motivos.

Elegir Serralunga significa reconocer y apreciar la originalidad.

UNA EMPRESA FAMILIAR CON CORAZÓN

EL PATRIMONIO
Serralunga se fundó en Biella en 1825 y es el nombre de la familia que ha sido el corazón creativo y emprendedor de la empresa durante seis generaciones, produciendo muebles de exterior modernos.

La empresa se fundó como curtiduría y luego pasó a dedicarse a la transformación del cuero con fines industriales. La verdadera revolución llegó con la transformación del plástico y después con la tecnología de moldeo rotacional importada de EE.UU., que ha producido innumerables objetos de diseño italiano, como lámparas de exterior y muebles contemporáneos, todos ellos fabricados en Italia.

FABRICADO EN ITALIA
Serralunga continúa la excelencia que desde hace tiempo se asocia a la etiqueta "Made in Italy", ofreciendo al mismo tiempo nuevas formas de vida que nos permiten relajarnos y descansar con muebles que enriquecen nuestras vidas.

INNOVACIÓN CULTURAL
Serralunga es conocida por ampliar los límites de los materiales, las tecnologías y la estética con su sentido de la innovación y la artesanía para crear productos innovadores que inspiran y deleitan.

Todo sobre su compra

Offres personnalisées plutôt que guerres de prix

Des questions ? Les réponses sont ici

Livraison comme il se doit

Programa de bonificación

Promotions actuelles %

Información sobre el producto

Notre showroom à Rüsselsheim

Projets réels, qualité réelle

Matériaux, entretien & accessoires

opciones disponibles

Iluminación



LED blanco frío

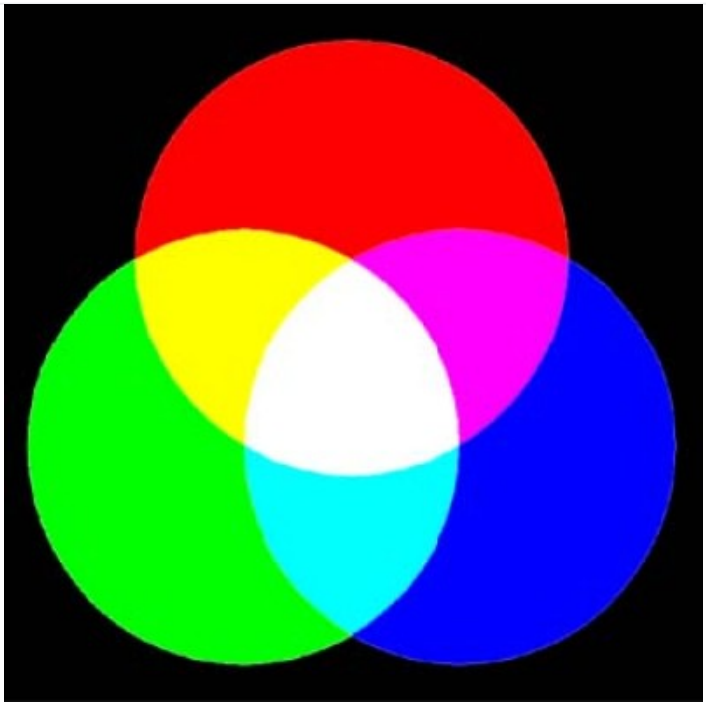

LED RGB (+85,00 €)

Cojín del asiento

Información sobre el producto

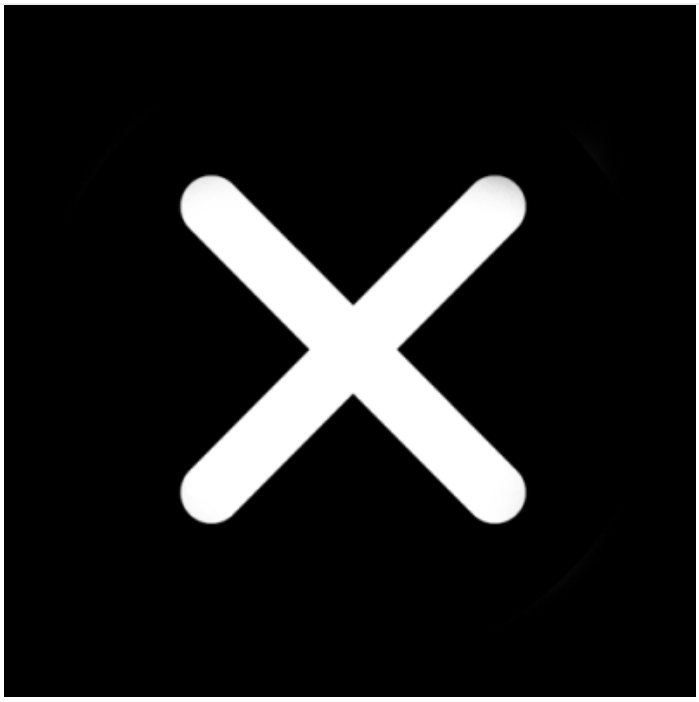

sin



Césped artificial (+200,00 €)

Fijación al suelo

Información sobre el producto

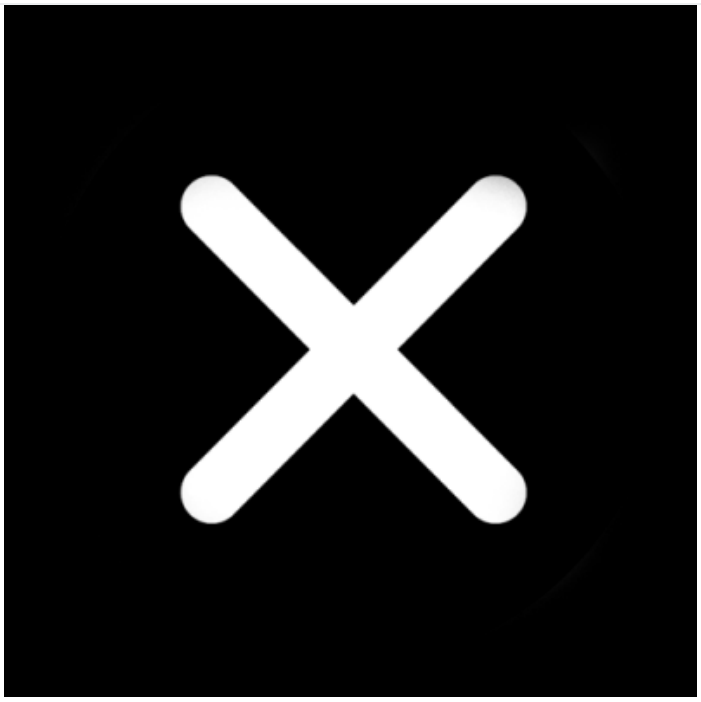

No

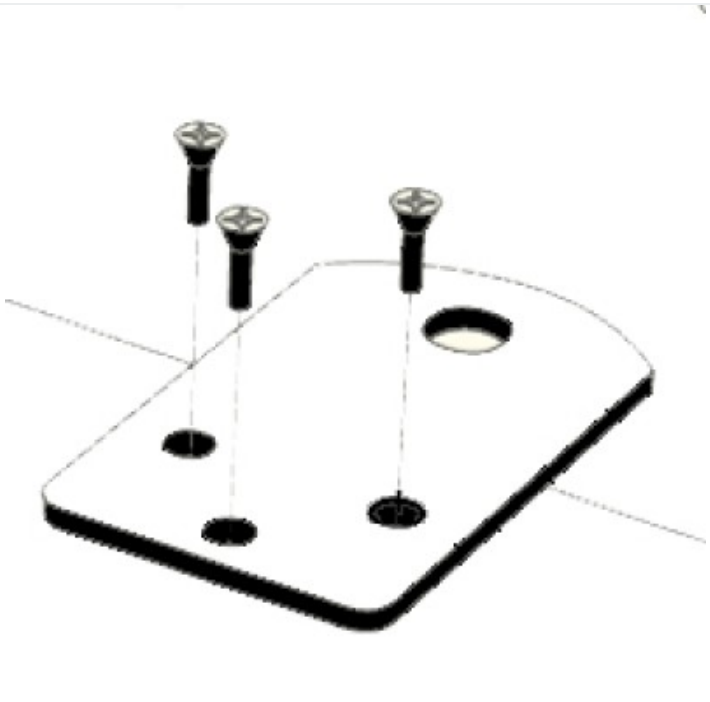

sí (+95,00 €)