Información sobre el producto

SERRALUNGA jardinera MING extragrande 113

No. de artículo: SER107 / Fabricantes: Serralunga







970,00 €

Precio de venta normal ~~1.000,00 €~~ (Usted se ahorro 30,00 €)

incl. 19% IVA incl. Envío

Plazo de entrega: 3 - 4 semanas

Información sobre el producto

Dimensiones / Datos técnicos:

Dimensiones exteriores aprox.: Ø superior 113cm, Ø inferior 58cm, altura 75cm

Profundidad de la planta aprox.: Ø superior 85cm, Ø inferior 51,5cm, profundidad 68cm

Material: Polietileno teñido, resistente a la intemperie e irrompible

Colores disponibles opcionales: Ver paleta de colores

Particularidad:
Jardinera de doble pared
Apta para uso interior y exterior
Muy adecuado para uso profesional en gastronomía y oficinas
Resistente a temperaturas (-35ºC a +80ºC)
Resistente a los golpes y al desgaste 100% reutilizable

Accesorios disponibles:
2 placas de montaje al suelo de acero inoxidable Aisi 316 como protección antirrobo.

Descripción del producto

Jardinera MING 113 redonda extra grande de Serralunga Living Different para INTERIOR + EXTERIOR

Las jardineras Ming de Rodolfo Dordoni son especialmente populares por su tamaño, acentuado por el generoso borde superior, y por su forma tradicional y al mismo tiempo moderna, que se adapta a diferentes situaciones de uso en espacios públicos y privados.Los diseñadores pensaron en plantas suculentas y espinosas, agaves y cactus, que forman un contraste perfecto con la forma suave y curvada del recipiente.

Serralunga Clean Fighter

SERRALUNGA presenta CLEAN FIGHTER, un nuevo compuesto innovador para una limpieza rápida y eficaz.

Como parte de las continuas actividades de investigación e innovación de Serralunga, se ha desarrollado un nuevo compuesto: Clean Fighter.

Clean Fighter es un compuesto innovador que permite una limpieza rápida y eficaz de todos los muebles, maceteros y mobiliario Serralunga en colores estándar. El resultado es menos tiempo de limpieza. CLEAN FIGHTER no es necesario para productos con acabados mates o brillantes.

Clean Fighter es absolutamente versátil. Una característica especial es la capacidad del material para adaptarse a diferentes formas.

Sobre Serralunga

Información sobre el producto

Los primeros en Europa en desarrollar la tecnología del moldeo rotacional, los primeros en introducir la jarra de diseño y en concebir la jarra sobredimensionada. Los primeros en diseñar la jarra iluminada, los primeros en exponer un jarrón industrial en un museo y los primeros en desarrollar nuevas tecnologías de lacado con motivos.

Elegir Serralunga significa reconocer y apreciar la originalidad.

UNA EMPRESA FAMILIAR CON CORAZÓN

EL PATRIMONIO
Serralunga se fundó en Biella en 1825 y es el nombre de la familia que ha sido el corazón creativo y emprendedor de la empresa durante seis generaciones, produciendo muebles de exterior modernos.

La empresa se fundó como curtiduría y luego pasó a dedicarse a la transformación del cuero con fines industriales. La verdadera revolución llegó con la transformación del plástico y después con la tecnología de moldeo rotacional importada de EE.UU., que ha producido innumerables objetos de diseño italiano, como lámparas de exterior y muebles contemporáneos, todos ellos fabricados en Italia.

FABRICADO EN ITALIA
Serralunga continúa la excelencia que desde hace tiempo se asocia a la etiqueta "Made in Italy", ofreciendo al mismo tiempo nuevas formas de vida que nos permiten relajarnos y descansar con muebles que enriquecen nuestras vidas.

INNOVACIÓN CULTURAL
Serralunga es conocida por ampliar los límites de los materiales, las tecnologías y la estética con su sentido de la innovación y la artesanía para crear productos innovadores que inspiran y deleitan.





Información sobre el producto



Polietileno mate | Polietileno lacado brillante | Polietileno lacado metalizado

Si lo desea, le enviaremos gratuitamente muestras de color y de material para que pueda comprobarlas. Los gastos de devolución de un paquete asegurado correrán a cargo del cliente; en caso de compra, los gastos de devolución se reembolsarán íntegramente. Por favor, devuelva las muestras de color y material en un plazo de 2 semanas para que otros clientes también puedan utilizarlas.

Todo sobre su compra

Offres personnalisées plutôt que guerres de prix

Des questions ? Les réponses sont ici

Livraison comme il se doit

Programa de bonificación

Promotions actuelles %

Notre showroom à Rüsselsheim

Projets réels, qualité réelle

Matériaux, entretien & accessoires

opciones disponibles

Color Serralunga

Información sobre el producto

nieve IWH	blanco WH	tiza WH5	piedra AV	piedra dolomita GG	sordo a TO
sabio SAV	mora BK	antracita ANT	azul AZP	maddalena AQM	verde pavo real WP
orégano VMA	aceituna VOC	terracotta toscana TC	terracota scura TC4	terracotta classica TC2	impruneta IMP
coral COL	rojo RO	corten COR	translúcido NT		

Fijación al suelo

Información sobre el producto

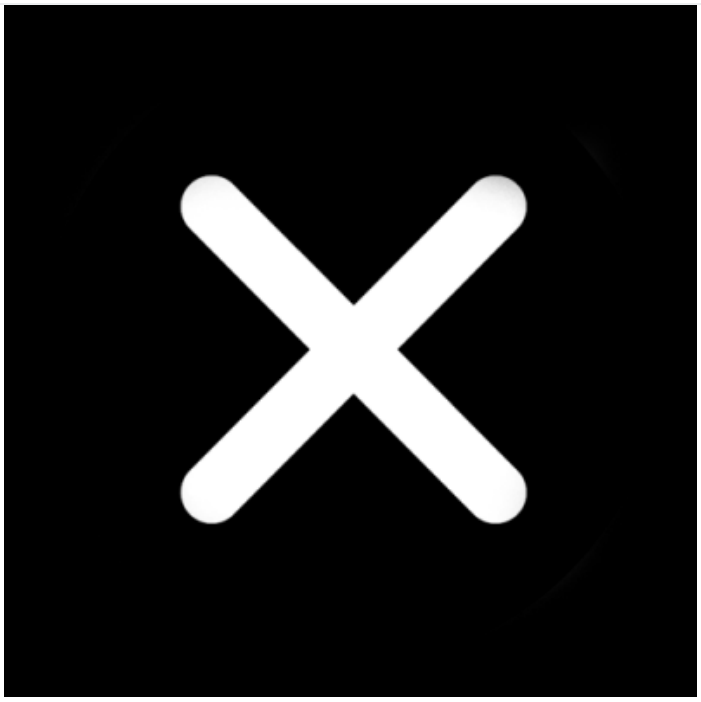

No

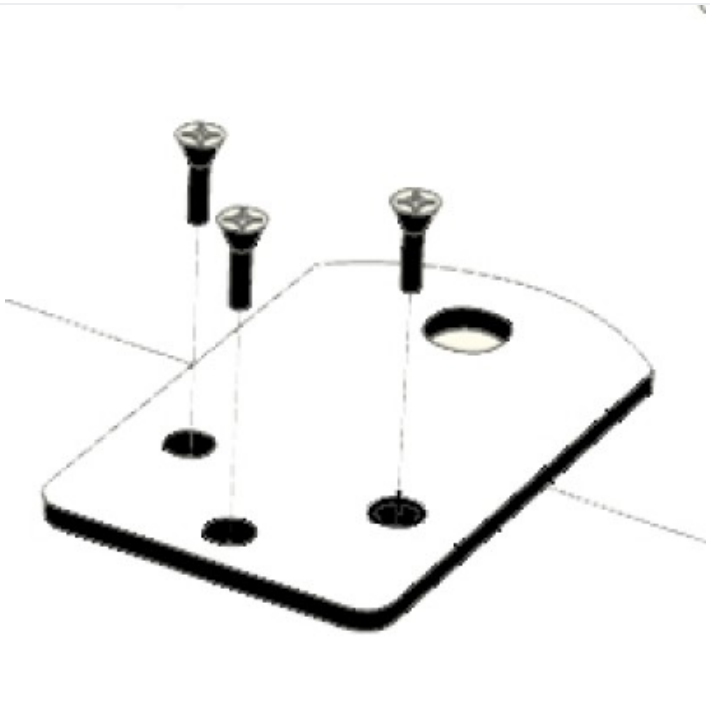

sí (+60,00 €)