Información sobre el producto

SERRALUNGA jardinera LLUNA PLENA

No. de artículo: SER103 / Fabricantes: Serralunga







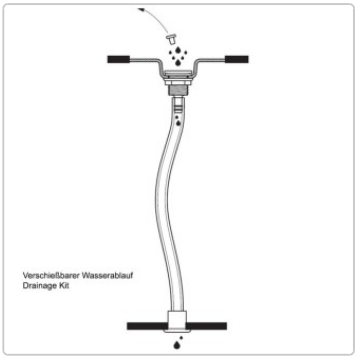

SERRALUNGA

451,05 €

Precio de venta normal ~~465,00 €~~ (Usted se ahorro 13,95 €)

incl. 19% IVA incl. Envío

Plazo de entrega: 3 - 4 semanas

Información sobre el producto

Dimensiones / Datos técnicos:

Dimensiones aprox.: largo 40cm, ancho 40cm, alto 66cm

Profundidad de plantación aprox.: largo 30cm, ancho 30cm, alto 25cm

Material: Polietileno teñido, resistente a la intemperie e irrompible

Colores disponibles opcionales: Ver paleta de colores

Característica especial:
Superficie Clean Fighter - Limpieza más fácil de la superficie gracias al nuevo sellado
Jardinera de doble pared
Apta para uso interior y exterior
Muy adecuado para uso profesional en restaurantes y oficinas
Resistente a temperaturas (-60ºC a +80ºC)
Resistente a los golpes y al desgaste 100% reutilizable

Accesorios disponibles:
2 placas de fijación al suelo de acero inoxidable Aisi 316 como protección antirrobo.
Desagüe de agua con cerradura

Descripción del producto

Jardinera LLUNA PLENA by Serralunga Living Different para INDOOR + OUTDOOR

La jardinera LLUNA de Joan Gaspar para Serralunga es una elegante combinación de jardinera y luz. LLUNA es un separador de espacios exterior translúcido. Ideal para terrazas, zonas al aire libre, espacios públicos o como envolvente de piscinas.

Marco Serralunga comenta sobre este proyecto: "Continuamos con el proyecto de objetos iluminados. Fuimos la primera empresa en realzar de este modo las macetas tradicionales. En cuanto a LLUNA, la idea básica era una maceta iluminada que transmitiera la idea de espacio y ambiente. Estoy convencido de los aspectos prácticos del plástico, que combinado con la función luminosa se convierte en un objeto incomparable. A última hora de la tarde es cuando mejor se disfruta del ambiente hogareño que crea este artículo de decoración".

LLUNA combina varios productos que juntos forman una familia. Gracias a su amplia gama de colores, se adapta a todos los ambientes.

Serralunga Clean Fighter

SERRALUNGA presenta CLEAN FIGHTER, un nuevo compuesto innovador para una limpieza rápida y eficaz.

Como parte de las continuas actividades de investigación e innovación de Serralunga, se ha desarrollado un nuevo compuesto: Clean Fighter.

Información sobre el producto

Clean Fighter es un compuesto innovador que permite una limpieza rápida y eficaz de todos los muebles, maceteros y mobiliario Serralunga en colores estándar. El resultado es menos tiempo de limpieza. CLEAN FIGHTER no es necesario para productos con acabados mates o brillantes.

Clean Fighter es absolutamente versátil. Una característica especial es la capacidad del material para adaptarse a diferentes formas.

Sobre Serralunga

Los primeros en Europa en desarrollar la tecnología del moldeo rotacional, los primeros en introducir la jarra de diseño y en concebir la jarra sobredimensionada. Los primeros en diseñar la jarra iluminada, los primeros en exponer un jarrón industrial en un museo y los primeros en desarrollar nuevas tecnologías de lacado con motivos.

Elegir Serralunga significa reconocer y apreciar la originalidad.

UNA EMPRESA FAMILIAR CON CORAZÓN

EL PATRIMONIO
Serralunga se fundó en Biella en 1825 y es el nombre de la familia que ha sido el corazón creativo y emprendedor de la empresa durante seis generaciones, produciendo muebles de exterior modernos.

La empresa se fundó como curtiduría y luego pasó a dedicarse a la transformación del cuero con fines industriales. La verdadera revolución llegó con la transformación del plástico y después con la tecnología de moldeo rotacional importada de EE.UU., que ha producido innumerables objetos de diseño italiano, como lámparas de exterior y muebles contemporáneos, todos ellos fabricados en Italia.

FABRICADO EN ITALIA
Serralunga continúa la excelencia que desde hace tiempo se asocia a la etiqueta "Made in Italy", ofreciendo al mismo tiempo nuevas formas de vida que nos permiten relajarnos y descansar con muebles que enriquecen nuestras vidas.

INNOVACIÓN CULTURAL
Serralunga es conocida por ampliar los límites de los materiales, las tecnologías y la estética con su sentido de la innovación y la artesanía para crear productos innovadores que inspiran y deleitan.

Muestras de colores y materiales de Serralunga

Información sobre el producto







Polietileno mate

Polietileno lacado brillante

Polietileno lacado metalizado

Si lo desea, le enviaremos gratuitamente muestras de color y de material para que pueda comprobarlas. Los gastos de devolución de un paquete asegurado correrán a cargo del cliente; en caso de compra, los gastos de devolución se reembolsarán íntegramente. Por favor, devuelva las muestras de color y material en un plazo de 2 semanas para que otros clientes también puedan utilizarlas.

Información sobre el producto

Todo sobre su compra

Offres personnalisées plutôt que guerres de prix

Des questions ? Les réponses sont ici

Livraison comme il se doit

Programa de bonificación

Promotions actuelles %

Notre showroom à Rüsselsheim

Projets réels, qualité réelle

Matériaux, entretien & accessoires

opciones disponibles

Color Serralunga

nieve IWH	blanco WH	tiza WH5	piedra AV	piedra dolomita GG	sordo a TO
sabio SAV	mora BK	antracita ANT	azul AZP	maddalena AQM	verde pavo real WP
orégano VMA	aceituna VOC	terracotta toscana TC	terracota scura TC4	terracotta classica TC2	impruneta IMP

Información sobre el producto


coral COL


rojo RO

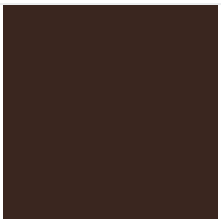
corten COR

translúcido NT

Drenaje del agua


No

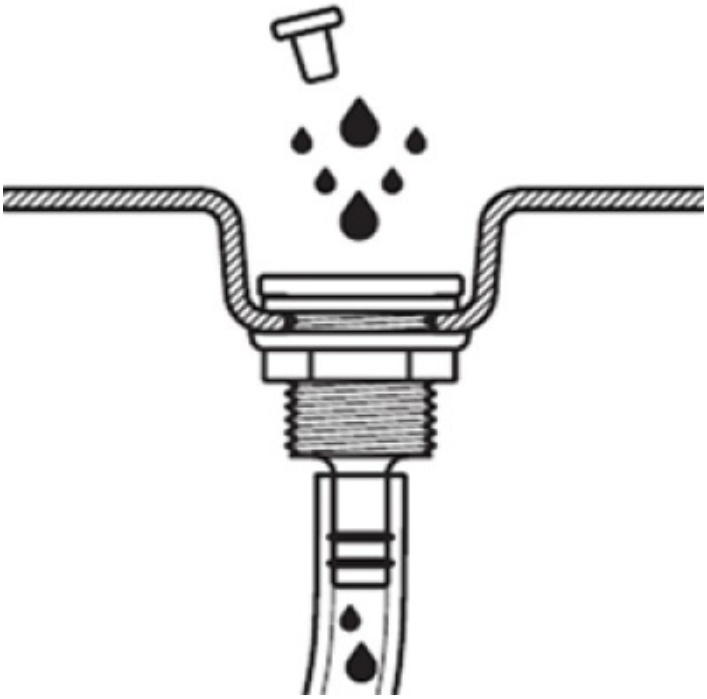
sí (+60,00 €)

Fijación al suelo

Información sobre el producto

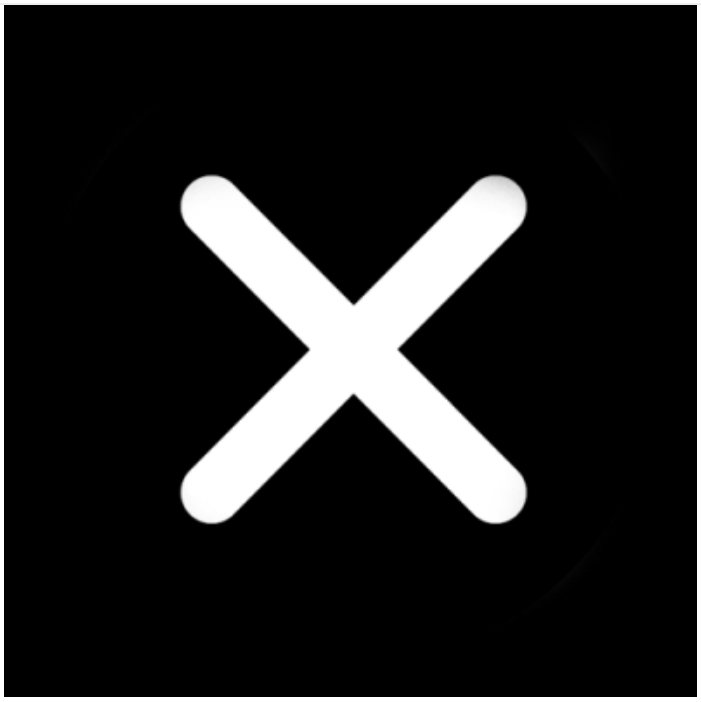

No

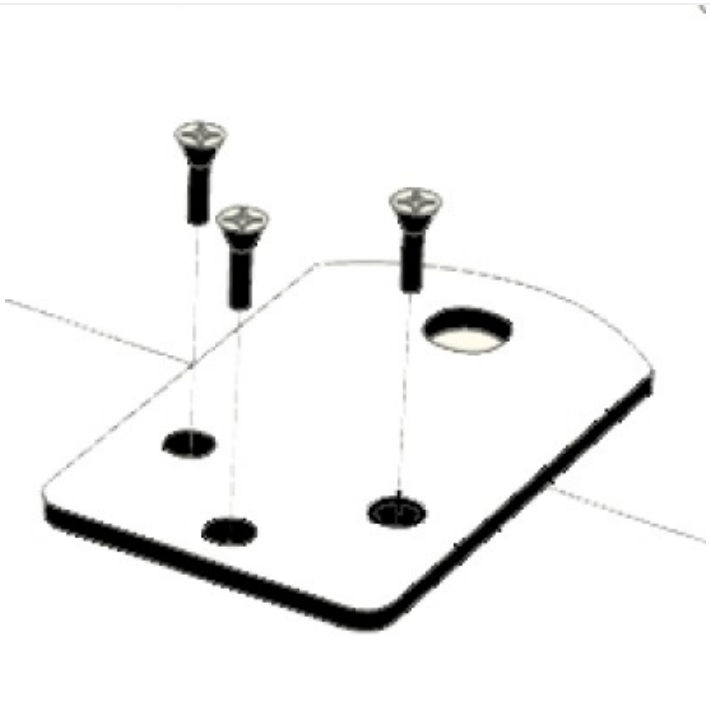

sí (+60,00 €)