Información sobre el producto

SERRALUNGA Jarrón FLOW-L 200

No. de artículo: SER101 / Fabricantes: Serralunga







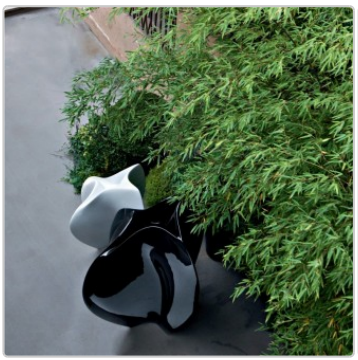

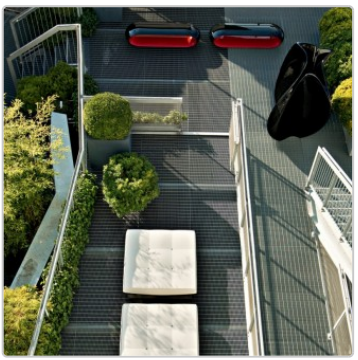

SERRALUNGA

9.593,30 €

Precio de venta normal ~~9.890,00 €~~ (Usted se ahorro 296,70 €)

incl. 19% IVA incl. Envío

Plazo de entrega: 3 - 4 semanas

Información sobre el producto

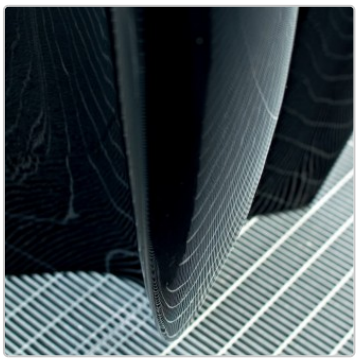


Dimensiones / Datos técnicos:

Dimensiones exteriores aprox.: Ø superior 146cm, Ø inferior 144cm, altura 200cm

Material: polietileno, lacado brillante, resistente a la intemperie e irrompible

Colores disponibles opcionales:
blanco lacado brillante
negro lacado brillante

Característica especial:
Superficie Clean Fighter - limpieza más fácil de la superficie gracias al nuevo sellado
Jardinera de doble pared
Apta para uso interior y exterior
Muy adecuada para uso profesional en restaurantes y oficinas
Resistente a temperaturas (-60ºC a +80ºC)
Resistente a los golpes y al desgaste 100% reutilizable

Accesorios disponibles: 3 placas de fijación al suelo de acero inoxidable Aisi 316 como protección antirrobo

Descripción del producto

Jardinera y objeto de arte FLOW 150 de Serrlaunga Living Different:

Zaha Hadid parece haberse inspirado en formas escultóricas y futuristas al crear la jardinera Flow. Flow realmente deja sin palabras, sobre todo por su altura de 1 o incluso 2 metros y por su elegante forma curva, a través de la cual siempre aparece diferente según el ángulo de visión.

Serralunga Clean Fighter

Información sobre el producto

SERRALUNGA presenta CLEAN FIGHTER, un nuevo compuesto innovador para una limpieza rápida y eficaz.

Como parte de las continuas actividades de investigación e innovación de Serralunga, se ha desarrollado un nuevo compuesto: Clean Fighter.

Clean Fighter es un compuesto innovador que permite una limpieza rápida y eficaz de todos los muebles, maceteros y mobiliario Serralunga en colores estándar. El resultado es menos tiempo de limpieza. CLEAN FIGHTER no es necesario para productos con acabados mates o brillantes.

Clean Fighter es absolutamente versátil. Una característica especial es la capacidad del material para adaptarse a diferentes formas.

Sobre Serralunga

Los primeros en Europa en desarrollar la tecnología del moldeo rotacional, los primeros en introducir la jarra de diseño y en concebir la jarra sobredimensionada. Los primeros en diseñar la jarra iluminada, los primeros en exponer un jarrón industrial en un museo y los primeros en desarrollar nuevas tecnologías de lacado con motivos.

Elegir Serralunga significa reconocer y apreciar la originalidad.

UNA EMPRESA FAMILIAR CON CORAZÓN

EL PATRIMONIO
Serralunga se fundó en Biella en 1825 y es el nombre de la familia que ha sido el corazón creativo y emprendedor de la empresa durante seis generaciones, produciendo muebles de exterior modernos.

La empresa se fundó como curtiduría y luego pasó a dedicarse a la transformación del cuero con fines industriales. La verdadera revolución llegó con la transformación del plástico y después con la tecnología de moldeo rotacional importada de EE.UU., que ha producido innumerables objetos de diseño italiano, como lámparas de exterior y muebles contemporáneos, todos ellos fabricados en Italia.

FABRICADO EN ITALIA
Serralunga continúa la excelencia que desde hace tiempo se asocia a la etiqueta "Made in Italy", ofreciendo al mismo tiempo nuevas formas de vida que nos permiten relajarnos y descansar con muebles que enriquecen nuestras vidas.

INNOVACIÓN CULTURAL
Serralunga es conocida por ampliar los límites de los materiales, las tecnologías y la estética con su sentido de la innovación y la artesanía para crear productos innovadores que inspiran y deleitan.

Muestras de colores y materiales de Serralunga

Información sobre el producto







Polietileno mate

Polietileno lacado brillante

Polietileno lacado metalizado

Si lo desea, le enviaremos gratuitamente muestras de color y de material para que pueda comprobarlas. Los gastos de devolución de un paquete asegurado correrán a cargo del cliente; en caso de compra, los gastos de devolución se reembolsarán íntegramente. Por favor, devuelva las muestras de color y material en un plazo de 2 semanas para que otros clientes también puedan utilizarlas.

Información sobre el producto

Todo sobre su compra

Offres personnalisées plutôt que guerres de prix

Des questions ? Les réponses sont ici

Livraison comme il se doit

Programa de bonificación

Promotions actuelles %

Notre showroom à Rüsselsheim

Projets réels, qualité réelle

Matériaux, entretien & accessoires

opciones disponibles

Serralunga color laca

Brillante - blanco LWH


Brillante - negro LBK


Brillante - Oro LGO (+1.150,00 €)


Brillante - Argento LCH (+1.150,00 €)


Mate - Titanio LTM (+1.150,00 €)


Mate - Arena LSM (+1.150,00 €)

Fijación al suelo

Información sobre el producto

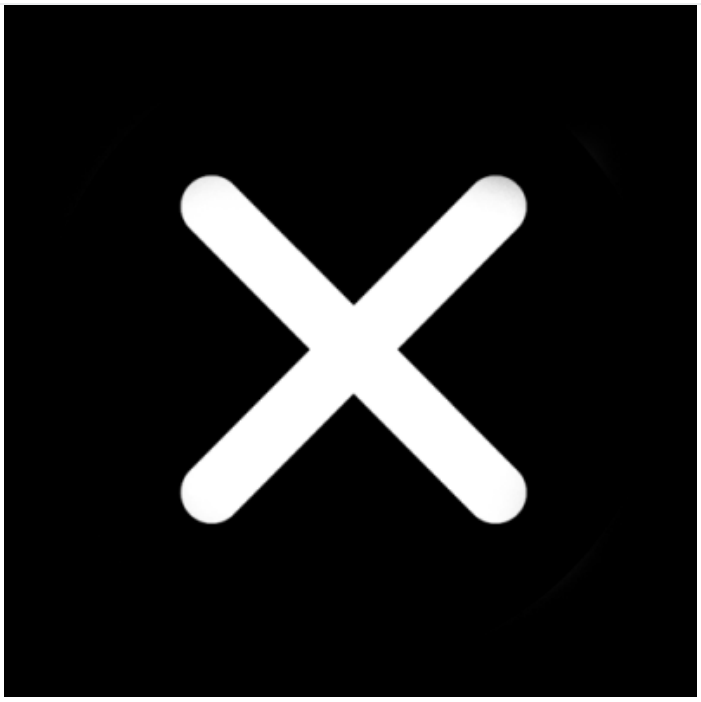

No

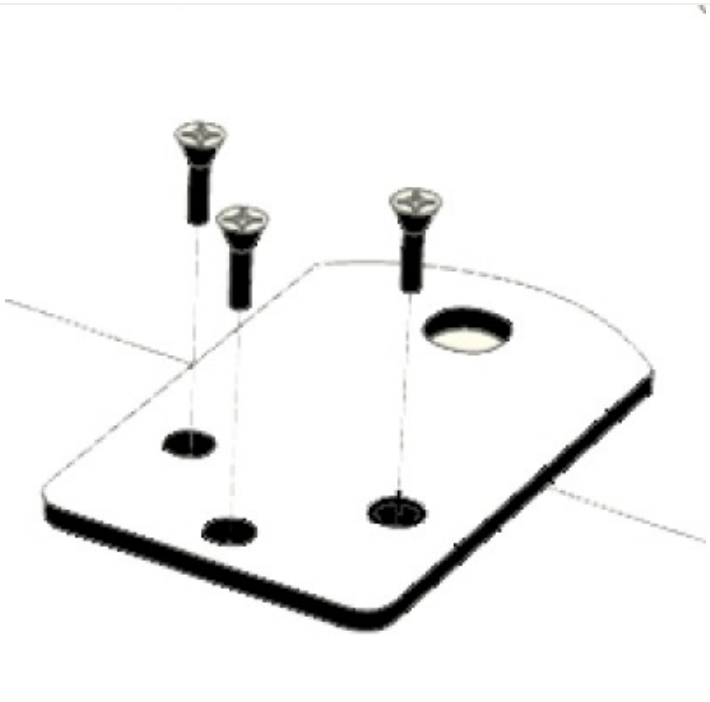

sí (+60,00 €)